DETAIL PRAC. SPÁRY ZÁKLADU A DŘÍKU
208.03A DETAIL 1 : 10

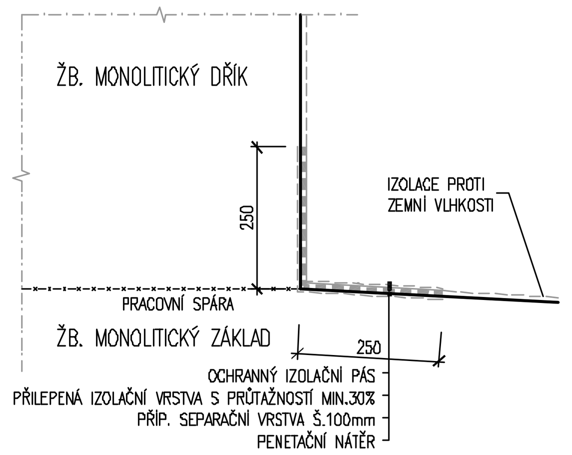

POZNÁMKA:
PRACOVNÍ SPÁRA BUDE OŠETŘENA OČIŠTĚNÍM A NÁTĚREM PRO PŘILNUTÍ STARÉHO A NOVÉHO BETONU (ADHEZNÍM MŮSTKEM).

DETAIL VTISKU LETOPOČTU
209.01 1 : 10

POHLED:

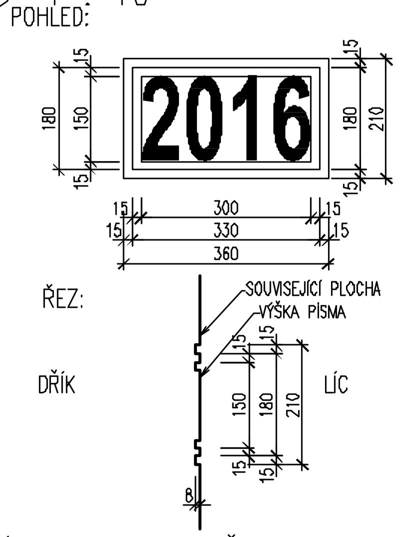

POZNÁMKA – VTISK LETOPOČTU:
- ROK VÝSTAVBY BUDE AKTUALIZOVÁN DLE DATA PROVÁDĚNÍ STAVBY

SPÁRY V ŘÍMSÁCH
1 : 5

PRACOVNÍ SPÁRA, SVISLÝ ŘEZ 1:5

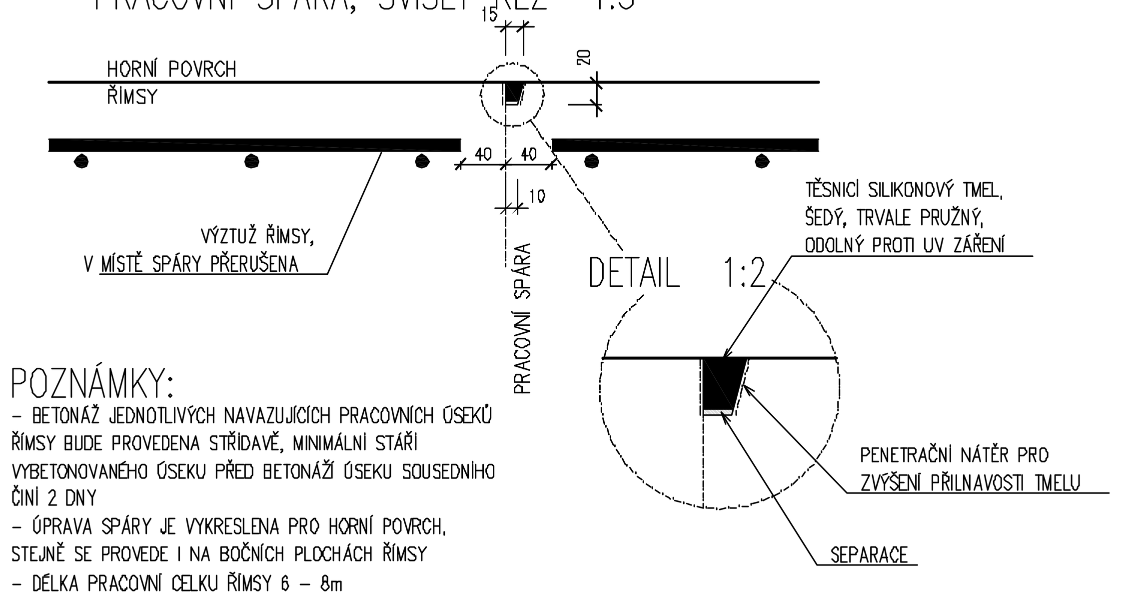

POZNÁMKY:
- BETONÁŽ JEDNOTLIVÝCH NAVAZUJÍCÍCH PRACOVNÍCH ÚSEKŮ ŘÍMSY BUDE PROVEDENA STŘÍDAVĚ, MINIMÁLNÍ STÁŘÍ VYBETONOVANÉHO ÚSEKU PŘED BETONÁŽÍ ÚSEKU SOUSEDNÍHO ČINÍ 2 DNY
- ÚPRAVA SPÁRY JE VYKRESLENA PRO HORNÍ POVRCH, STEJNĚ SE PROVEDE I NA BOČNÍCH PLOCHÁCH ŘÍMSY
- DÉLKA PRACOVNÍ CELKU ŘÍMSY 6 – 8m

DILATAČNÍ SPÁRA, SVISLÝ ŘEZ 1:5 (ALTERNATIVA)

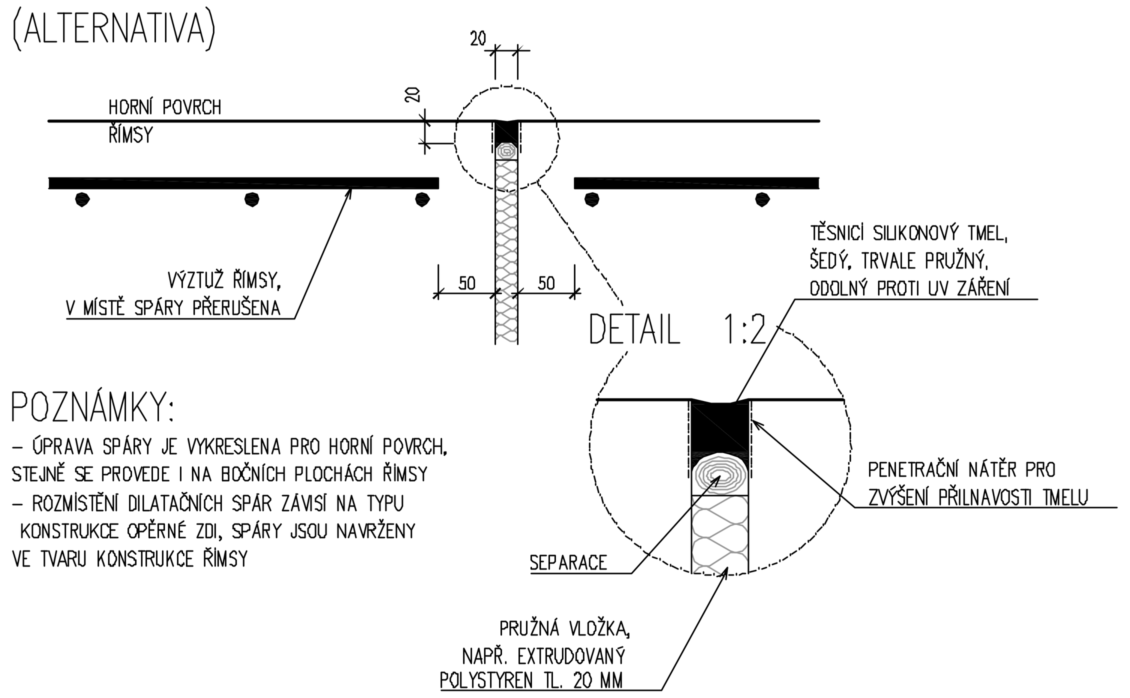

POZNÁMKY:
- ÚPRAVA SPÁRY JE VYKRESLENA PRO HORNÍ POVRCH, STEJNĚ SE PROVEDE I NA BOČNÍCH PLOCHÁCH ŘÍMSY
- ROZMÍSTĚNÍ DILATAČNÍCH SPÁR ZÁVISÍ NA TYPU KONSTRUKCE OPĚRNÉ ZDI, SPÁRY JSOU NAVRŽENY VE TVARU KONSTRUKCE ŘÍMSY

DETAIL DILATAČNÍ SPÁRY
DET.2 1 : 10 – V POLOZE IZOLACE NÁTĚREM

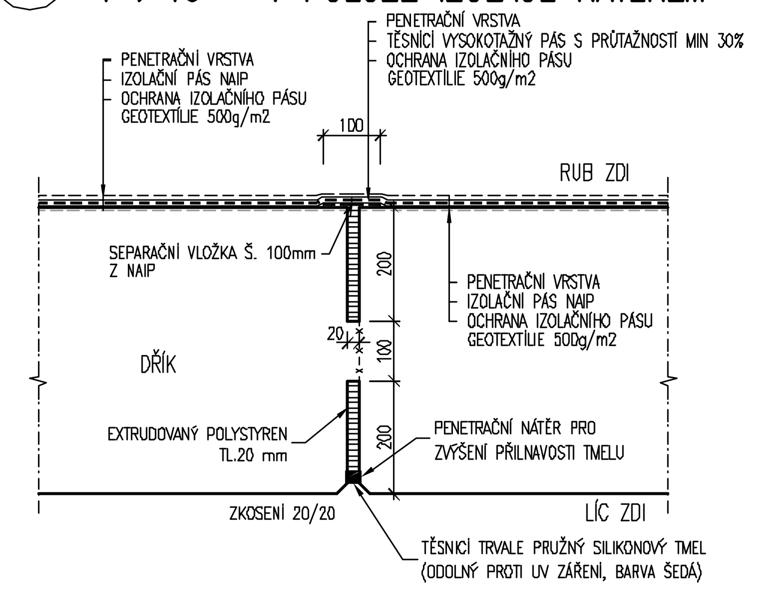

DETAIL DILATAČNÍ SPÁRY
DET.3 1 : 10 – V POLOZE IZOLACE NÁTĚREM

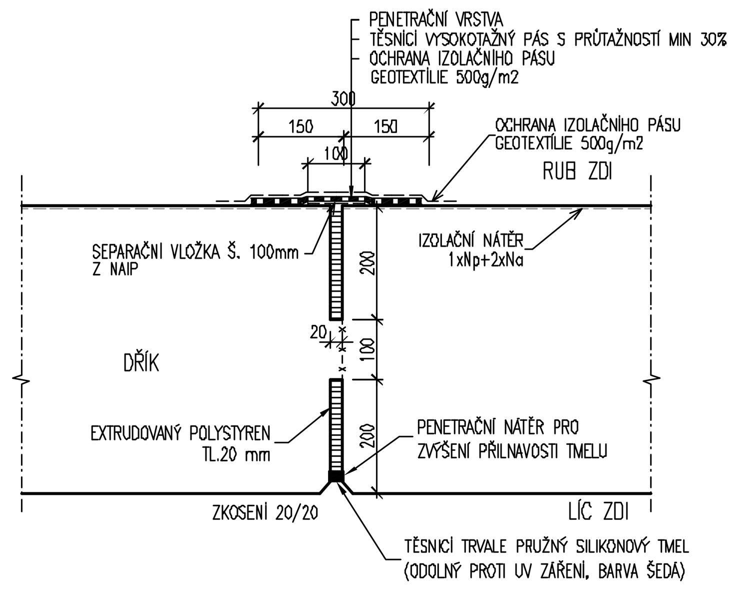

VZOROVÝ PŘÍČNÝ ŘEZ ZÁBRADLÍM
1 : 10

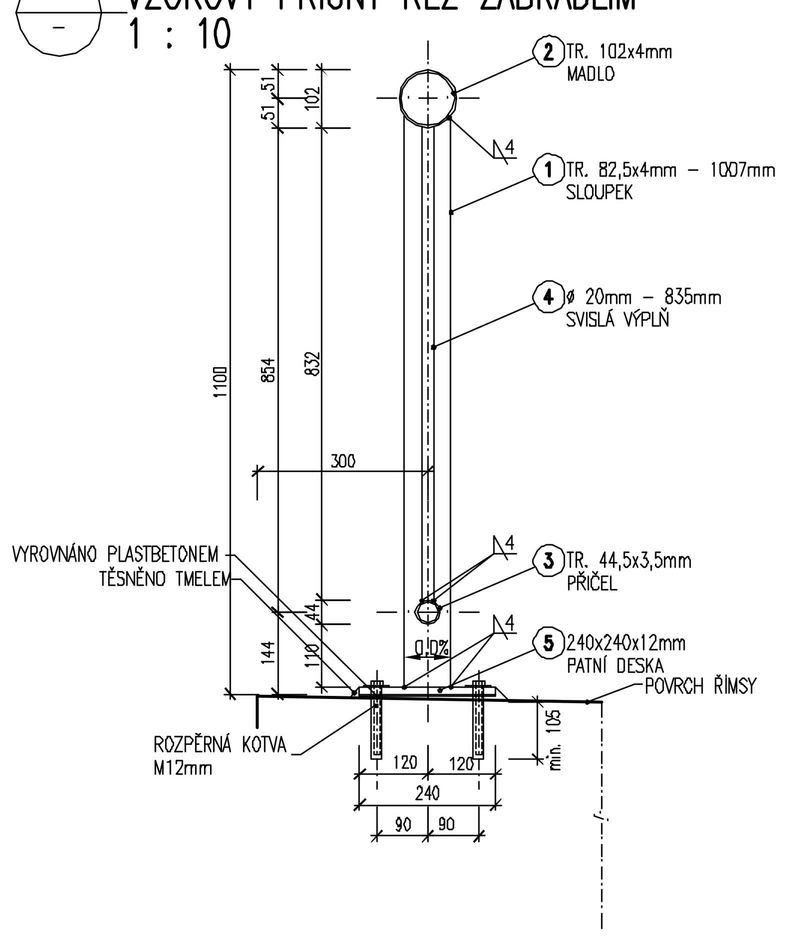

VÝPIS VÝZTUŽE
1 : 25

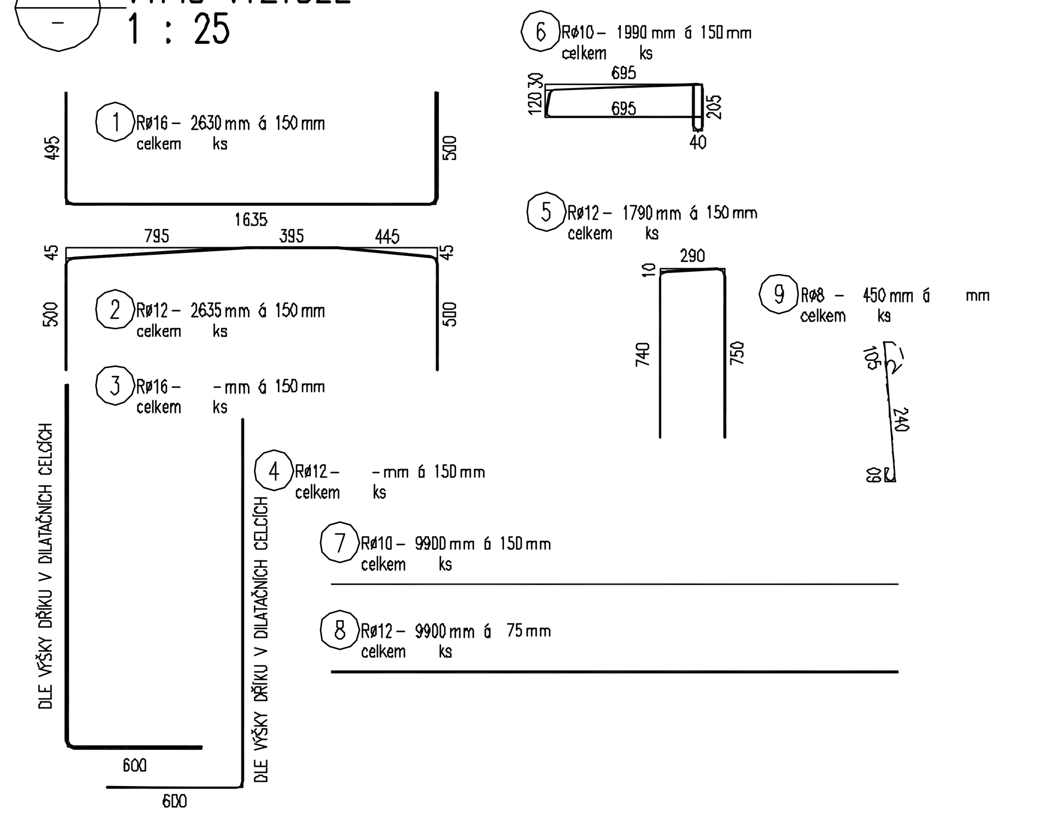

ZPŮSOB VYKRESLOVÁNÍ A KÓTOVÁNÍ VÝZTUŽE: TVAR VÝZTUŽE: TEČNOVÝ POLYGON:

TVAR JEDNOTLIVÝCH VLOŽEK JE VE VÝTAHU VÝZTUŽE NAHRAZEN OKÓTOVANÝM POLYGONEM, DO KTERÉHO JE SKUTEČNÝ TVAR VKRESLEN PŘI DODRŽENÍ POLOMĚRŮ OHÝBÁNÍ VÝZTUŽE DLE TABULKY.
UDÁVANÁ DÉLKA ŽELEZ JE SKUTEČNÁ DÉLKA VYKRESLENÉ KŘIVKY

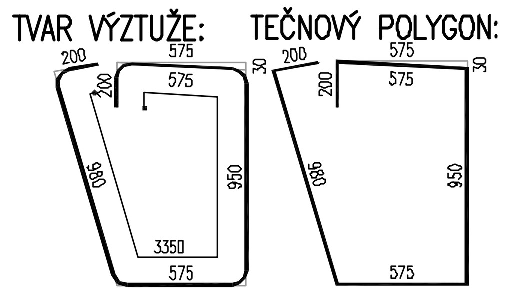

PRŮMĚRY OHÝBACÍCH TRNŮ dr PRO BETONÁŘSKOU OCEL DLE ČSN 73 6206

BOČNÍ KRYTÍ	dr
> 5 cm a ≥ 3 D	15 D
< 5 cm a < 3 D	20 D

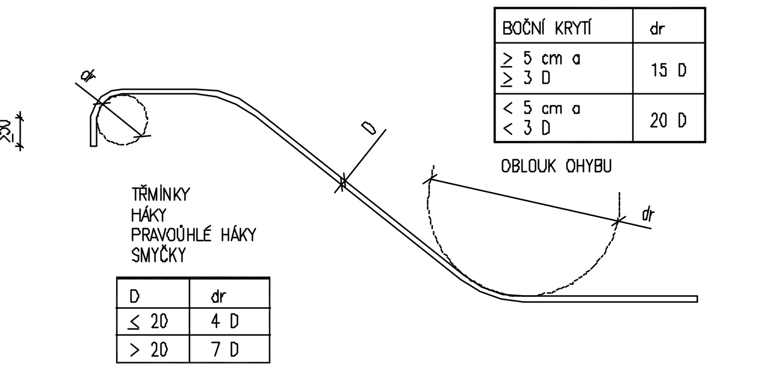

D	dr
≤ 20	4 D
> 20	7 D

PŘESNOST VYTYČENÍ A PŘÍPUSTNÉ ODCHYLKY JSOU DÁNY:

ČSN 73 04 22
ČSN 01 34 19
TKP KAPITOLA 1., PŘÍLOHA č.9
TKP KAPITOLA 16, 18. A DALŠÍ SOUVISEJÍCÍ.

TŘÍDY PŘESNOSTI:

KONSTRUKČNÍ ČÁST OPĚRNÉ ZDI:	TŘÍDA PŘESNOSTI:
- ZEMNÍ PRÁCE	NENÍ POŽADOVÁNA
- ZÁKLADY, KROMĚ PILOT A PODZEMNÍCH STĚN	TŘÍDA 12
- ČÁSTI ZÁKLADŮ NA KTERÉ NAVAZUJÍ PODPĚRY	TŘÍDA 11
- OPĚRY MIMO ÚLOŽNÝCH PRAHŮ, PILOTY KONSTRUKCE PRO ODVOD SRÁŽKOVÉ VODY	TŘÍDA 11
- PILÍŘE, NOSNÉ ŽELEZOBETONOVÉ KONSTRUKCE, ÚL. PRAHY, SVODIDLA,	TŘÍDA 10
- SVRŠEK MOSTU, PŘEDPJATÉ KONSTRUKCE, BLOKY POD LOŽISKA	TŘÍDA 9

TOLERANCE ROVNOSTI:

VZTAŽNÁ DÉLKA [m]	2	4	8	10
TOLERANCE V mm (OBECNÁ HODNOTA)	10	15	20	25
TOLERANCE V mm (ŘÍMSY, ZÁBRADLÍ A OBRUBNÍKY)	6	10	12	15

MEZNÍ ODCHYLKY SVISLÝCH PLOCH:

VÝŠKA	H
MEZNÍ ODCHYLKA (mm) VIDITELNÝCH PLOCH A HRAN OBECNĚ	H/300
MEZNÍ ODCHYLKA (mm) NEVIDITELNÝCH PLOCH A HRAN	H/200

PŘÍPUSTNÉ ODCHYLKY:

MIKROPILOTY – TKP 29
- SMĚROVÁ A VÝŠKOVÁ ODCHYLKA MÍSTA ZÁVRTNÉHO BODU 50mm
- ODCHYLKA OD TEORETICKÉ OSY:
  - U SVISLÝCH MIKROPILOT MAX 2% DÉLKY
  - U SUBVERTIKÁLNÍCH MIKROPILOT (n>4) MAX. 4% DÉLKY
  - U ŠIKMÝCH MIKROPILOT (n<4) MAX.6 % DÉLKY
- POLOMĚR ZAKŘIVENÍ >=200m
- MAXIMÁLNÍ ÚHLOVÁ ODCHYLKA V MIKROPILOTOVÉM SPOJI 1/150 RADIÁNŮ
- HLOUBKA VRTU MAX 100mm, DÉLKA MIKROPILOTY 100mm, OSAZENÍ VÝZTUŽ V PŘČ. SMĚRU 20mm
- OBJEMOVÁ HMOTNOST ZÁLIVKY A INJ. SMĚSI 2%, SPOTŘEBA INJ. SMĚSI 3%

ZÁKLADY – TKP – KAPITOLA 18.:
- POLOHA ZÁKLADOVÉ PATKY V PŮDORYSU ± 25mm
- POLOHA ZÁKLADU VE SVISLÉM SMĚRU ±20mm

OPĚRY
- VYCHÝLENÍ PILÍŘE V NĚKTERÉ ROVINĚ MAX. Z H/300 NEBO 15mm
- ODCHYLKA MEZI OSAMI PILÍŘŮ A OPĚR MAX. Z 1/30 NEBO 15mm
- ZAKŘIVENÍ PILÍŘE MAX. Z H/300 NEBO 15mm
- POLOHA SLOUPU V PŮDORYSE ±25mm
- POLOHA OPĚRY V PŮDORYSE ±25mm
- VOLNÝ PROSTOR MEZI PILÍŘI A OPĚRAMI MAX. Z ±25mm A L/600
- VÝŠKOVÁ ODCHYLKA ±20mm

ŘÍMSA
- POLOHOVÁ ODCHYLKA ±20mm
- VÝŠKOVÁ ODCHYLKA ±10mm
- ROVINATOST POVRCHU N.K. PŘI MĚŘENÍ NA 2,0m LATI MAX.5mm

PRŮŘEZY
- li – DÉLKA ROZMĚRU PRŮŘEZU (NOSNÁ KONSTRUKCE, DESKA, PILÍŘ)
  - li < 150mm – ±15mm
  - li = 400mm – ±15mm
  - li > 2500mm – ±30mm (MEZILEHLÉ HODNOTY SE INTERPOLUJÍ)
- POLOHA BETONÁŘSKÉ VÝZTUŽE
  - PRO HODNOTY h
  - MIN = – 10mm
  - h<= 150mm = + 15mm
  - h = 400mm = + 15mm
  - h>= 2250mm = + 20mm (MEZILEHLÉ HODNOTY SE INTERPOLUJÍ)

1. ZNAČENÍ BETONŮ
OZNAČENÍ BETONŮ JE V DOK. PROVEDENO PODLE ČSN EN 206 – 1, VČETNĚ AGRESIVITY PROSTŘEDÍ. TATO OZNAČENÍ JE ROZHODUJÍCÍ PRO STANOVENÍ TRVANLIVOSTI A ODOLNOSTI.

2. ÚPRAVA POVRCHŮ
POVRCHOVÁ ÚPRAVA BETONOVÝCH KONSTRUKCÍ BUDE PROVEDENA DLE NÍŽE UVEDENÝCH POPISŮ:
- Aa – VEŠKERÉ NEVIDITELNÉ PLOCHY ZÁKLADU
- Cd – VIDITELNÉ A NEVIDITELNÉ PLOCHY (DŘÍK)
- Bd – BOKORYS A POHLEDOVÉ PLOCHY ŘÍMSY
- Cd – ODRAZNÁ ČÁST ŘÍMSY A PODHLED ŘÍMSY
- De – ZDRSNĚNÝ POVRCH – STRÁŽ (POVRCH ŘÍMS)

KATEGORIE POVRCHOVÉ ÚPRAVY BETONOVÝCH KONSTRUKCÍ:
Podle použitého bednícího materiálu:
- A – nehoblovaná prkna na sraz (převážně nepohledové plochy)
- B – hoblovaná prkna na polodrážku
- C – překližka nebo ocelová bednění
- D – speciální druhy bednění (přesdrový beton, reliéfový pohledový beton apod.)

Podle kvality povrchu:
- a – povrchové drobné vady – po odbednění odstranit drobné odštěpky, upravit dřevěným hladítkem
- b – povrch upravený bruskou (karborundovou) stěrkou při použití malého množství kvalitní malty, čímž se vytvoří jednotný a jednobarevný povrch
- c – jakkoli drsný povrch upravený tak, aby byla vidět struktura betonu (např.: pemrlování nebo otryskání, torkretování nejméně 21 dní starého betonu)
- d – povrch nevyžaduje další úpravy
- e – povrch se zvláštní úpravou podle individuálního požadavku dokumentace nebo požadavku stavebního dozoru.

PŘESNOST VYTYČENÍ A PŘÍPUSTNÉ ODCHYLKY JSOU DÁNY:

ČSN 73 04 22
ČSN 01 34 19
TKP KAPITOLA 1., PŘÍLOHA č.9
TKP KAPITOLA 16, 18. A DALŠÍ SOUVISEJÍCÍ.

TŘÍDY PŘESNOSTI:

KONSTRUKČNÍ ČÁST MOSTU:	TŘÍDA PŘESNOSTI:
- SVRŠEK MOSTU, PŘEDPJATÉ KONSTRUKCE, BLOKY POD LOŽISKA	TŘÍDA 9

TOLERANCE ROVNOSTI:

VZTAŽNÁ DÉLKA [m]	2	4	8	10
TOLERANCE V mm (ŘÍMSY, ZÁBRADLÍ A OBRUBNÍKY)	6	10	12	15

MEZNÍ ODCHYLKY SVISLÝCH PLOCH:

VÝŠKA	H
MEZNÍ ODCHYLKA (mm) VIDITELNÝCH PLOCH A HRAN OBECNĚ	H/300
MEZNÍ ODCHYLKA (mm) NEVIDITELNÝCH PLOCH A HRAN	H/200

PŘÍPUSTNÉ ODCHYLKY:

ŘÍMSA A CHODNÍK
- POLOHOVÁ ODCHYLKA ±20mm
- VÝŠKOVÁ ODCHYLKA ±10mm
- ROVINATOST POVRCHU N.K. PŘI MĚŘENÍ NA 2,0m LATI MAX.5mm

PRŮŘEZY
- li – DÉLKA ROZMĚRU PRŮŘEZU (NOSNÁ KONSTRUKCE, DESKA, PILÍŘ)
  - li < 150mm – ±15mm
  - li = 400mm – ±15mm
  - li > 2500mm – ±30mm (MEZILEHLÉ HODNOTY SE INTERPOLUJÍ)

POZNÁMKA – OSAZENÍ:
- TVAR ZÁBRADELNÍCH VÝPLNÍ V ZÁVISLOSTI NA JEJICH UMÍSTĚNÍ JE ZAKRESLEN V SAMOSTATNÉM SCHEMA.
- TATO ČÁST VÝKRESOVÉ DOKUMENTACE ZÁBRADLÍ ZNÁZORŇUJE TYPICKÝ TVAR ZÁBRADELNÍHO DÍLCE A VÝROBNÍ SCHEMA KORESPONDUJÍCÍ S JEHO UMÍSTĚNÍM.
- SKUTEČNÝ TVAR ZÁBRADELNÍ VÝPLNĚ BUDE PROVEDEN NA ZÁKLADĚ VÝROBNÍHO SCHEMA DÍLCE S OHLEDEM NA PODÉLNÝ SKLON ZÁBRADLÍ A JEHO ZAKŘIVENÍ NA MOSTĚ.
- PŮDORYSNĚ SE UVAŽUJE DÍLEC PŘÍMÝ NEBO ZAKŘIVENÝ. PO OSAZENÍ NA MOSTNÍ KONSTRUKCI BUDE UPRAVEN PŮDORYSNÝ TVAR ZÁBRADLÍ DLE PŮDORYSU MOSTU.

POZNÁMKA – PROTIKOROZNÍ OCHRANA KONSTRUKCE:
- PROTIKOROZNÍ OCHRANA KONSTRUKCE ZÁBRADLÍ MUSÍ SPLŇOVAT PODMÍNKY TKP 19.
- VŠECHNY KONSTRUKČNÍ DÍLY SE ŽÁROVĚ ZINKUJÍ. VLASTNOSTI A METODY ZKOUŠENÍ POVLAKŮ ZINKU JSOU DEFINOVÁNY ČSN EN ISO 1461

ÚPRAVA POVRCHU:
- STUPEŇ PŘÍPRAVY POVRCHU – Be
- ZAOBLENÍ VŠECH HRAN POD POLOMĚREM R=2mm
- ZABROUSIT SVARY

CELKOVÁ TLOUŠŤKA KOMBINOVANÉHO POVLAKU DLE TABULKY I. A II. PŘÍLOHY 19.B.P5
POŽADAVEK NA MINIMÁLNÍ ŽIVOTNOST 30r OCHR. POVLAKU ČSN EN 12944–2 30 (W)
SE STUPNĚM KOROZNÍ AGRESIVITY PODLE ČSN EN 12944–2 C4 + K8 (SPECIÁLNÍ)
A TABULKY III b TKP 19
PLÁN ÚDRŽBY (ČIŠTĚNÍ A MYTÍ OK) ROKY 1 x PO ZIMĚ
OCHRANNÝ POVLAK DLE TABULKY II. TKP 19 III A, III B

PROTIKOROZNÍ OCHRANA OCELOVÉHO ZÁBRADLÍ:
KOMBINOVANÁ PROTIKOROZNÍ OCHRANA PONOREM DO ROZTAVENÉHO KOVU + NÁTĚREM
- ŽÁROVÉ ZINKOVÁNÍ PONOREM – MINIMÁLNÍ 70 μm VE SMYSLU TKP 19. – 80 μm
- POČET VRSTEV 1
- TLOUŠŤKA VRSTVY NOFT PRO NÁTĚR – 70 μm
- CELKOVÝ POČET VRSTEV 3–4
- CELKOVÁ TLOUŠŤKA VRSTVY NDFT – 70μm MIN.PRŮMĚRNÁ tl. Zn 70+210=280 μm
- BAREVNÝ ODSTÍN VRCHNÍ VRSTVY – RAL 6013 – ŠEDOZELENÁ
- KONKRÉTNÍ SKLADBA PKO BUDE NAVRŽENA A DOLOŽENA DODAVATELEM DLE TKP 19 – ČÁST B

POZNÁMKA – VÝROBA:
- V DÍLECH ZÁBRADLÍ BUDOU PROVEDENY ODVĚTRÁVACÍ OTVORY ø 8mm V PATĚ SLOUPKU A NA HORNÍ PLOŠE MADLA Z DŮVODU ODVZDUŠNĚNÍ PŘI ZINKOVÁNÍ.

POZNÁMKA – MATERIÁL:
- ZÁBRADELNÍ DÍLCE
  - DLE ČSN 73 2601 A TKP – HLAVNÍ ČÁSTI ZÁBRADLÍ – VÝROBNÍ SKUPINA C
  - DUTÉ PROFILY : S 235 JRH
  - OSTATNÍ : S 235 JR
  - DOKUMENT KONTROLY JAKOSTI MAT. – TYP 2.2
- KOTVY KONSTRUKCE ZÁBRADLÍ
  - MATERIÁL – M12
  - ROZPĚRNÁ KOTVA M12 S PŘEDVRTANÝM OTVOREM ø18mm MIN. HLOUBKY 105mm.
  - ALTERNATIVNĚ JE MOŽNO NAHRADIT KOTEVNÍ SYSTÉM PATNÍCH SLOPKŮ JINOU KOTVOU ČI TYČÍ.
  - MIN. TAHOVÁ ÚNOSNOST JEDNÉ KOTVY SE POŽADUJE 9,5 kN.

POZNÁMKA – SVARY:
- SVARY KONSTRUKCE SE UVAŽUJÍ KONSTRUKČNÍ KOUTOVÉ S UVEDENOU VÝŠKOU SVARU 4mm
- SVARY JSOU PO OBVODU UZAVŘENÉ

NAVRŽENÉ BETONY:

ŽB. MONOLITICKÁ ŘÍMSA	C30/37–XF4,XD3
ŽB. MONOLITICKÝ DŘÍK OPĚRNÉ ZDI	C25/30–XF2,XD1
ŽB. MONOLITICKÝ ZÁKLAD OPĚRNÉ ZDI	C25/30–XF2,XD1
PODKLADNÍ BETON	C 8/10–X0

SCHEMA VÝZTUŽE
1 : 25

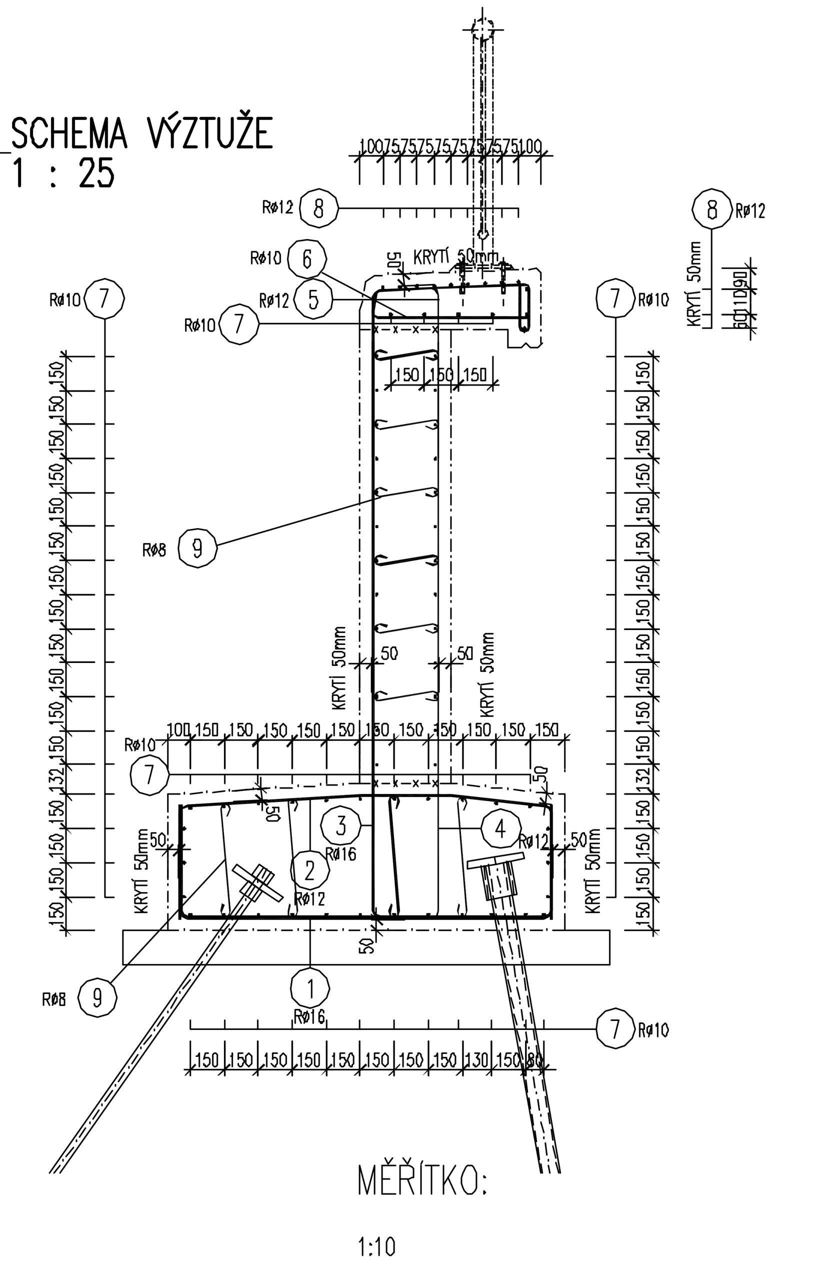

MĚŘÍTKO:
1:25
m 0,25 0,50 0,75 1,00 1,25

MĚŘÍTKO:
1:10
m 0,10 0,20 0,30 0,40 0,50

MĚŘÍTKO:
1:5
m 0,05 0,10 0,15 0,20 0,25

C.2.1.
DSP+PDPS

SOUŘADNICOVÝ SYSTÉM:	S–JTSK		
VÝŠKOVÝ SYSTÉM:	Bpv		
KRESLIL:	MILOŠ BEDNÁŘ, DIS.		MDS PROJEKT, FÖRSTEROVA 175, 566 01 VYSOKÉ MÝTO, EMAIL: MDS@MDSPROJEKT.CZ
ZPRACOVAL:	MILOŠ BEDNÁŘ, DIS.		
TECHNICKÁ KONTROLA:	ING. JAN BURSA		
ZODPOVĚDNÝ PROJEKTANT:	ING. JAN BURSA		
HLAVNÍ PROJEKTANT:	ING. JAN BURSA		
KRAJ: KRÁLOVÉHRADECKÝ	OKRES: NÁCHOD	OBEC: JAVOR	STUPEŇ: DSP+PDPS
INVESTOR: KRÁLOVÉHRADECKÝ KRAJ, PIVOVARSKÉ NÁMĚSTÍ 1245, 500 03 HRADEC KRÁLOVÉ			ZAK.ČÍSLO: 1204–15–3
AKCE: SILNICE III/30110 – OPRAVA NÁBŘEŽNÍ ZDI V K.Ú. JAVOR			ARCHIVNÍ ČÍSLO: 1204
			DATUM: 09/2015
			FORMÁT: 10 A4
OBJEKT: C.2.1. SO 200 – OPRAVA NÁBŘEŽNÍ ZDI			MĚŘÍTKO: 1:25,10,5
OBSAH: VÝKRES DETAILŮ			ČÍSLO SOUPRAVY: / ČÍSLO PŘÍLOHY: C.2.1.6.