POZNÁMKY
- tato dokumentace nenahrazuje dílenskou dokumentaci
- před zadáním do výroby nutno provést zaměření připravených otvorů na stavbě a předložit dílenskou dokumentaci k odsouhlasení
- před zadáním do výroby nutno provést zaměření skutečnosti na stavbě a vytvořit odpovídající dílenskou dokumentaci, která bude předložena zástupci investorova, případně projektantovi k odsouhlasení
- exteriérová okna osazena dle ČSN 74 6077

- dodavatel stavby je povinen se seznámit s obsahem dokumentace a v případě nesrovnalostí vznést dotazy, případně připomínky na projektanta stavby, případně zástupce investora

OBJEDNATEL :

KRÁLOVÉHRADECKÝ KRAJ
PIVOVARSKÉ NÁMĚSTÍ 1245,
500 03 HRADEC KRÁLOVÉ

KRÁLOVÉHRADECKÝ KRAJ

VEDOUCÍ PROJEKTANT	ING. ONDŘEJ FABIÁN	
HLAVNÍ ARCHITEKT	ING. ARCH. VÁCLAV ČERMÁK	
ZODPOVĚDNÝ PROJEKTANT	ING. ONDŘEJ FABIÁN	
VYPRACOVAL	ING. ARCH. PAVLA OLŠÁKOVÁ	

KANIA

KANIA a.s., Špálova 80/9, 702 00 Ostrava
tel : 596 243 487
e-mail : info@kania-ostrava.cz

NÁZEV AKCE :

OBLASTNÍ NEMOCNICE JIČÍN
PAVILON PSYCHIATRIE

STUPEŇ	DPS
DATUM	07/2024
FORMÁT/POČET STR.	A4/18
MĚŘÍTKO	---

NÁZEV OBJEKTU : SO 01	ČÁST : D.1.1 - ARCHITEKTONICKO-STAVEBNÍ ŘEŠENÍ	Č. ZAK.	23026	ČÍSLO SOUPRAVY
		SOUBOR	DWG	

NÁZEV PŘÍLOHY :

VÝPIS OKEN

Č. PŘÍLOHY :

23026-DPS-D.1.1-SO 01-17

OZNAČENÍ	SCHÉMA	POPIS	ROZMĚR OTVORU (mm)	POČET (ks)				
				1PP	1NP	2NP	3NP	VŠE
O 1	pohled z exteriéru 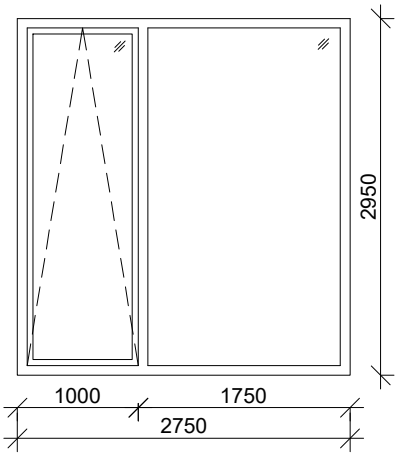	- hliníkové okno sklopné s fixní částí - hliníkový tříkomorový rám s přerušeným tepelným mostem - zasklení čirým izolačním trojsklem - součinitel prostupu tepla celým oknem min. Uw = 0,70 W/m^{2}K - vnitřní sklo bezpečnostní v třídě 1B1 (minimálně VSG 33.2) - exteriérové sklo bezpečnostní v třídě P2A (minimálně VSG 44.2) - barva rámu: - RAL 7016 - antracit matná - celoobvodové kování s bezpečnostními čepy - vícepolohová klika uzamykatelná s klíčem (klíč společný pro okna s přístupem pacientů v prostoru jednotky 1NP) - klika ve výšce cca 1200 mm nad podlahou - pojistka proti chybné manipulaci s křídlem - klika v zaobleném tvaru (prevence proti oběšení), typ kliky bude vyvzorován před zadáním do výroby dle vzorníku dodavatele - dodáno včetně montážních a kotvících prvků	2750*2950	0	6	0	0	6
O 2	pohled z exteriéru 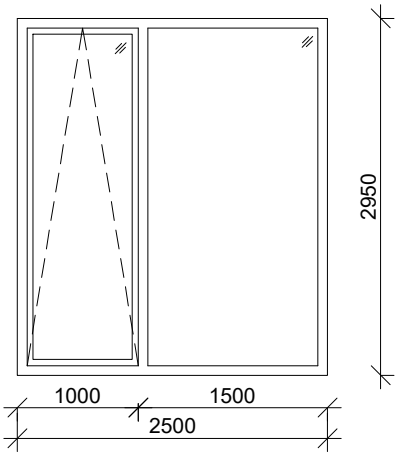	- hliníkové okno sklopné s fixní částí - hliníkový tříkomorový rám s přerušeným tepelným mostem - zasklení čirým izolačním trojsklem - součinitel prostupu tepla celým oknem min. Uw = 0,70 W/m^{2}K - vnitřní sklo bezpečnostní v třídě 1B1 (minimálně VSG 33.2) - exteriérové sklo bezpečnostní v třídě P2A (minimálně VSG 44.2) - barva rámu: - RAL 7016 - antracit matná - celoobvodové kování s bezpečnostními čepy - vícepolohová klika uzamykatelná s klíčem (klíč společný pro okna s přístupem pacientů v prostoru jednotky 1NP) - klika ve výšce cca 1200 mm nad podlahou - pojistka proti chybné manipulaci s křídlem - klika v zaobleném tvaru (prevence proti oběšení), typ kliky bude vyvzorován před zadáním do výroby dle vzorníku dodavatele - dodáno včetně montážních a kotvících prvků	2500*2950	0	1	0	0	1
O 3	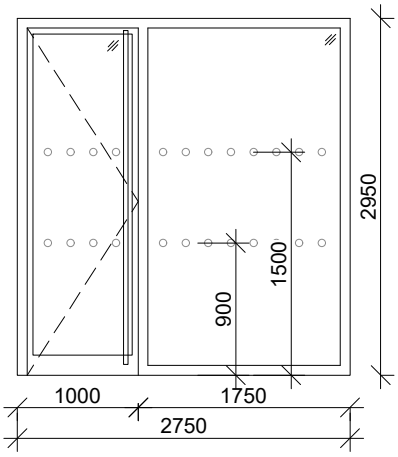	- hliníkové okno fixní s vloženými dveřmi - hliníkový tříkomorový rám s přerušeným tepelným mostem - zasklení čirým izolačním trojsklem - součinitel prostupu tepla celým oknem min. Uw = 0,70 W/m^{2}K - vnitřní sklo bezpečnostní v třídě 1B1 (minimálně VSG 33.2) - exteriérové sklo bezpečnostní v třídě P2A (minimálně VSG 44.2) - barva rámu: - RAL 7016 - antracit matná Dveře: - zámek cylindrický - v interiéru klika, barva eloxovaný hliník - v exteriéru svislé madlo Ø40 mm na výšku křídla v barvě antracit - průchozí rozměr dveří: 900 mm - bezpečnostní třída dveří RC2 - křídlo opatřeno samozavíračem - při odjištění z interiéru dveře trvale průchozí zatlačením z exteriéru - sestava opatřena kontrastním značením dle n.v. 101/2005 Sb. a vyhlášky č. 398/2009 Sb. - lepené kruhy Ø40 mm ve stříbrné barvě v osové vzdálenosti 150 mm - klika v zaobleném tvaru (prevence proti oběšení), typ kliky bude vyvzorován před zadáním do výroby dle vzorníku dodavatele - dodáno včetně montážních, kotvících prvků a dokončovacích prvků, včetně purenitového prahu	2750*2950	0	1	0	0	1

OZNAČENÍ	SCHÉMA	POPIS	ROZMĚR OTVORU (mm)	POČET (ks)				
				1PP	1NP	2NP	3NP	VŠE
O/4	pohled z exteriéru 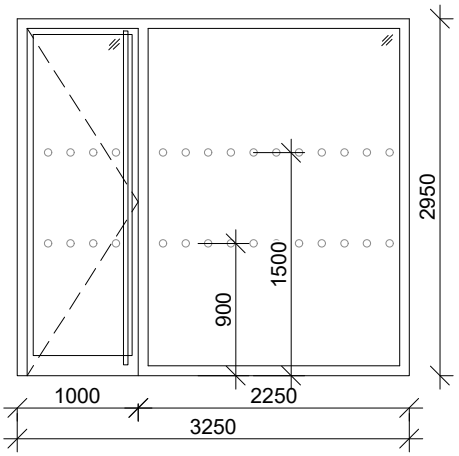 	- hliníkové okno fixní s vloženými dveřmi - hliníkový tříkomorový rám s přerušeným tepelným mostem - zasklení čirým izolačním trojsklem - součinitel prostupu tepla celým oknem min. Uw = 0,70 W/m^{2}K - vnitřní sklo bezpečnostní v třídě 1B1 (minimálně VSG 33.2) - exteriérové sklo bezpečnostní v třídě P2A (minimálně VSG 44.2) - barva rámu: - RAL 7016 - antracit matná Dveře: - zámek cylindrický - v interiéru klika, barva eloxovaný hliník - v exteriéru svislé madlo Ø40 mm na výšku křídla v barvě antracit - průchozí rozměr dveří: 900 mm - bezpečnostní třída dveří RC2 - křídlo opatřeno samozavíračem - při odjištění z interiéru dveře trvale průchozí zatlačením z exteriéru - sestava opatřena kontrastním značením dle n.v. 101/2005 Sb. a vyhlášky č. 398/2009 Sb. - lepené kruhy Ø40 mm ve stříbrné barvě v osové vzdálenosti 150 mm - klika v zaobleném tvaru (prevence proti oběšení), typ kliky bude vyvzorován před zadáním do výroby dle vzorníku dodavatele - dodáno včetně montážních, kotvících prvků a dokončovacích prvků, včetně purenitového prahu	3250*2950	0	1	0	0	1
O/5	pohled z exteriéru 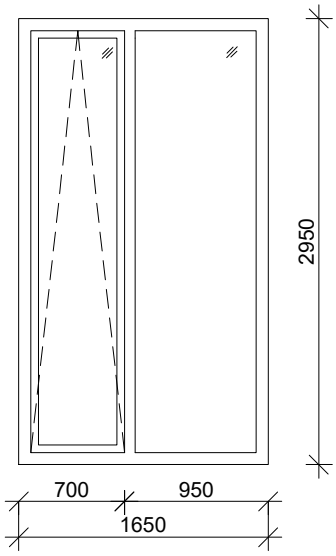 	- hliníkové okno sklopné s fixní částí - hliníkový tříkomorový rám s přerušeným tepelným mostem - zasklení čirým izolačním trojsklem - součinitel prostupu tepla celým oknem min. Uw = 0,70 W/m^{2}K - vnitřní sklo bezpečnostní v třídě 1B1 (minimálně VSG 33.2) - exteriérové sklo bezpečnostní v třídě P2A (minimálně VSG 44.2) - barva rámu: - RAL 7016 - antracit matná - celoobvodové kování s bezpečnostními čepy - vícepolohová klika uzamykatelná s klíčem (klíč společný pro okna s přístupem pacientů v prostoru jednotky 1NP) - klika ve výšce cca 1200 mm nad podlahou - pojistka proti chybné manipulaci s křídlem - klika v zaobleném tvaru (prevence proti oběšení), typ kliky bude vyvzorován před zadáním do výroby dle vzorníku dodavatele - dodáno včetně montážních a kotvících prvků	1650*2950	0	1	0	0	1
O/5a	pohled z exteriéru 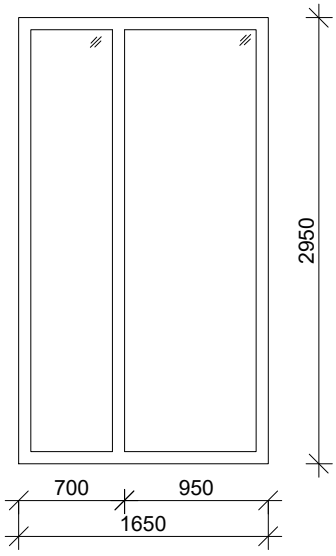 	- hliníkové okno fixní se sloupkem - hliníkový tříkomorový rám s přerušeným tepelným mostem - zasklení čirým izolačním trojsklem - součinitel prostupu tepla celým oknem min. Uw = 0,70 W/m^{2}K - vnitřní sklo bezpečnostní v třídě 1B1 (minimálně VSG 33.2) - exteriérové sklo bezpečnostní v třídě P2A (minimálně VSG 44.2) - barva rámu: - RAL 7016 - antracit matná - dodáno včetně montážních a kotvících prvků	1650*2950	0	1	0	0	1

OZNAČENÍ	SCHÉMA	POPIS	ROZMĚR OTVORU (mm)	POČET (ks)				
				1PP	1NP	2NP	3NP	VŠE
O/6	pohled z exteriéru 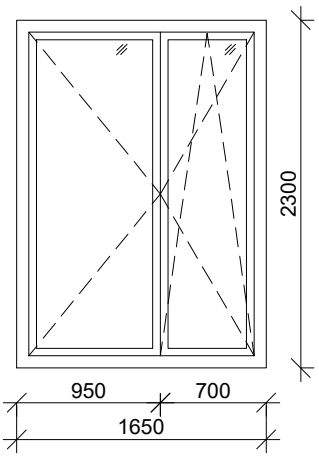 	- hliníkové okno dvoukřídlové otočné a sklopné - bez středového sloupku - hliníkový tříkomorový rám s přerušeným tepelným mostem - zasklení čirým izolačním trojsklem - součinitel prostupu tepla celým oknem min. Uw = 0,70 W/m^{2}K - vnitřní sklo bezpečnostní v třídě 1B1 (minimálně VSG 33.2) - barva rámu: - RAL 7016 - antracit matná - celoobvodové kování s bezpečnostními čepy - vícepolohová klika uzamykatelná s klíčem (klíč společný pro okna s přístupem pacientů v prostoru jednotky 1NP nebo 2NP, podle umístění) - pojistka proti chybné manipulaci s křídlem - klika v zaobleném tvaru (prevence proti oběšení), typ kliky bude vyvzorován před zadáním do výroby dle vzorníku dodavatele - dodáno včetně montážních a kotvících prvků	1650*2300	0	4	13	0	17
O/6a	pohled z exteriéru 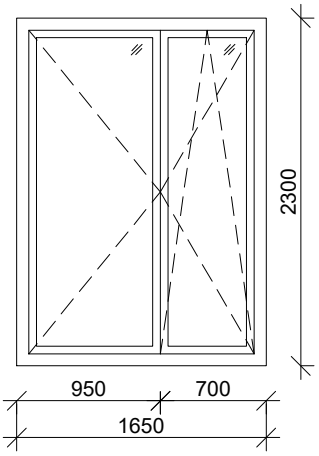 	- hliníkové okno dvoukřídlové otočné a sklopné - bez středového sloupku - hliníkový tříkomorový rám s přerušeným tepelným mostem - zasklení čirým izolačním trojsklem - součinitel prostupu tepla celým oknem min. Uw = 0,70 W/m^{2}K - barva rámu: - RAL 7016 - antracit matná - celoobvodové kování s bezpečnostními čepy - vícepolohová klika bez zámku - pojistka proti chybné manipulaci s křídlem - klika v zaobleném tvaru (prevence proti oběšení), typ kliky bude vyvzorován před zadáním do výroby dle vzorníku dodavatele - dodáno včetně montážních a kotvících prvků	1650*2300	0	6	0	0	6
O/7	pohled z exteriéru 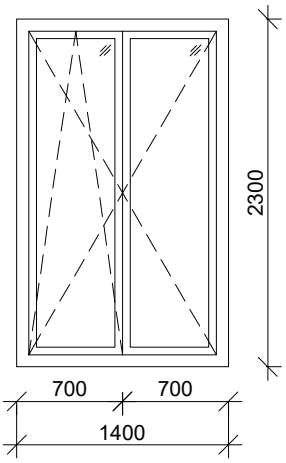 	- hliníkové okno dvoukřídlové otočné a sklopné - bez středového sloupku - hliníkový tříkomorový rám s přerušeným tepelným mostem - zasklení čirým izolačním trojsklem - součinitel prostupu tepla celým oknem min. Uw = 0,70 W/m^{2}K - vnitřní sklo bezpečnostní v třídě 1B1 (minimálně VSG 33.2) - barva rámu: - RAL 7016 - antracit matná - celoobvodové kování s bezpečnostními čepy - vícepolohová klika uzamykatelná s klíčem (klíč společný pro okna s přístupem pacientů v prostoru jednotky 1NP nebo 2NP, podle umístění) - pojistka proti chybné manipulaci s křídlem - klika v zaobleném tvaru (prevence proti oběšení), typ kliky bude vyvzorován před zadáním do výroby dle vzorníku dodavatele - dodáno včetně montážních a kotvících prvků	1400*2300	0	1	4	0	5

OZNAČENÍ	SCHÉMA	POPIS	ROZMĚR OTVORU (mm)	POČET (ks)				
				1PP	1NP	2NP	3NP	VŠE
O 8	pohled z exteriéru 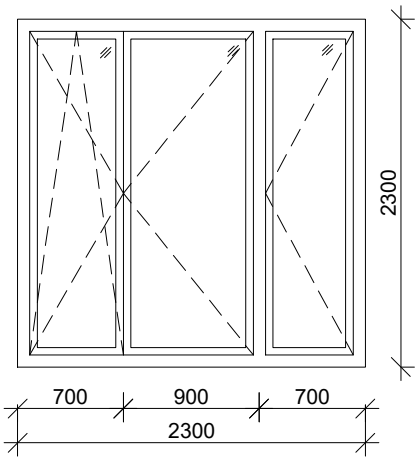	- hliníkové okno trojkřídlové otočné a sklopné - s jedním sloupkem - hliníkový tříkomorový rám s přerušeným tepelným mostem - zasklení čirým izolačním trojsklem - součinitel prostupu tepla celým oknem min. Uw = 0,70 W/m^{2}K - barva rámu: - RAL 7016 - antracit matná - celoobvodové kování s bezpečnostními čepy - 2* vícepolohová klika bez zámku - pojistka proti chybné manipulaci s křídlem - klika v zaobleném tvaru (prevence proti oběšení), typ kliky bude vyvzorován před zadáním do výroby dle vzorníku dodavatele - dodáno včetně montážních a kotvících prvků	2300*2300	0	0	1	0	1
O 9	pohled z exteriéru 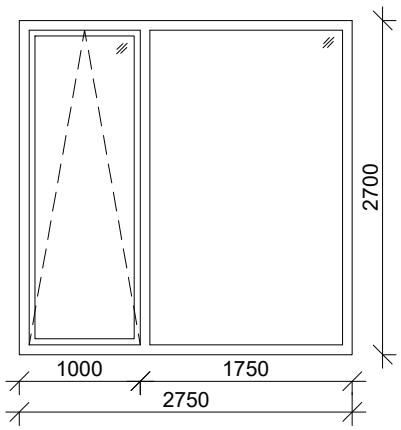	- hliníkové okno sklopné s fixní částí - hliníkový tříkomorový rám s přerušeným tepelným mostem - zasklení čirým izolačním trojsklem - součinitel prostupu tepla celým oknem min. Uw = 0,70 W/m^{2}K - vnitřní sklo bezpečnostní v třídě 1B1 (minimálně VSG 33.2) - barva rámu: - RAL 7016 - antracit matná - celoobvodové kování s bezpečnostními čepy - vícepolohová klika uzamykatelná s klíčem (klíč společný pro okna s přístupem pacientů v prostoru jednotky 2NP) - klika ve výšce cca 1200 mm nad podlahou - pojistka proti chybné manipulaci s křídlem - klika v zaobleném tvaru (prevence proti oběšení), typ kliky bude vyvzorován před zadáním do výroby dle vzorníku dodavatele - dodáno včetně montážních a kotvících prvků	2750*2700	0	0	9	0	9
O 10	pohled z exteriéru 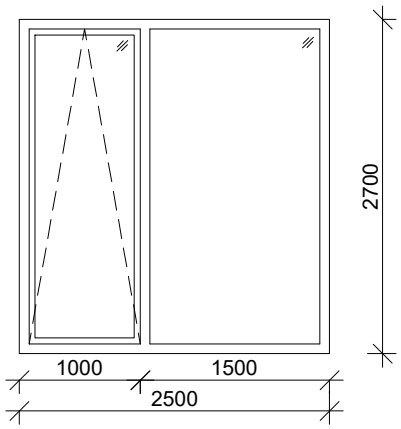	- hliníkové okno sklopné s fixní částí - hliníkový tříkomorový rám s přerušeným tepelným mostem - zasklení čirým izolačním trojsklem - součinitel prostupu tepla celým oknem min. Uw = 0,70 W/m^{2}K - vnitřní sklo bezpečnostní v třídě 1B1 (minimálně VSG 33.2) - barva rámu: - RAL 7016 - antracit matná - celoobvodové kování s bezpečnostními čepy - vícepolohová klika uzamykatelná s klíčem (klíč společný pro okna s přístupem pacientů v prostoru jednotky 2NP) - klika ve výšce cca 1200 mm nad podlahou - pojistka proti chybné manipulaci s křídlem - klika v zaobleném tvaru (prevence proti oběšení), typ kliky bude vyvzorován před zadáním do výroby dle vzorníku dodavatele - dodáno včetně montážních a kotvících prvků	2500*2700	0	0	1	0	1

OZNAČENÍ	SCHÉMA	POPIS	ROZMĚR OTVORU (mm)	POČET (ks)				
				1PP	1NP	2NP	3NP	VŠE
O 11	pohled z exteriéru 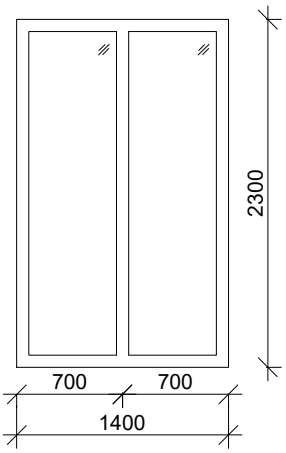	- hliníkové okno fixní se středovým sloupkem - okno protipožární - EI30DP1 - hliníkový tříkomorový rám s přerušeným tepelným mostem a protipožární výplní - zasklení čirým izolačním trojsklem - součinitel prostupu tepla celým oknem min. Uw = 1,10 W/m^{2}K - interiérové bezpečnostní třívrstvé protipožární sklo, bezpečnostní třída 1B1 - exteriérové sklo bezpečnostní v třídě P2A (minimálně VSG 44.2) - barva rámu: - RAL 7016 - antracit matná - dodáno včetně montážních a kotvících prvků	1400*2300	0	2	0	0	2
O 11a	pohled z exteriéru 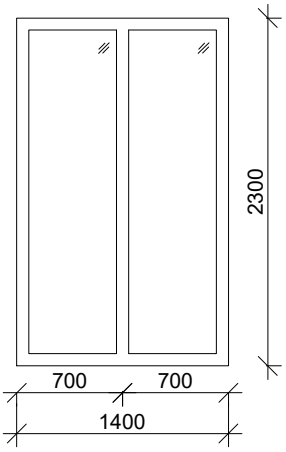	- hliníkové okno fixní se středovým sloupkem - okno protipožární - EI30DP1 - hliníkový tříkomorový rám s přerušeným tepelným mostem a protipožární výplní - zasklení čirým izolačním trojsklem - součinitel prostupu tepla celým oknem min. Uw = 1,10 W/m^{2}K - interiérové bezpečnostní třívrstvé protipožární sklo, bezpečnostní třída 1B1 - barva rámu: - RAL 7016 - antracit matná - dodáno včetně montážních a kotvících prvků	1400*2300	0	0	2	0	2
O 12	pohled z exteriéru 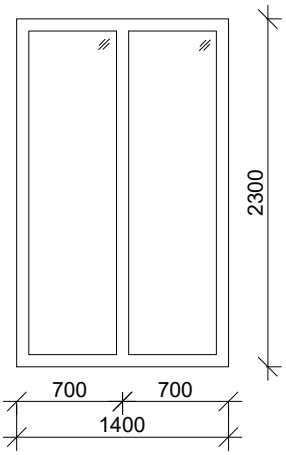	- hliníkové okno fixní se středovým sloupkem - hliníkový tříkomorový rám s přerušeným tepelným mostem - zasklení čirým izolačním trojsklem - součinitel prostupu tepla celým oknem min. Uw = 0,7 W/m^{2}K - vnitřní sklo bezpečnostní v třídě 1B1 (minimálně VSG 33.2) - exteriérové sklo bezpečnostní v třídě P2A (minimálně VSG 44.2) - barva rámu: - RAL 7016 - antracit matná - dodáno včetně montážních a kotvících prvků	1400*2300	0	1	0	0	1

OZNAČENÍ	SCHÉMA	POPIS	ROZMĚR OTVORU (mm)	POČET (ks)				
				1PP	1NP	2NP	3NP	VŠE
O 13	pohled z exteriéru 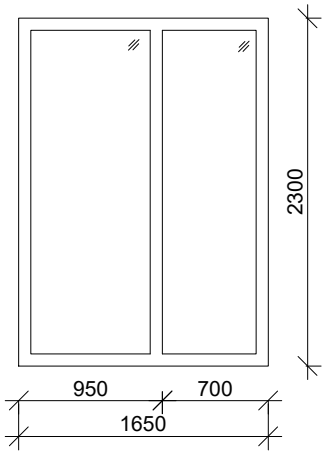 	- hliníkové okno fixní se středovým sloupkem - hliníkový tříkomorový rám s přerušeným tepelným mostem - zasklení čirým izolačním trojsklem - součinitel prostupu tepla celým oknem min. Uw = 0,70 W/m^{2}K - vnitřní sklo bezpečnostní v třídě 1B1 (minimálně VSG 33.2) - barva rámu: - RAL 7016 - antracit matná - dodáno včetně montážních a kotvících prvků	1650*2300	0	0	1	0	1
O 14	pohled z exteriéru 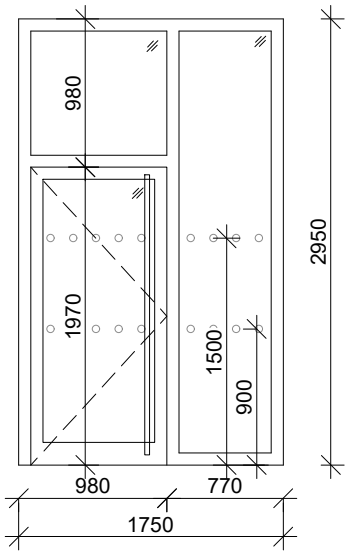 	- hliníkové okno fixní s vloženými dveřmi - hliníkový tříkomorový rám s přerušeným tepelným mostem - zasklení čirým izolačním trojsklem - součinitel prostupu tepla celým oknem min. Uw = 0,70 W/m^{2}K - vnitřní sklo bezpečnostní v třídě 1B1 (minimálně VSG 33.2) - exteriérové sklo bezpečnostní v třídě 1B1 (minimálně VSG 33.2) - barva rámu: - RAL 7016 - antracit matná Dveře: - zámek cylindrický - v interiéru klika, barva eloxovaný hliník - stříbrná - v exteriéru svislé madlo Ø40 mm na výšku křídla v barvě antracit - průchozí rozměr dveří: 900*1970 mm - křídlo opatřeno samozavíračem - při odjištění z interiéru dveře trvale průchozí zatlačením z exteriéru - klika v zaobleném tvaru (prevence proti oběšení), typ kliky bude vyvzorován před zadáním do výroby dle vzorníku dodavatele - dodáno včetně montážních, kotvících prvků a dokončovacích prvků, včetně purenitového prahu - sestava opatřena kontrastním značením dle n.v. 101/2005 Sb. a vyhlášky č. 398/2009 Sb. - lepené kruhy Ø40 mm ve stříbrné barvě v osové vzdálenosti 150 mm	1750*2950	0	1	0	0	1
O 15	pohled z exteriéru 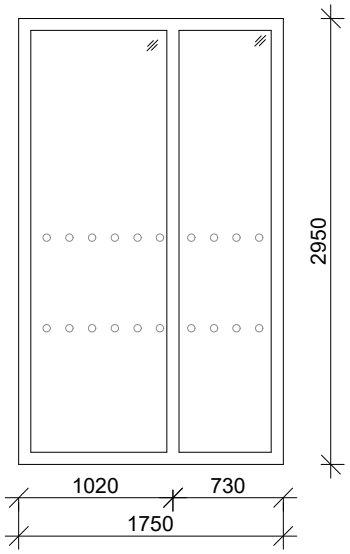 	- hliníkové okno fixní se středovým sloupkem - okno protipožární - EI30DP1 - hliníkový tříkomorový rám s přerušeným tepelným mostem a protipožární výplní - zasklení čirým izolačním trojsklem - součinitel prostupu tepla celým oknem min. Uw = 1,10 W/m^{2}K - interiérové bezpečnostní třívrstvé protipožární sklo, bezpečnostní třída 1B1 - exteriérové sklo bezpečnostní v třídě 1B1 (minimálně VSG 33.2) - barva rámu: - RAL 7016 - antracit matná - dodáno včetně montážních, kotvících prvků a dokončovacích prvků, včetně purenitového prahu - sestava opatřena kontrastním značením dle n.v. 101/2005 Sb. a vyhlášky č. 398/2009 Sb. - lepené kruhy Ø40 mm ve stříbrné barvě v osové vzdálenosti 150 mm	1750*2950	0	1	0	0	1

OZNAČENÍ	SCHÉMA	POPIS	ROZMĚR OTVORU (mm)	POČET (ks)				
				1PP	1NP	2NP	3NP	VŠE
O/16	pohled z exteriéru 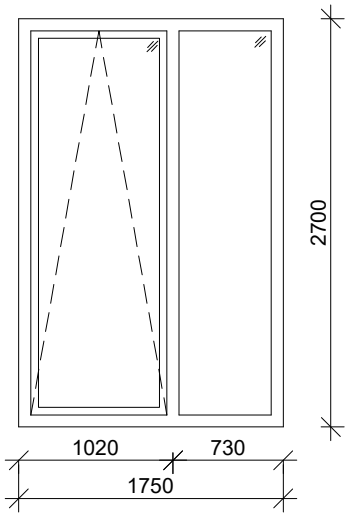	- hliníkové okno sklopné s fixní částí (členění jako O/14) - hliníkový tříkomorový rám s přerušeným tepelným mostem - zasklení čirým izolačním trojsklem - součinitel prostupu tepla celým oknem min. Uw = 0,70 W/m^{2}K - vnitřní sklo bezpečnostní v třídě 1B1 (minimálně VSG 33.2) - barva rámu: - RAL 7016 - antracit matná - celoobvodové kování s bezpečnostními čepy - vícepolohová klika uzamykatelná s klíčem (klíč společný pro okna s přístupem pacientů v prostoru jednotky 2NP) - klika ve výšce cca 1200 mm nad podlahou - pojistka proti chybné manipulaci s křídlem - klika v zaobleném tvaru (prevence proti oběšení), typ kliky bude vyvzorován před zadáním do výroby dle vzorníku dodavatele - dodáno včetně montážních a kotvících prvků	1750*2700	0	0	1	0	1
O/17	pohled z exteriéru 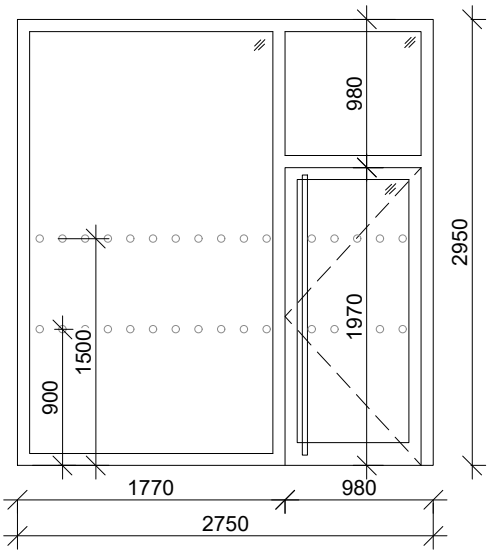	- hliníkové okno fixní s vloženými dveřmi - hliníkový tříkomorový rám s přerušeným tepelným mostem - zasklení čirým izolačním trojsklem - součinitel prostupu tepla celým oknem min. Uw = 0,70 W/m^{2}K - vnitřní sklo bezpečnostní v třídě 1B1 (minimálně VSG 33.2) - exteriérové sklo bezpečnostní v třídě 1B1 (minimálně VSG 33.2) - barva rámu: - RAL 7016 - antracit matná Dveře: - zámek cylindrický - v interiéru klika, barva eloxovaný hliník - stříbrná - v exteriéru svislé madlo Ø40 mm na výšku křídla v barvě antracit - průchozí rozměr dveří: 900*1970 mm - křídlo opatřeno samozavíračem - při odjištění z interiéru dveře trvale průchozí zatlačením z exteriéru - klika v zaobleném tvaru (prevence proti oběšení), typ kliky bude vyvzorován před zadáním do výroby dle vzorníku dodavatele - dodáno včetně montážních, kotvících prvků a dokončovacích prvků, včetně purenitového prahu - sestava opatřena kontrastním značením dle n.v. 101/2005 Sb. a vyhlášky č. 398/2009 Sb. - lepené kruhy Ø40 mm ve stříbrné barvě v osové vzdálenosti 150 mm	2750*2950	0	1	0	0	1
O/18	pohled z exteriéru 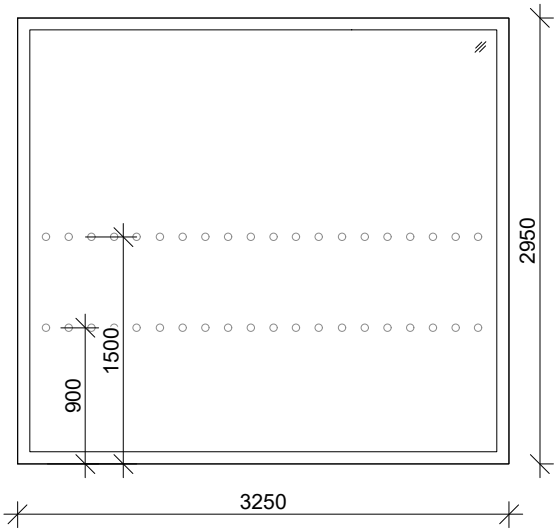	- hliníkové okno fixní - hliníkový tříkomorový rám s přerušeným tepelným mostem - zasklení čirým izolačním trojsklem - součinitel prostupu tepla celým oknem min. Uw = 0,70 W/m^{2}K - vnitřní sklo bezpečnostní v třídě 1B1 (minimálně VSG 33.2) - exteriérové sklo bezpečnostní v třídě 1B1 (minimálně VSG 33.2) - barva rámu: - RAL 7016 - antracit matná - dodáno včetně montážních, kotvících prvků a dokončovacích prvků, včetně purenitového prahu - sestava opatřena kontrastním značením dle n.v. 101/2005 Sb. a vyhlášky č. 398/2009 Sb. - lepené kruhy Ø40 mm ve stříbrné barvě v osové vzdálenosti 150 mm	3250*2950	0	1	0	0	1

OZNAČENÍ	SCHÉMA	POPIS	ROZMĚR OTVORU (mm)	POČET (ks)				
				1PP	1NP	2NP	3NP	VŠE
O 19	pohled z exteriéru		5700*2950	0	0	1	0	1

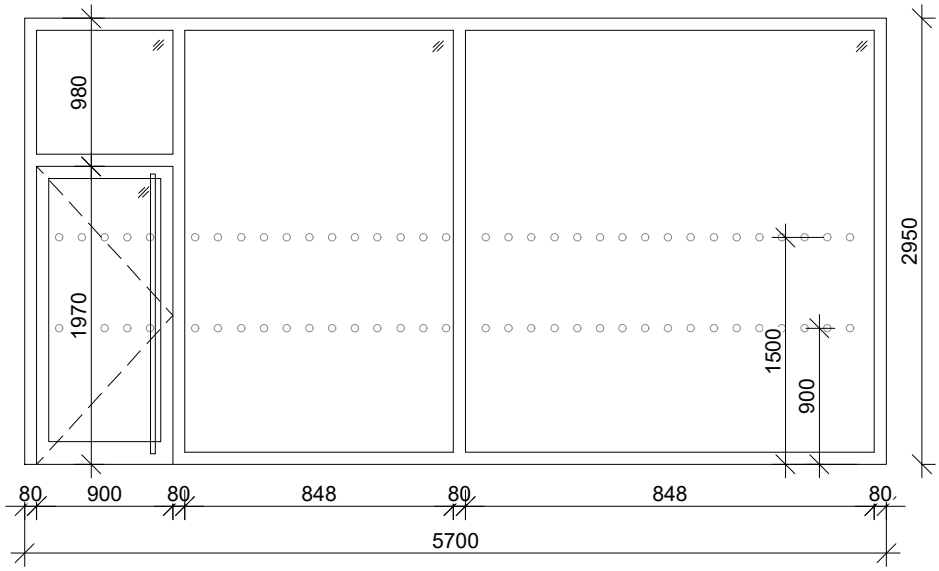

- hliníkové okno fixní s vloženými dveřmi
- hliníkový tříkomorový rám s přerušeným tepelným mostem
- zasklení čirým izolačním trojsklem
- součinitel prostupu tepla celým oknem min. Uw = 0,70 W/m^{2}K
- vnitřní sklo bezpečnostní v třídě 1B1 (minimálně VSG 33.2)
- exteriérové sklo bezpečnostní v třídě 1B1 (minimálně VSG 33.2)
- barva rámu: - RAL 7016 - antracit matná

- sestava opatřena kontrastním značením dle n.v. 101/2005 Sb. a vyhlášky č. 398/2009 Sb.
- lepené kruhy Ø40 mm ve stříbrné barvě v osové vzdálenosti 150 mm

Dveře:
- zámek cylindrický
- v interiéru klika, barva eloxovaný hliník - stříbrná
- v exteriéru svislé madlo Ø40 mm na výšku křídla v barvě antracit
- průchozí rozměr dveří: 900*1970 mm
- křídlo opatřeno samozavíračem
- při odjištění z interiéru dveře trvale průchozí zatlačením z exteriéru

- klika v zaobleném tvaru (prevence proti oběšení), typ kliky bude vyvzorován před zadáním do výroby dle vzorníku dodavatele

dodáno včetně montážních, kotvících prvků a dokončovacích prvků, včetně purenitového prahu

O 20	pohled z exteriéru		5550*2950	0	0	1	0	1

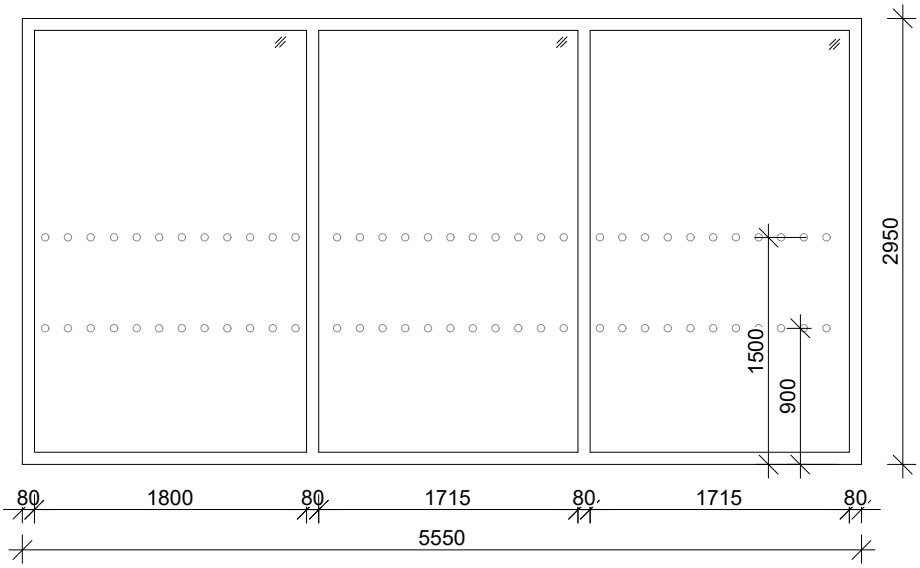

- hliníkové okno fixní
- hliníkový tříkomorový rám s přerušeným tepelným mostem
- zasklení čirým izolačním trojsklem
- součinitel prostupu tepla celým oknem min. Uw = 0,70 W/m^{2}K
- vnitřní sklo bezpečnostní v třídě 1B1 (minimálně VSG 33.2)
- exteriérové sklo bezpečnostní v třídě 1B1 (minimálně VSG 33.2)
- barva rámu: - RAL 7016 - antracit matná

- dodáno včetně montážních, kotvících prvků a dokončovacích prvků, včetně purenitového prahu

- sestava opatřena kontrastním značením dle n.v. 101/2005 Sb. a vyhlášky č. 398/2009 Sb.
- lepené kruhy Ø40 mm ve stříbrné barvě v osové vzdálenosti 150 mm

OZNAČENÍ	SCHÉMA	POPIS	ROZMĚR OTVORU (mm)	POČET (ks)				
				1PP	1NP	2NP	3NP	VŠE
O 21	pohled z exteriéru 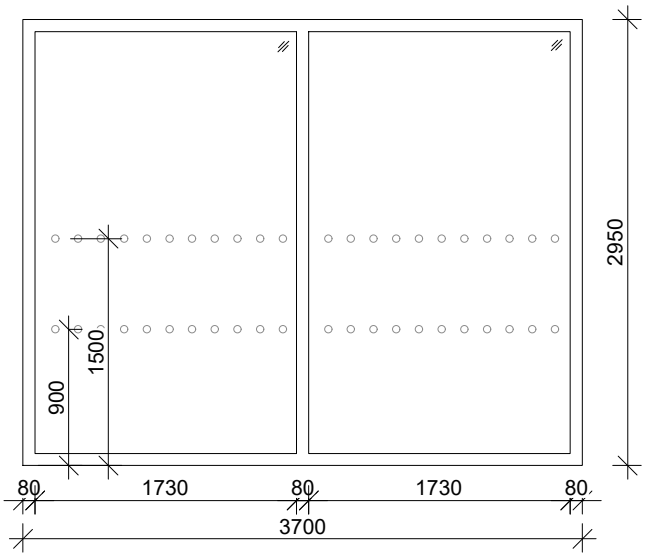 - hliníkové okno fixní - hliníkový tříkomorový rám s přerušeným tepelným mostem - zasklení čirým izolačním trojsklem - součinitel prostupu tepla celým oknem min. Uw = 0,70 W/m^{2}K - vnitřní sklo bezpečnostní v třídě 1B1 (minimálně VSG 33.2) - exteriérové sklo bezpečnostní v třídě 1B1 (minimálně VSG 33.2) - barva rámu: - RAL 7016 - antracit matná - dodáno včetně montážních, kotvících prvků a dokončovacích prvků, včetně purenitového prahu - sestava opatřena kontrastním značením dle n.v. 101/2005 Sb. a vyhlášky č. 398/2009 Sb. - lepené kruhy Ø40 mm ve stříbrné barvě v osové vzdálenosti 150 mm		3700*2950	0	0	1	0	1
O 22	pohled z exteriéru 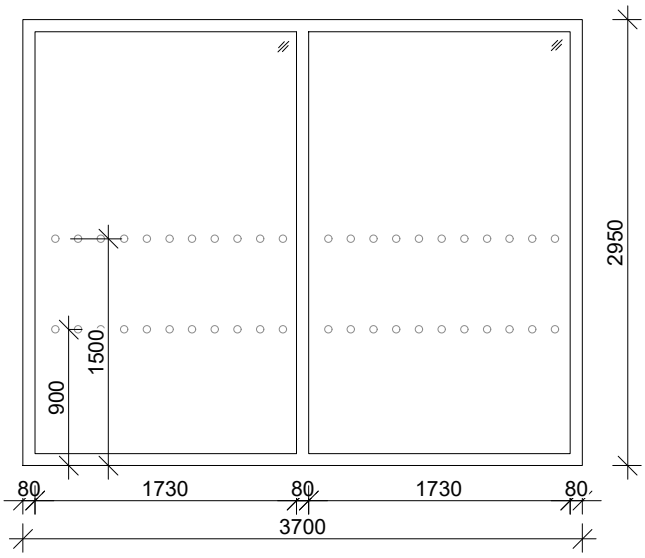 - hliníkové okno fixní - okno protipožární - EI30DP1 - hliníkový tříkomorový rám s přerušeným tepelným mostem a protipožární výplní - zasklení čirým izolačním dvojsklem - součinitel prostupu tepla celým oknem min. Uw = 1,00 W/m^{2}K - interiérové bezpečnostní třívrstvé protipožární sklo, bezpečnostní třída 1B1 - exteriérové sklo bezpečnostní v třídě 1B1 (minimálně VSG 33.2) - barva rámu: - RAL 7016 - antracit matná - dodáno včetně montážních, kotvících prvků a dokončovacích prvků, včetně purenitového prahu - sestava opatřena kontrastním značením dle n.v. 101/2005 Sb. a vyhlášky č. 398/2009 Sb. - lepené kruhy Ø40 mm ve stříbrné barvě v osové vzdálenosti 150 mm		3700*2950	0	0	1	0	1

OZNAČENÍ	SCHÉMA	POPIS	ROZMĚR OTVORU (mm)	POČET (ks)				
				1PP	1NP	2NP	3NP	VŠE
O 23	pohled z exteriéru 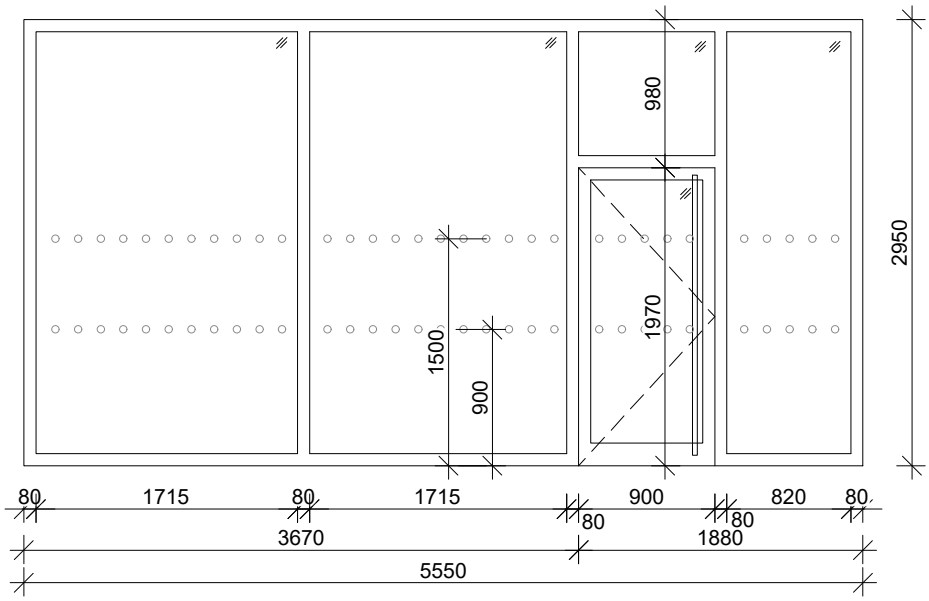 	- hliníkové okno fixní s vloženými dveřmi - okno protipožární - EI30DP1 - hliníkový tříkomorový rám s přerušeným tepelným mostem a protipožární výplní - zasklení čirým izolačním dvojsklem - součinitel prostupu tepla celým oknem min. Uw = 1,00 W/m^{2}K - interiérové bezpečnostní třívrstvé protipožární sklo, bezpečnostní třída 1B1 - exteriérové sklo bezpečnostní v třídě 1B1 (minimálně VSG 33.2) - barva rámu: - RAL 7016 - antracit matná Dveře: - zámek cylindrický - v interiéru klika, barva eloxovaný hliník - v exteriéru svislé madlo Ø40 mm na výšku křídla v barvě antracit - průchozí rozměr dveří: 900*1970 mm - křídlo opatřeno samozavíračem - při odjištění z interiéru dveře trvale průchozí zatlačením z exteriéru - klika v zaobleném tvaru (prevence proti oběšení), typ kliky bude vyvzorován před zadáním do výroby dle vzorníku dodavatele - dodáno včetně montážních, kotvících prvků a dokončovacích prvků, včetně purenitového prahu - sestava opatřena kontrastním značením dle n.v. 101/2005 Sb. a vyhlášky č. 398/2009 Sb. - lepené kruhy Ø40 mm ve stříbrné barvě v osové vzdálenosti 150 mm	3700*2950	0	0	1	0	1
O 24	pohled z exteriéru 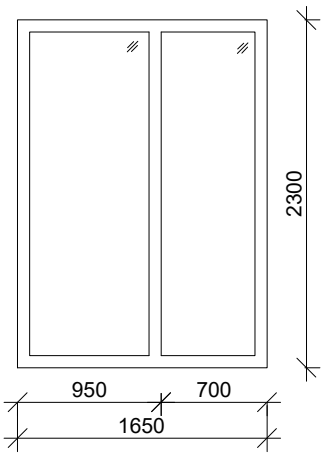 	- hliníkové okno fixní se středovým sloupkem - okno protipožární - EI30DP1 - hliníkový tříkomorový rám s přerušeným tepelným mostem a protipožární výplní - zasklení čirým izolačním trojsklem - součinitel prostupu tepla celým oknem min. Uw = 1,10 W/m^{2}K - interiérové bezpečnostní třívrstvé protipožární sklo, bezpečnostní třída 1B1 - barva rámu: - RAL 7016 - antracit matná - dodáno včetně montážních a kotvících prvků	1650*2300	0	1	0	0	1

OZNAČENÍ	SCHÉMA	POPIS	ROZMĚR OTVORU (mm)	POČET (ks)				
				1PP	1NP	2NP	3NP	VŠE
O/25	pohled z exteriéru 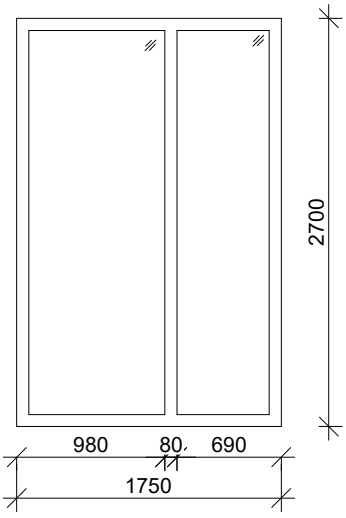	- hliníkové okno fixní se středovým sloupkem - okno protipožární - EI30DP1 - hliníkový tříkomorový rám s přerušeným tepelným mostem a protipožární výplní - zasklení čirým izolačním trojsklem - součinitel prostupu tepla celým oknem min. Uw = 1,10 W/m^{2}K - interiérové bezpečnostní třívrstvé protipožární sklo, bezpečnostní třída 1B1 - barva rámu: - RAL 7016 - antracit matná - dodáno včetně montážních a kotvících prvků - sestava opatřena kontrastním značením dle n.v. 101/2005 Sb. a vyhlášky č. 398/2009 Sb. - lepené kruhy Ø40 mm ve stříbrné barvě v osové vzdálenosti 150 mm	1750*2700	0	0	1	0	1
O/26	pohled z exteriéru		8100*1750	0	0	1	0	1

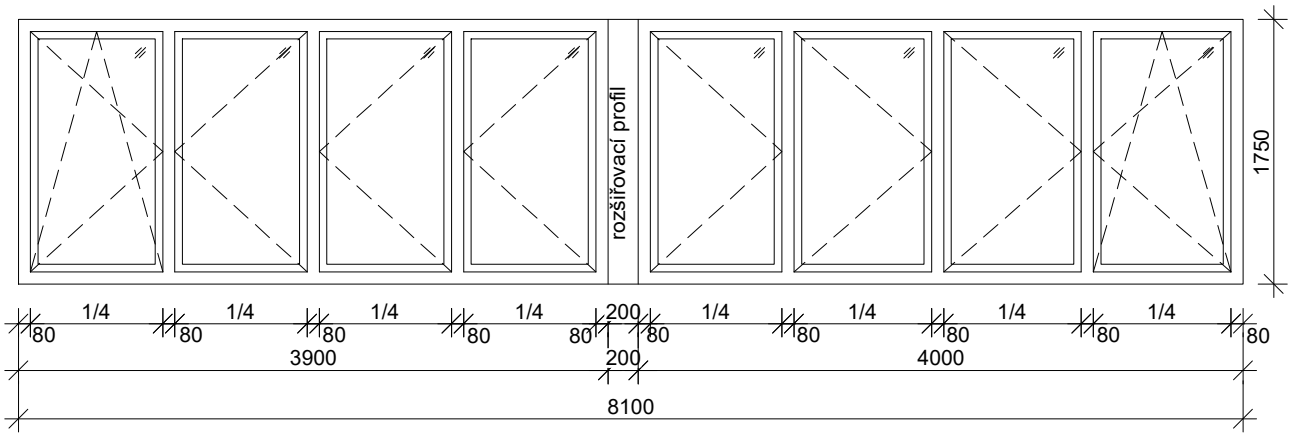

O/26a			8100*1750	0	0	1	0	1

pohled z exteriéru

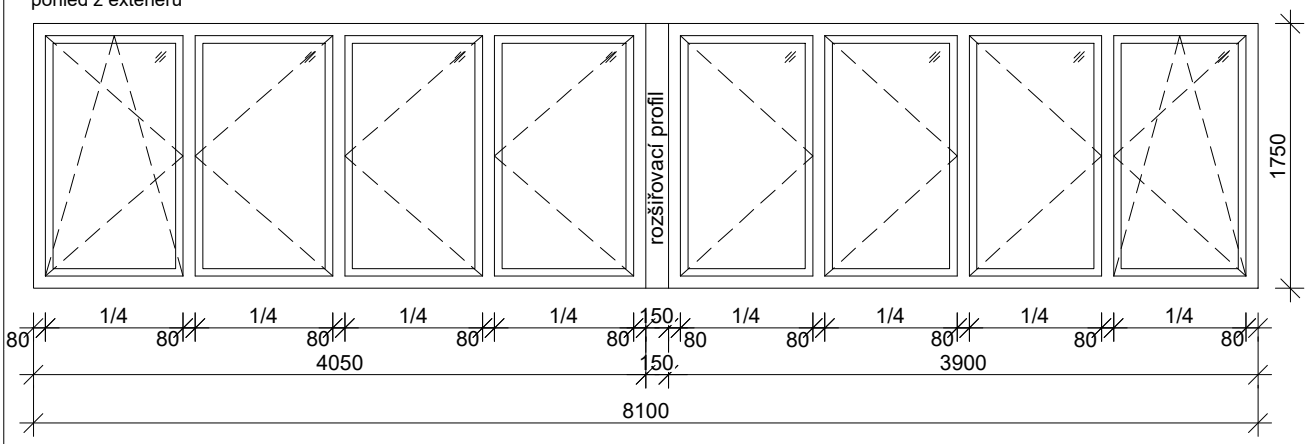

O/26 O/26a

- hliníkové okno s více křídly otočné a sklopné
- se sloupky
- hliníkový tříkomorový rám s přerušeným tepelným mostem
- zasklení čirým izolačním trojsklem
- součinitel prostupu tepla celým oknem min. Uw = 0,70 W/m^{2}K
- vnitřní sklo bezpečnostní v třídě 1B1 (minimálně VSG 33.2)
- barva rámu: - RAL 7016 - antracit matná
- celoobvodové kování s bezpečnostními čepy
- vícepolohová klika bez zámku
- pojistka proti chybné manipulaci s křídlem
- vložen rozšiřovací profil pro napojení vnitřní příčky
- klika v zaobleném tvaru (prevence proti oběšení), typ kliky bude vyvzorován před zadáním do výroby dle vzorníku dodavatele
- dodáno včetně montážních a kotvících prvků

OZNAČENÍ	SCHÉMA	POPIS	ROZMĚR OTVORU (mm)	POČET (ks)				
				1PP	1NP	2NP	3NP	VŠE
O 27	pohled z exteriéru		7320*1750	0	0	1	0	1

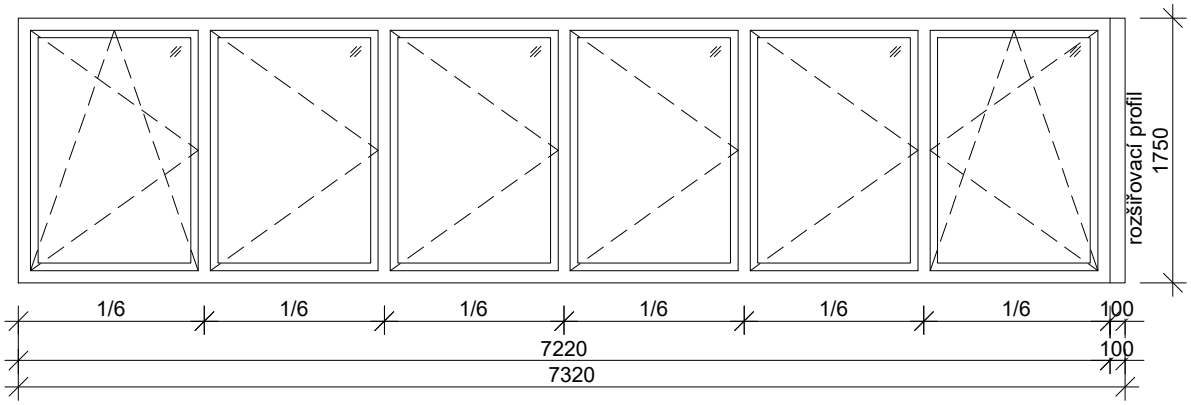

- hliníkové okno s více křídly otočné a sklopné
- se sloupky
- hliníkový tříkomorový rám s přerušeným tepelným mostem
- zasklení čirým izolačním trojsklem
- součinitel prostupu tepla celým oknem min. Uw = 0,70 W/m^{2}K
- vnitřní sklo bezpečnostní v třídě 1B1 (minimálně VSG 33.2)
- barva rámu: - RAL 7016 - antracit matná
- celoobvodové kování s bezpečnostními čepy
- vícepolohová klika bez zámku
- pojistka proti chybné manipulaci s křídlem
- po straně vložen rozšiřovací profil kvůli návaznosti předstěny
- klika v zaobleném tvaru (prevence proti oběšení), typ kliky bude vyvzorován před zadáním do výroby dle vzorníku dodavatele
- dodáno včetně montážních a kotvících prvků

O 28	pohled z exteriéru		dle nákresu	0	0	0	1	1

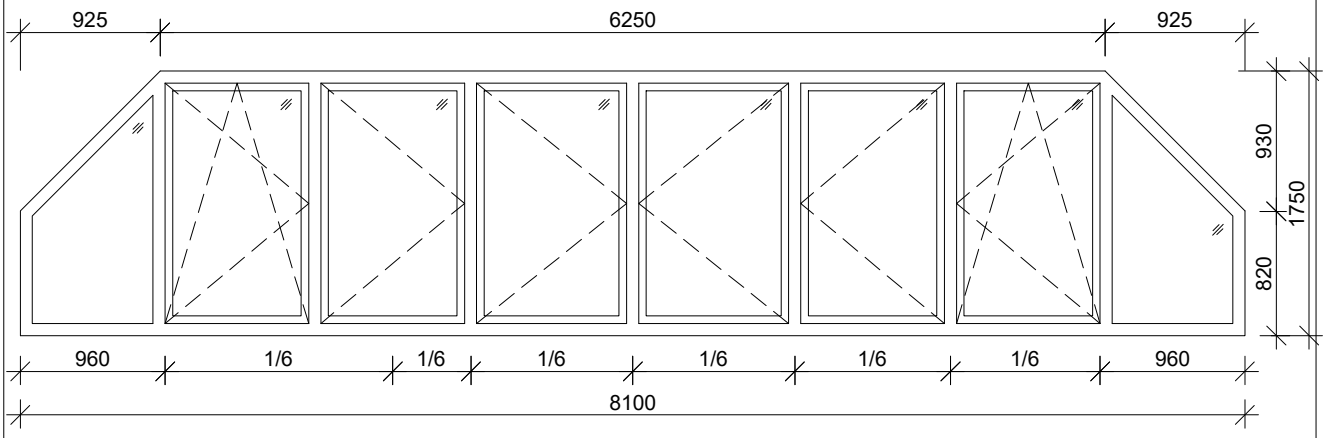

- hliníkové okno s více křídly otočné a sklopné, s fixními částmi
- se sloupky
- hliníkový tříkomorový rám s přerušeným tepelným mostem
- zasklení čirým izolačním trojsklem
- součinitel prostupu tepla celým oknem min. Uw = 0,70 W/m^{2}K
- barva rámu: - RAL 7016 - antracit matná
- celoobvodové kování s bezpečnostními čepy
- vícepolohová klika bez zámku
- pojistka proti chybné manipulaci s křídlem
- klika v zaobleném tvaru (prevence proti oběšení), typ kliky bude vyvzorován před zadáním do výroby dle vzorníku dodavatele
- dodáno včetně montážních a kotvících prvků

OZNAČENÍ	SCHÉMA	POPIS	ROZMĚR OTVORU (mm)	POČET (ks)				
				1PP	1NP	2NP	3NP	VŠE
O 28a	pohled z exteriéru		dle nákresu	0	0	0	1	1

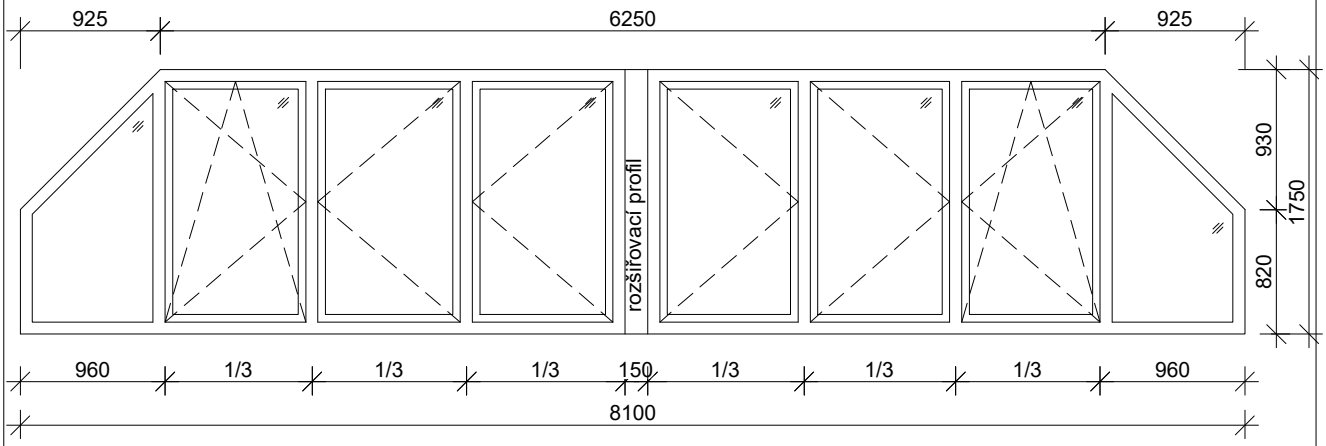

- hliníkové okno s více křídly otočné a sklopné, s fixními částmi
- se sloupky
- hliníkový tříkomorový rám s přerušeným tepelným mostem
- zasklení čirým izolačním trojsklem
- součinitel prostupu tepla celým oknem min. Uw = 0,70 W/m^{2}K
- barva rámu: - RAL 7016 - antracit matná
- celoobvodové kování s bezpečnostními čepy
- vícepolohová klika bez zámku
- pojistka proti chybné manipulaci s křídlem
- vložen rozšiřovací profil pro napojení vnitřní příčky
- klika v zaobleném tvaru (prevence proti oběšení), typ kliky bude vyvzorován před zadáním do výroby dle vzorníku dodavatele
- dodáno včetně montážních a kotvících prvků

O 29	pohled z exteriéru		dle nákresu	0	0	0	1	1

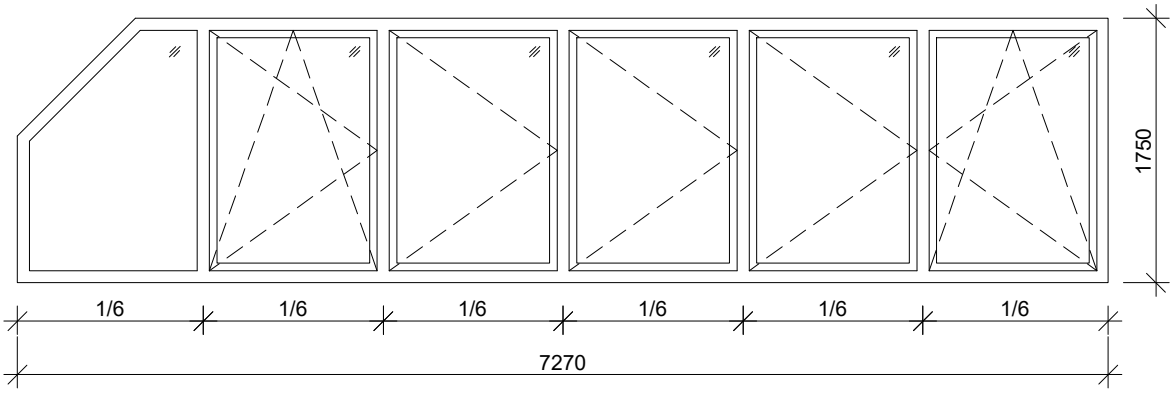

- hliníkové okno s více křídly otočné a sklopné
- se sloupky
- hliníkový tříkomorový rám s přerušeným tepelným mostem
- zasklení čirým izolačním trojsklem
- součinitel prostupu tepla celým oknem min. Uw = 0,70 W/m^{2}K
- vnitřní sklo bezpečnostní v třídě 1B1 (minimálně VSG 33.2)
- barva rámu: - RAL 7016 - antracit matná
- celoobvodové kování s bezpečnostními čepy
- vícepolohová klika bez zámku
- pojistka proti chybné manipulaci s křídlem
- klika v zaobleném tvaru (prevence proti oběšení), typ kliky bude vyvzorován před zadáním do výroby dle vzorníku dodavatele
- dodáno včetně montážních a kotvících prvků

OZNAČENÍ	SCHÉMA	POPIS	ROZMĚR OTVORU (mm)	POČET (ks)				
				1PP	1NP	2NP	3NP	VŠE
O/30a O/30b O/30c	pohled z exteriéru	hliníková sloupko-příčková prosklená fasáda - 3 sekce - hliníkový sloupek pohledové šířky 50 mm, - hliníková příčka pohledové šířky 50 mm, - hloubku sloupku nutno ověřit statickým výpočtem, předpoklad max. 165 mm - zasklení čirým izolačním trojsklem Ug=0,6W/m^{2}K - v 1NP - vnitřní sklo bezpečnostní v třídě 1B1 (minimálně VSG 33.2) - exteriérové sklo bezpečnostní v třídě 1B1 (minimálně VSG 33.2) - ve 2NP a 3NP - vnitřní sklo bezpečnostní v třídě 1B1 (minimálně VSG 33.2) - barva rámu - RAL 7016 - antracit matná - v exteriéru použitá přítlačná lišta výšky do 15 mm - kotvení do železobetonových konstrukcí - sestava ve spodních patrech opatřena kontrastním značením dle n.v. 101/2005 Sb. a vyhlášky č. 398/2009 Sb. - lepené kruhy Ø40 mm ve stříbrné barvě v osové vzdálenosti 150 mm - dodáno včetně montážních, kotvících prvků a dokončovacích prvků	dle nákresu	sestava O/30a				1
			dle nákresu	sestava O/30b				1
			dle nákresu	sestava O/30c				1

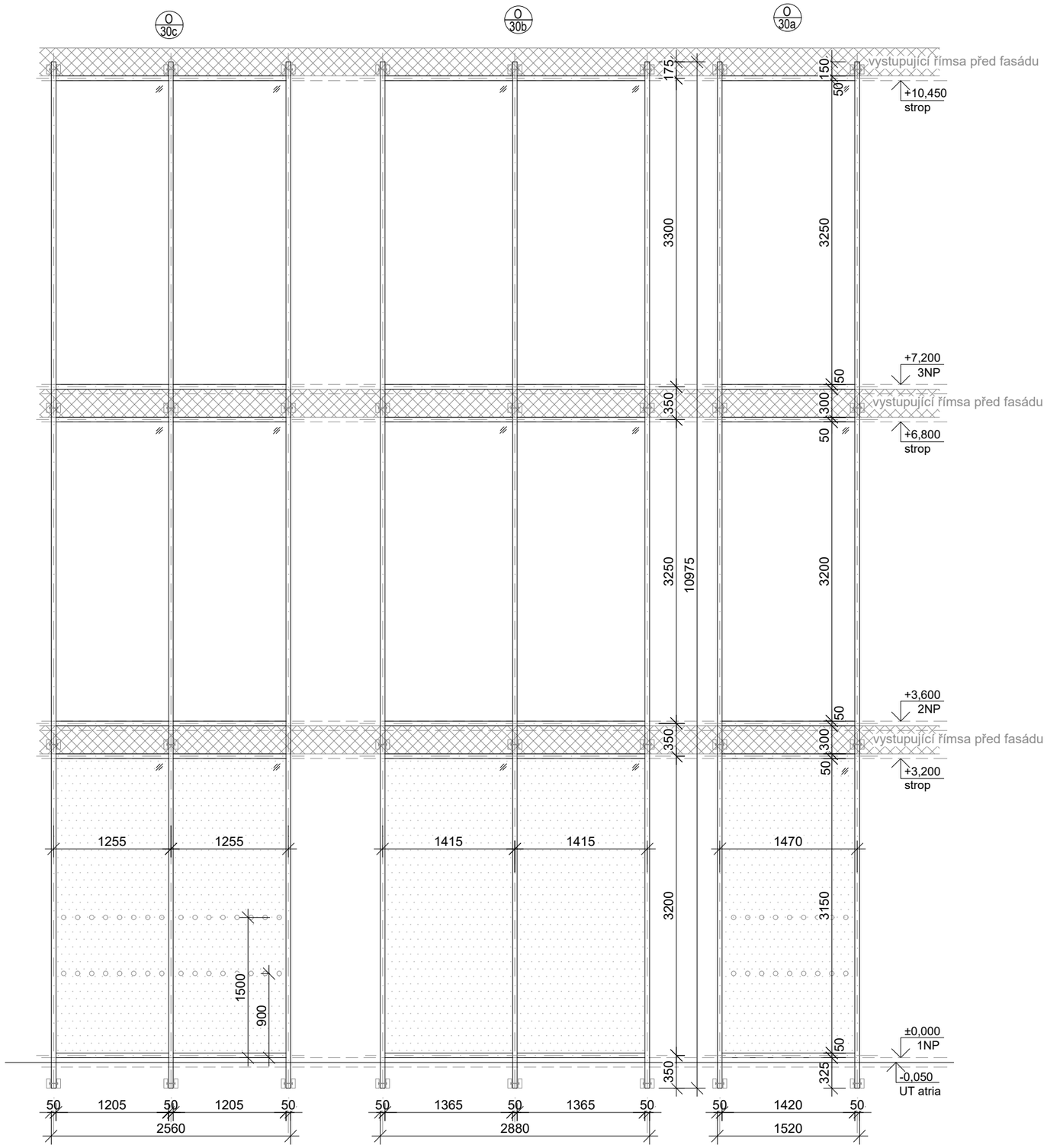

OZNAČENÍ	SCHÉMA	POPIS	ROZMĚR OTVORU (mm)	POČET (ks)				
				1PP	1NP	2NP	3NP	VŠE
O/31a O/31b	pohled z exteriéru	hliníková sloupko-příčková prosklená fasáda - 2 sekce s vloženými dvoukřídlovými dveřmi - hliníkový sloupek pohledové šířky 50 mm, - hliníková příčka pohledové šířky 50 mm, - hloubku sloupku nutno ověřit statickým výpočtem, předpoklad max. 165 mm - zasklení čirým izolačním trojsklem Ug=0,6W/m^{2}K - v 1NP - vnitřní sklo bezpečnostní v třídě 1B1 (minimálně VSG 33.2) - exteriérové sklo bezpečnostní v třídě P2A (minimálně VSG 44.2) - nad dveřmi bez bezpečnostních požadavků - ve 2NP a 3NP - vnitřní sklo bezpečnostní v třídě 1B1 (minimálně VSG 33.2) - barva rámu - RAL 7016 - antracit matná - v exteriéru použitá přítlačná lišta výšky do 15 mm - kotvení do železobetonových konstrukcí Dveře - dveře ve standardu prosklené fasády - čistý průchozí rozměr aktivního křídla 1100 mm - pasivní křídlo otevíravé po odjištění (v běžném provozu bude uzavřeno) - kování klika/klika - kování štítkové - otevírání impulsem z čtečky karet, videovrátným nebo klikou (klíčem) - ve směru úniku trvale otevřeno - paniková funkce - elektromechanický samozamykací panikový zámek, dvoubodový - křídla opatřena samozavírači C3 v černé barvě - koordinátor zavírání - generální klíč - sestava opatřena kontrastním značením dle n.v. 101/2005 Sb. a vyhlášky č. 398/2009 Sb. - lepené kruhy Ø40 mm ve stříbrné barvě v osové vzdálenosti 150 mm - dodáno včetně montážních, kotvících prvků a dokončovacích prvků	dle nákresu	sestava O/31a				1
			dle nákresu	sestava O/31b				1

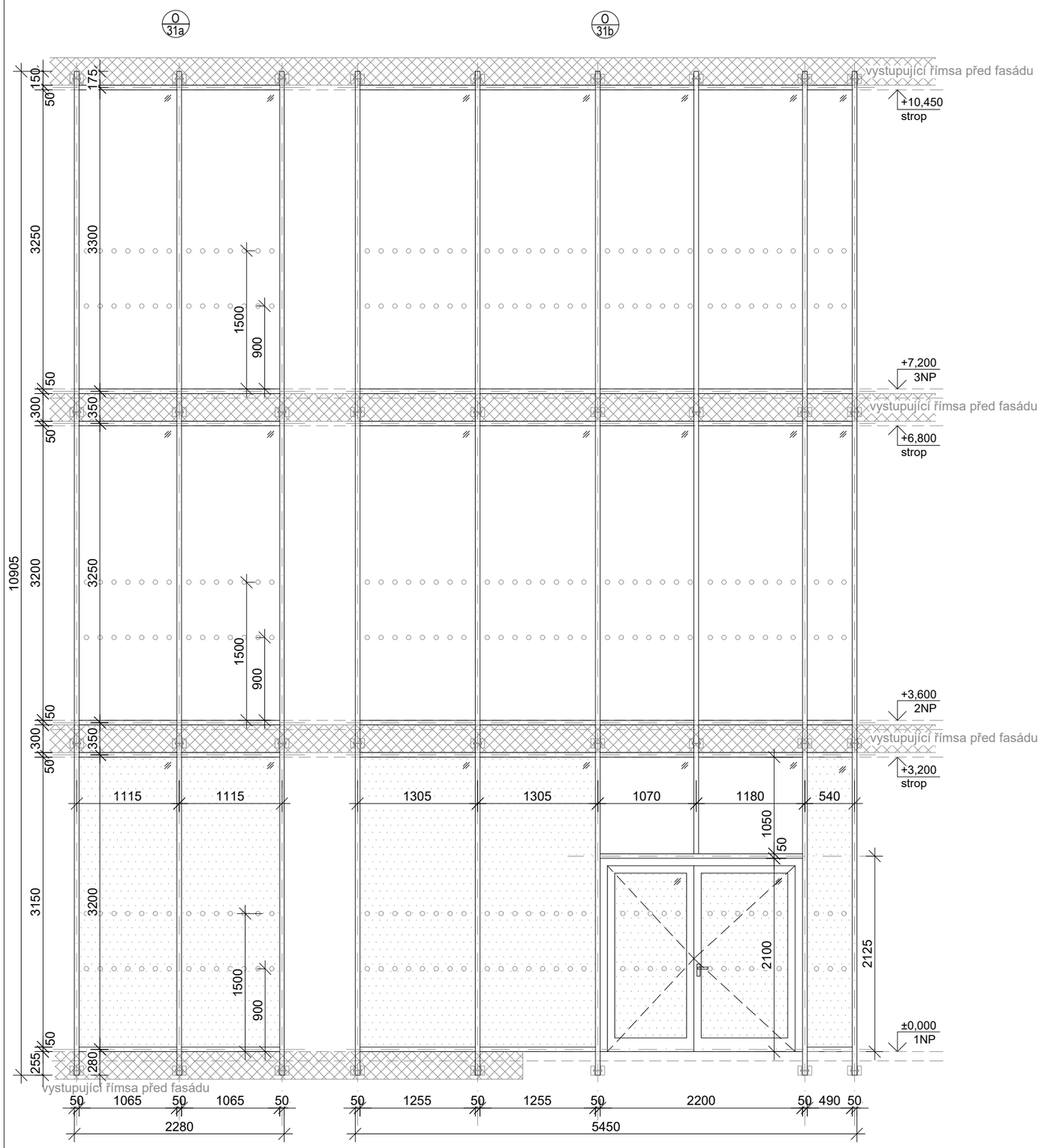

OZNAČENÍ	SCHÉMA	POPIS	ROZMĚR OTVORU (mm)	POČET (ks)				
				1PP	1NP	2NP	3NP	VŠE
O 32	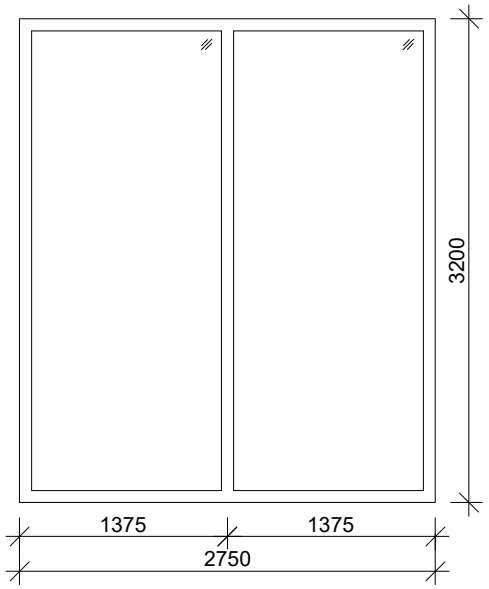	- interiérové hliníkové fixní okno - požadovaná požární odolnost sestavy EI60 DP1 - hliníkový rám s protipožární výplní - barva rámu - RAL 7016 - antracit matná - bezpečnostní vícevrstvé protipožární sklo, bezpečnostní třída 1B1 - prosklení opatřeno v celé ploše mléčnou světlo-propustnou fólií - dodáno včetně montážních, kotvících prvků a dokončovacích prvků	2750*3200	0	1	0	0	1
O 33	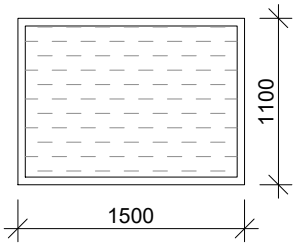	- interiérové pozorovací hliníkové okno fixní - bez požární odolnosti - barva rámu - RAL 9016 - bílá matná - zasklení dvojsklem s vloženými žaluziemi - sklo ze strany pokoje pacienta - bezpečnostní třída prosklení 1B1 (minimálně VSG 33.2) <u>Žaluzie</u> - horizontální žaluzie s mechanickým ovládáním - osazeno mezi skla - ovládání nekonečnou šňůrou - horní a spodní profil z ocelového plechu, oboustranně lakovaného, lamely ze slitiny AlMg	1500*1100	0	0	2	0	2
O 34	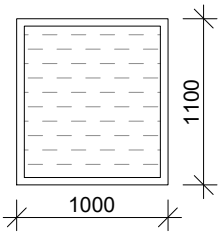	- interiérové pozorovací hliníkové okno fixní - bez požární odolnosti - barva rámu - RAL 9016 - bílá matná - zasklení dvojsklem s vloženými žaluziemi - obě skla - bezpečnostní třída 1B1 (minimálně VSG 33.2) <u>Žaluzie</u> - horizontální žaluzie s mechanickým ovládáním - osazeno mezi skla - ovládání nekonečnou šňůrou - horní a spodní profil z ocelového plechu, oboustranně lakovaného, lamely ze slitiny AlMg - žaluzie ovládané ze strany zákrokového sálu	1000*1100	0	0	1	0	1
O 35	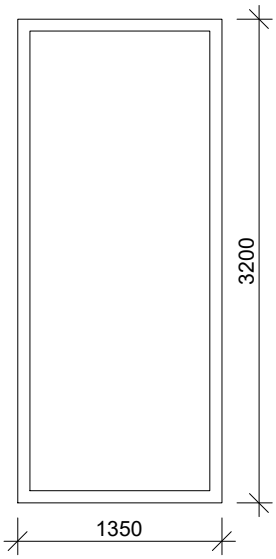	- interiérové hliníkové fixní okno - požadovaná požární odolnost sestavy EI60 DP1 - hliníkový rám s protipožární výplní - barva rámu - RAL 7016 - antracit matná - bezpečnostní vícevrstvé protipožární sklo, bezpečnostní třída 1B1 - prosklení opatřeno v celé ploše mléčnou světlo-propustnou fólií - dodáno včetně montážních, kotvících prvků a dokončovacích prvků	1350*3200	0	0	1	0	1

OZNAČENÍ	SCHÉMA	POPIS	ROZMĚR OTVORU (mm)	POČET (ks)				
				1PP	1NP	2NP	3NP	VŠE
O 36	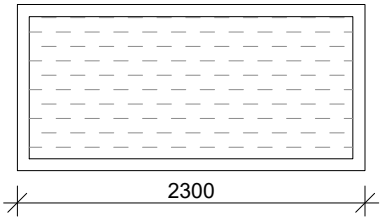	- interiérové hliníkové fixní okno - požadovaná požární odolnost sestavy EI45 DP1 - hliníkový rám s protipožární výplní - zasklení dvojsklem s vloženými žaluziemi - barva rámu - RAL 9016 - bílá matná - bezpečnostní vícevrstvé protipožární sklo, bezpečnostní třída 1B1 - ze strany chodby - dodáno včetně montážních, kotvících prvků a dokončovacích prvků <u>Žaluzie</u> - horizontální žaluzie s mechanickým ovládáním - osazeno mezi skla - ovládání nekonečnou šňůrou - horní a spodní profil z ocelového plechu, oboustranně lakovaného, lamely ze slitiny AlMg - žaluzie ovládané ze strany sesterny	2300*1100	0	0	1	0	1
O 37	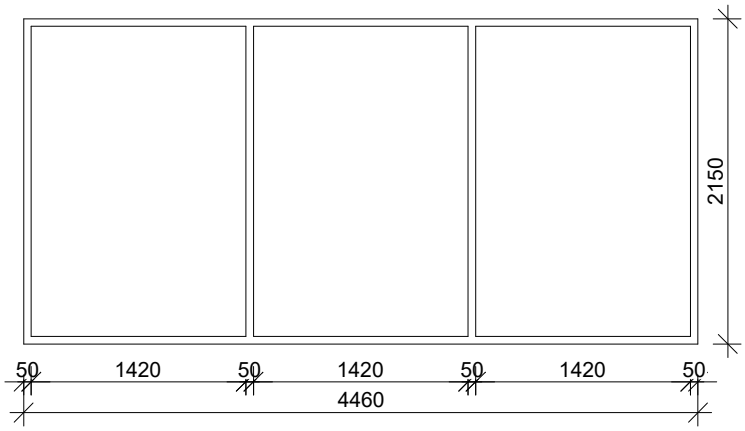 - hliníkové prosklené okno - bez požární odolnosti - bez tepelných požadavků - hliníkový rám, pohledová šířka max 50 mm - barva rámu - RAL 7016 - antracit matná - sklo jednoduché bezpečnostní v třídě 1B1 (minimálně VSG 33.2) - dodáno včetně montážních, kotvících prvků a dokončovacích prvků		4460*2150	1	0	0	0	1
O 38		- hliníkové okno s funkcí fixního světlíku - požadovaná požární odolnost EI15 DP1 - zasklení izolačním trojsklem - vnitřní sklo - bezpečnostní třívrstvé protipožární sklo - exteriérové sklo bezpečnostní - bezpečnostní třída 1B1 - - součinitel prostupu tepla celým oknem min. Uw = 0,90 W/m^{2}K - barva rámu: - RAL 7016 - antracit matná - okno osazeno ve spádu 10° - okno osazeno na vyzdívku - připojení okna na oplechování pomocí strukturální spáry - dodáno včetně kotvícího a montážního materiálu	světlost otvoru 1000*1000	0	0	0	2	2
O 39		- termoizolační výlez na střechu - otevírání na levou stranu - rám z borovicového dřevo s impregnací - termo zasklení vyrobeno z tvrzeného dvojskla - součinitel prostupu tepla prosklením U= 1,0 W/m^{2}K - součinitel prostupu tepla celým prvkem U =1,3W/m^{2}K - otevírání klikou - otevření 90° - pomocný píst pro otevření - dodáno včetně systémového lemování pro falcovanou krytinu - barva výlezu z exteriéru RAL 7016 - antracitová	660*780	střecha				1