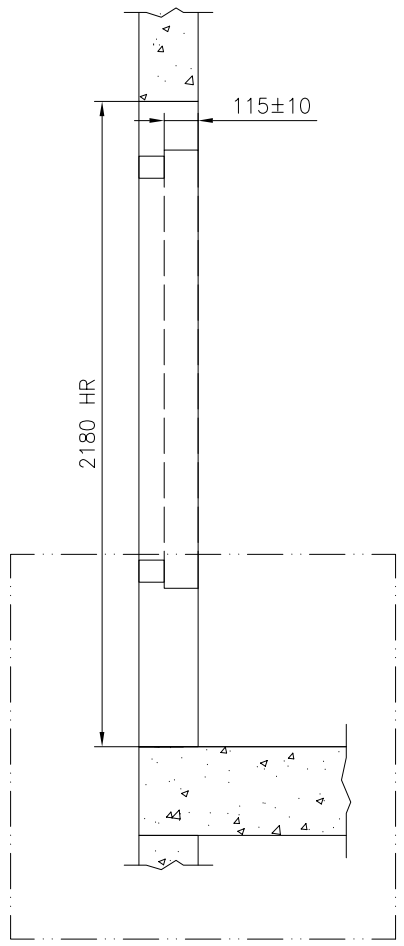

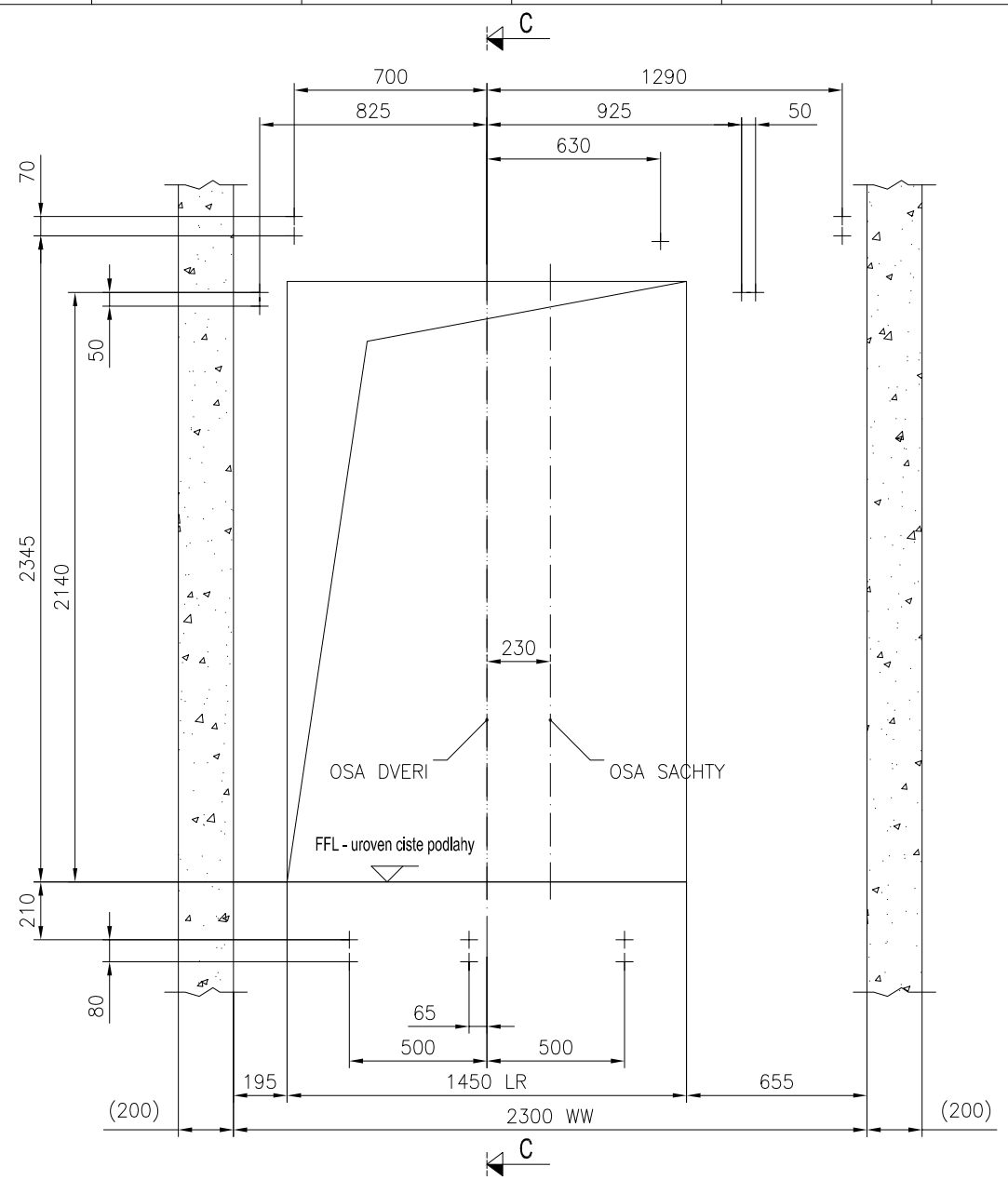

STAVEBNI OTVORY
POHLED ZE SACHTY
Podlazi: 3

Meritko 1:25

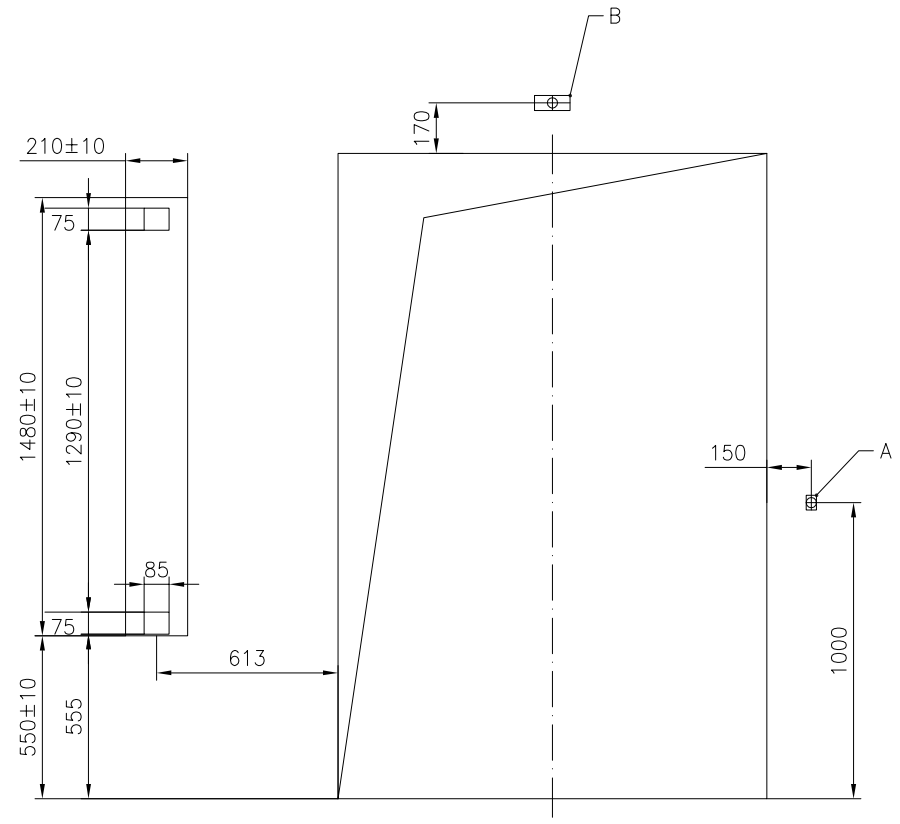

STAVEBNI OTVORY
POHLED Z NASTUPISTE
Podlazi: 3

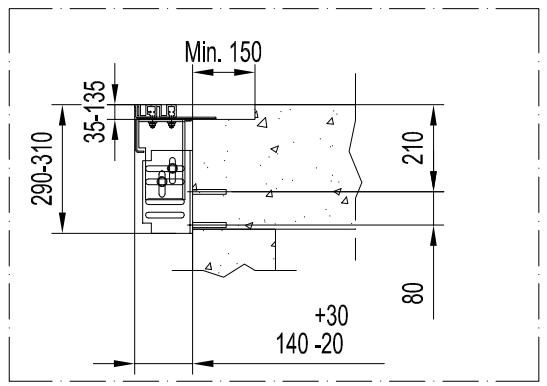

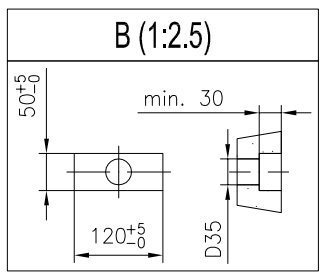

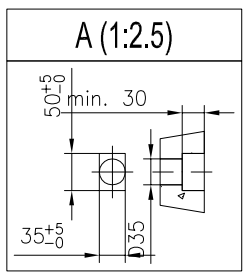

Souřadnicový systém : JTSK
Výškový systém : Bpv
±0,000 = 289,800 m n.m.

OBJEDNATEL :

KRÁLOVÉHRADECKÝ KRAJ
PIVOVARSKÉ NÁMĚSTÍ 1245
500 03 HRADEC KRÁLOVÉ

VEDOUCÍ PROJEKTANT	ING. ONDŘEJ FABIÁN	
HLAVNÍ ARCHITEKT	ING. ARCH. VÁCLAV ČERMÁK	
ZODPOVĚDNÝ PROJEKTANT	KONE a.s.	
VYPRACOVAL	KONE a.s.	
KRAJ: KRÁLOVÉHRADECKÝ	STAV. ÚŘAD: JIČÍN	

KANIA a.s., Špálova 80/9, 702 00 Ostrava
tel : 596 243 487
e-mail : info@kania-ostrava.cz

NÁZEV AKCE :

OBLASTNÍ NEMOCNICE JIČÍN
PAVILON PSYCHIATRIE

STUPEŇ	DUR/DSP
DATUM	02/2024
FORMÁT/POČET STR.	A4/2
MĚŘÍTKO	---
Č. ZAK.	23026
SOUBOR	DWG
ČÍSLO SOUPRAVY	

NÁZEV OBJEKTU : SO 01	ČÁST : D.2-01.1 - VÝTAHY

NÁZEV PŘÍLOHY :

V1 - VÝKRES PRO DODAVATELE STAVBY

Č. PŘÍLOHY :

23026-DSP-D.2-01.1-V1-07

© KONE Corporation

A3