PŮDORYS SPODNÍ STAVBY MOSTU
1:50

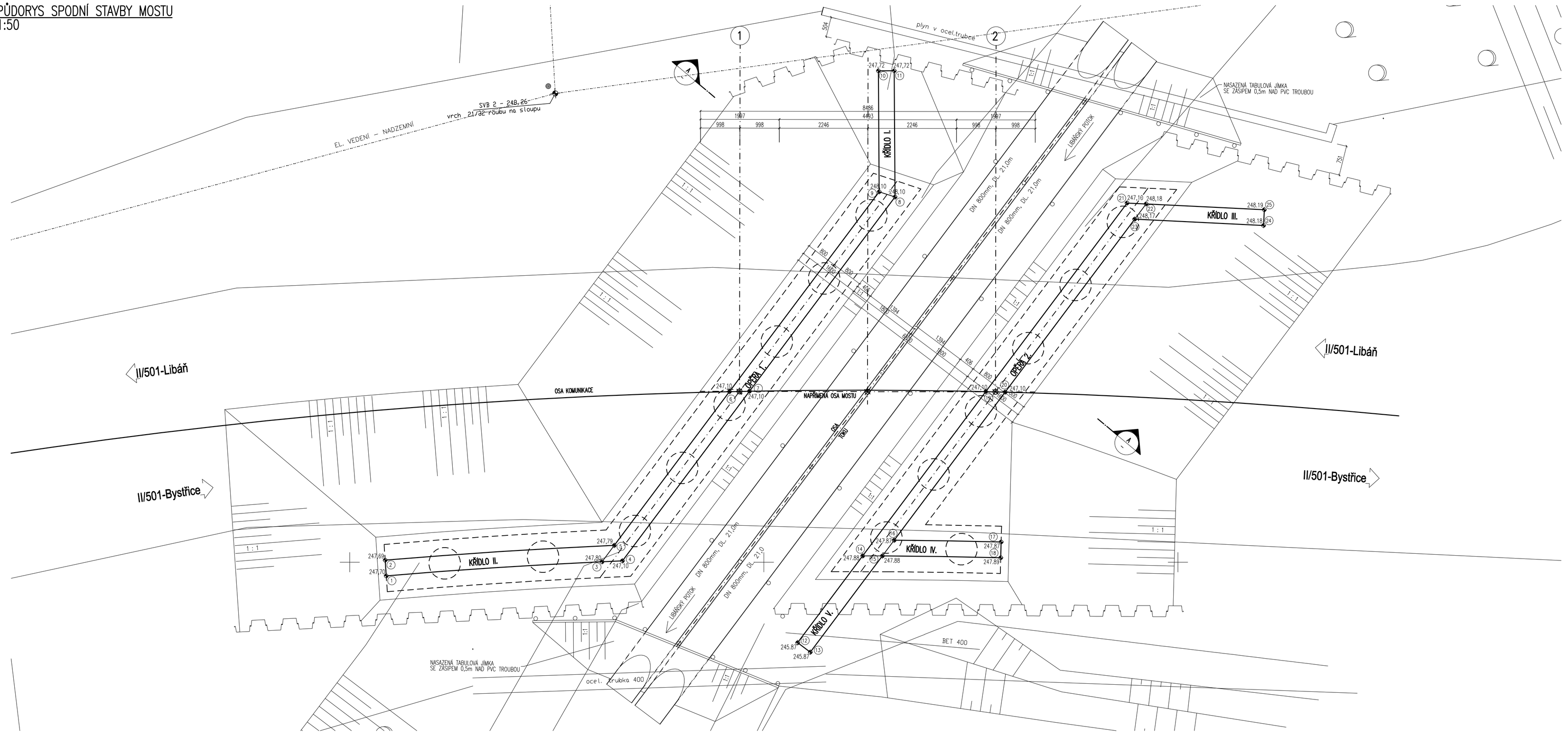

PODÉLNÝ ŘEZ MOSTEM
1:50

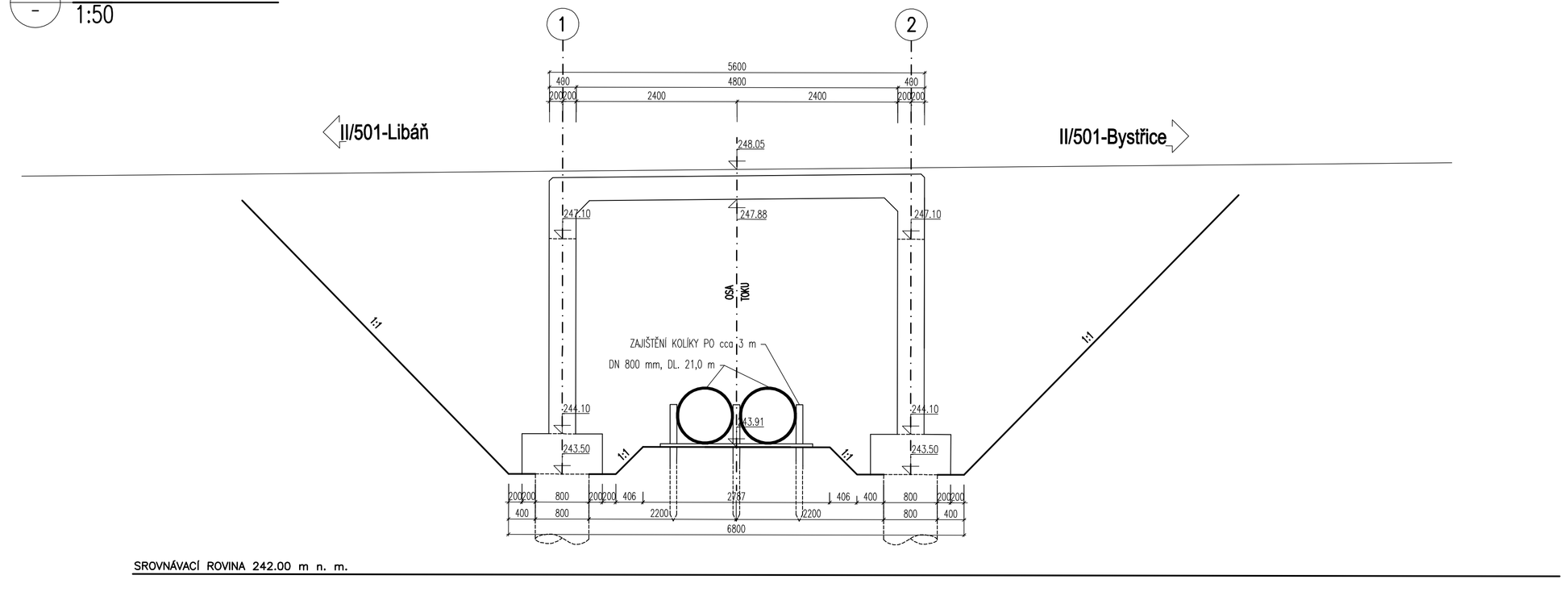

SROVNÁVACÍ ROVINA 242.00 m n. m.

AKCE: MOST ev.č. 501-012 SEDLIŠTĚ
OBJEKT:
SOUŘADNICE VYTYČENÍ: PŮDORYSU SPODNÍ STAVBY MOSTU

SOUŘADNÝ SYSTÉM S-JTSK

č.b.	Y[m]	X[m]
1	681484.345	1016579.120
2	681484.337	1016578.720
3	681478.864	1016579.239
4	681478.347	1016579.261
5	681478.518	1016578.853
6	681475.268	1016575.224
7	681474.762	1016575.258
8	681470.658	1016570.676
9	681471.045	1016570.509
10	681470.798	1016567.454
11	681470.399	1016567.486
12	681474.101	1016581.715
13	681473.803	1016581.982
14	681472.266	1016579.667
15	681471.769	1016579.712
16	681471.437	1016579.341
17	681468.739	1016579.621
18	681468.784	1016580.019
19	681468.795	1016575.791
20	681468.307	1016575.846
21	681464.810	1016571.341
22	681464.331	1016571.406
23	681464.653	1016571.765
24	681461.413	1016572.209
25	681461.359	1016571.813

POZNÁMKA: NEJDELŠÍ ŠTETOVNICE MÁ DÉLKU 7,5 m. JE MOŽNÉ POUŽITÍ I KRATŠÍCH ŠTĚTOVNIC V MÍSTECH MĚLČÍHO VÝKOPU, ALE VŽDY MUSÍ BÝT ŠTĚTOVNICE ULOŽENA V ZEMINĚ MINIMÁLNĚ NA DÉLKU O KTEROU JE Z JEDNÉ STRANY OBNAŽENA!

Souřadnicový systém : S-JTSK
Výškový systém : BpV

DSP-ZDS

Kreslil:	BC. FRANTIŠEK ČERNÍK	
Zpracoval:	ING. JOSEF POŘICKÝ	
Technická kontrola:	ING. VLADIMÍR ŠALDA	
Zodp. projektant:	ING. JOSEF POŘICKÝ	
Hlavní projektant:	ING. JOSEF POŘICKÝ	
Kraj: KRÁLOVÉHRADECKÝ	Okres: JIČÍN	Obec: SEDLIŠTĚ

OPTIMA spol. s r.o.
PROJEKTOVÁ, INŽENÝRSKÁ A STAVEBNÍ ČINNOST
Žižkova 738, 500 01 Vysoká Mýto, tel.: 465 420 111, fax: 465 420 535
e-mail: INFO@OPTIMA-HK.CZ

Investor: KRÁLOVÉHRADECKÝ KRAJ

Akce: MOST ev.č. 501-012 SEDLIŠTĚ

Objekt:

Obsah: PŮDORYS SPODNÍ STAVBY MOSTU

Stupeň:	DSP – ZDS
Zak. č.:	2991 – 09 – 3
Arch. č.:	2382
Datum:	10/2009
Formát:	10 A4
Měřítko: 1 : 50 Kóty: m, mm	Číslo příl. výkresu: C. 1.4.