SCHÉMA VÝZTUŽE, DETAILY

ZPŮSOB VYZTUŽENÍ V NAPOJENÍ ZÁKLADOVÁ DESKA 1.PP-OBVODOVÁ STĚNA 1.PP (ŘEZ)

STEJNĚ BUDE VYZTUŽEN ANGLICKÝ DVOREK NA ZÁPADNÍ STRANĚ OBJEKTU

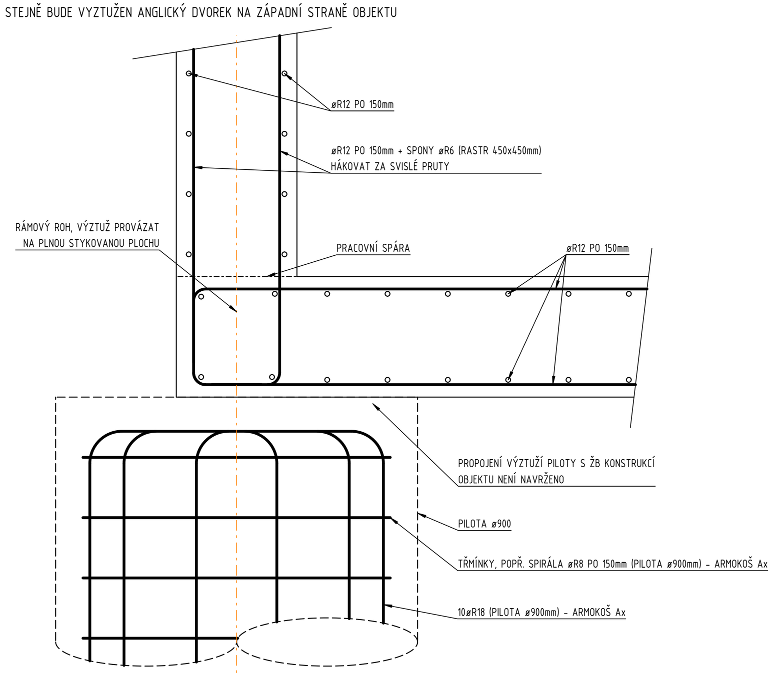

ZPŮSOB VYZTUŽENÍ V NAPOJENÍ ZÁKLADOVÁ DESKA 1.PP-VNITŘNÍ STĚNA 1.PP (ŘEZ)

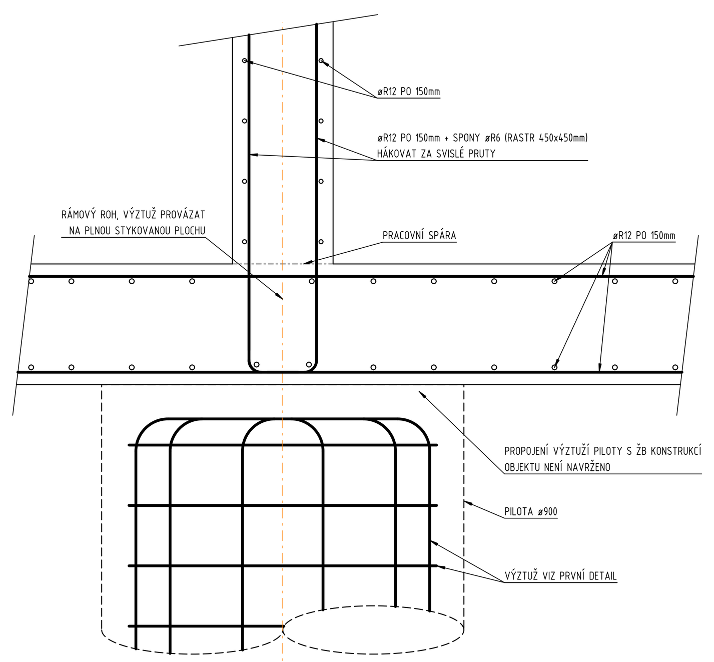

ZPŮSOB VYZTUŽENÍ V NAPOJENÍ ZÁKLADOVÁ DESKA 1.PP-VNITŘNÍ SLOUP 1.PP (ŘEZ)

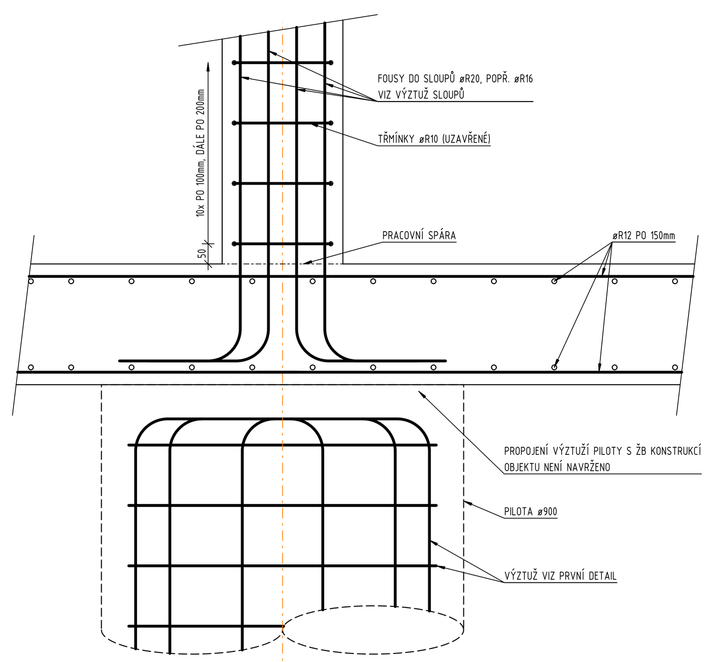

ZPŮSOB VYZTUŽENÍ V NAPOJENÍ ZÁKLADOVÝ PAS-STĚNA U HLAVNÍHO VSTUPU (ŘEZ)

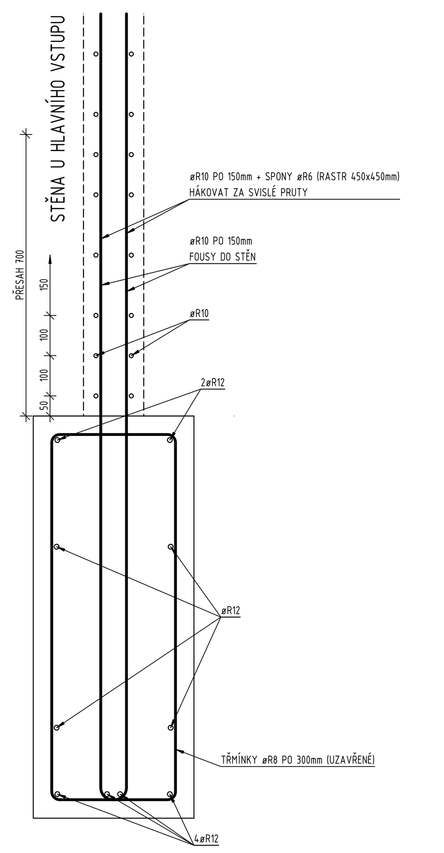

ZPŮSOB VYZTUŽENÍ V NAPOJENÍ ZÁKLADOVÁ PATKA (ZHLAVÍ)-SLOUP V PRŮJEZDU (ŘEZ)

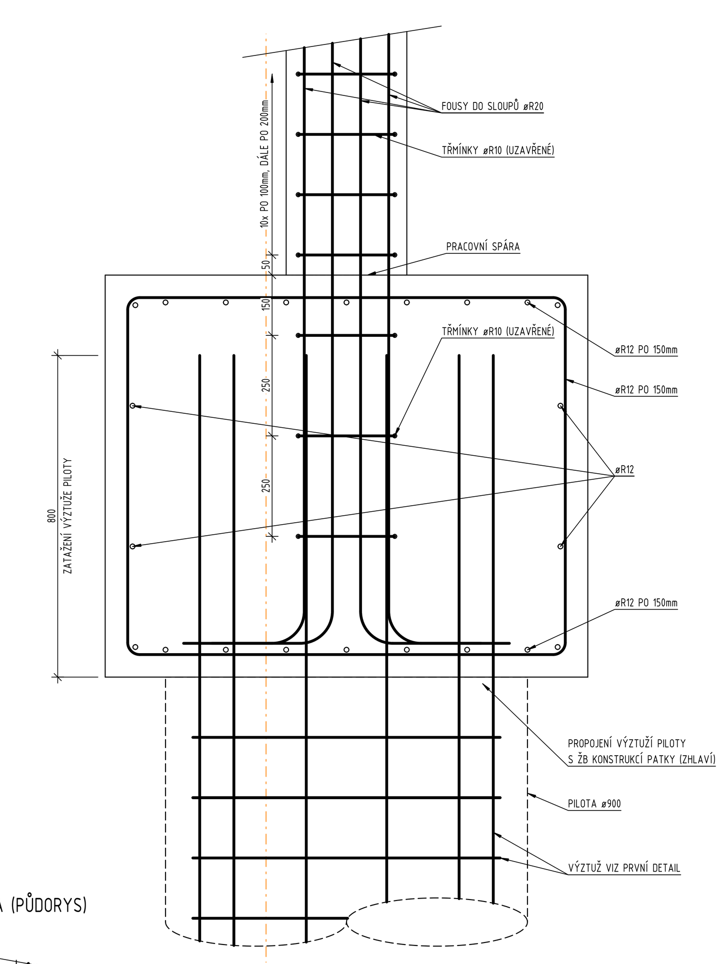

ŘEZ HORNÍ ČÁSTÍ STĚNOVÉHO NOSNÍKU

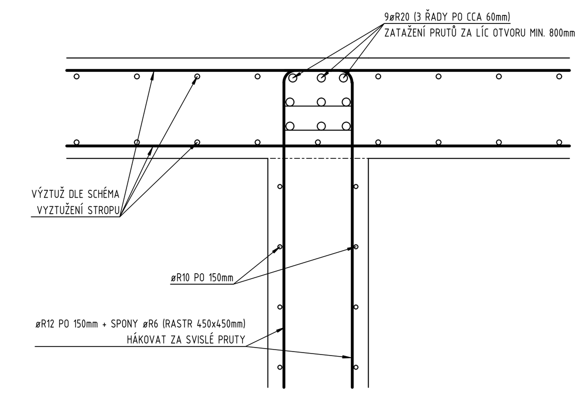

ŘEZ DOLNÍ ČÁSTÍ STĚNOVÉHO NOSNÍKU (V POLI MEZI PODPORAMI)

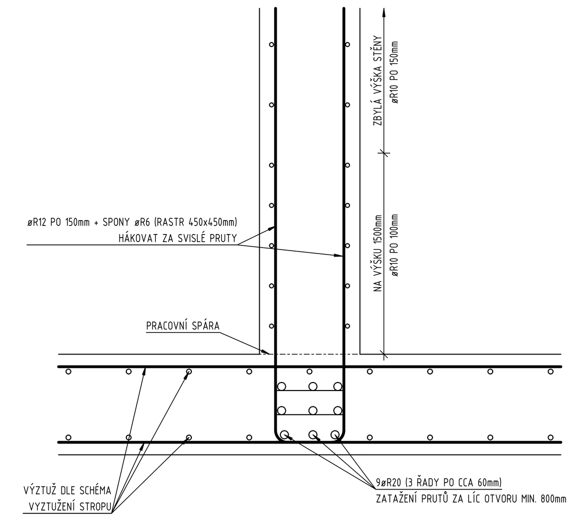

ŘEZ DOLNÍ ČÁSTÍ STĚN. NOSNÍKU (PLATÍ PRO PRUH ŠÍŘKY MIN. 1,5m NAD PODPOROU)

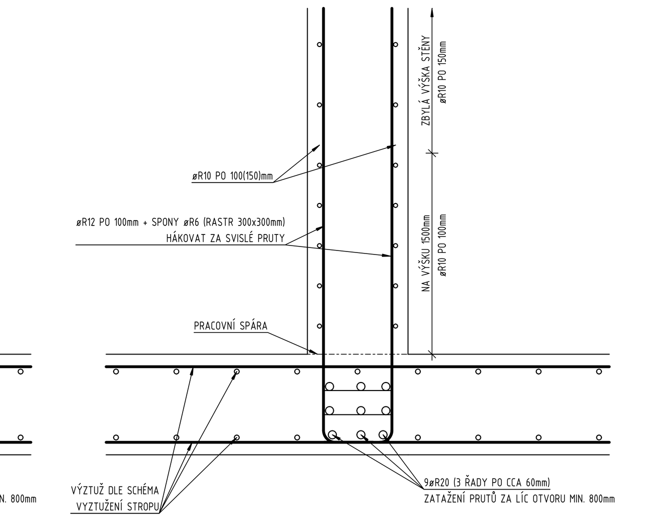

POZNÁMKA: PILOTY JSOU PODROBNĚ ŘEŠENY NA VÝKRESE ZÁKLADŮ V ČÁSTI D.1.1. ARCHITEKTONICKO-STAVEBNÍ ŘEŠENÍ

POZNÁMKA: PLATÍ PRO STĚNY V 1.NP V OSE 2 A 3, A STĚNU V 2.NP V OSE 5 (V ROZSAHU CCA C-D)

POZNÁMKY:

OBECNĚ:

- VE VZÁJEMNÉM NAPOJENÍ JEDNOTLIVÝCH DÍLČÍCH ČÁSTÍ KONSTRUKCE JE NUTNÉ PROVÉST PROVÁZÁNÍ VÝZTUŽE JAKO V RÁMOVÉM ROHU, TJ. MUSÍ PŘENÁŠET MOMENT.
- VÝKRES ŘEŠÍ V SOULADU S VYHLÁŠKOU 499/2006 Sb. V PLATNÉM ZNĚNÍ SCHÉMATICKÝ ZPŮSOB VYZTUŽENÍ DÍLČ. ČÁSTÍ KONSTRUKCE. SLOUŽÍ POUZE JAKO PODKLAD PRO VÝROBNÍ PODROBNOU DOKUMENTACI VYZTUŽENÍ ZAJIŠŤOVANOU ZHOTOVITELEM STAVBY. TA BUDE OBSAHOVAT PODROBNÉ VYZTUŽENÍ VŠECH ČÁSTÍ NOSNÝCH KONSTRUKCÍ VČETNĚ LOKÁLNÍCH VYZTUŽENÍ V MÍSTĚ ZVÝŠENÝCH NAMÁHÁNÍ, PROSTUPŮ, ATD.
- ZHOTOVITEL JE PŘI PROVÁDĚNÍ BETONOVÝCH MONOLITICKÝCH KONSTRUKCÍ POVINEN POSTUPOVAT DLE USTANOVENÍ PLATNÝCH NOREM, ZEJMÉNA ČSN EN 13670. POUŽITÍ BEDNĚNÍ SE ŘÍDÍ USTANOVENÍM TÉTO NORMY, ZEJMÉNA PAK ČL. 5 BEDNĚNÍ A JEHO PODPĚRNÉ KONSTRUKCE, SOUVISEJÍCÍMI ČL. 8.5 A 8.6, PŘÍLOHA B.
- KONSTRUKČNÍ USPOŘÁDÁNÍ BETONÁŘSKÉ VÝZTUŽE SE ŘÍDÍ PRAVIDLY UVEDENÝMI V KAP. 8 V ČSN EN 1992 (KOTVENÍ, PŘESAHY, POLOMĚRY OHYBŮ, VZDÁLENOSTI PRUTŮ, LEMOVÁNÍ VOLNÝCH OKRAJŮ DESEK A STĚN A OTVORŮ V NICH, ZAJIŠTĚNÍ HORNÍ VÝZTUŽE V DESKÁCH POMOCÍ DISTANČNÍCH PRVKŮ - ŽEBŘÍČKY).
- V PŘÍPADĚ ISONOSNÍKŮ PRO PŘERUŠENÍ TEPELNÝCH MOSTŮ A V PŘÍPADĚ PRVKŮ PRO PŘERUŠENÍ AKUSTICKÝCH MOSTŮ JE NUTNÉ PROVÉST PŘIVYZTUŽENÍ V OKOLÍ ZABUDOVANÝCH SYSTÉMOVÝCH PRVKŮ DLE POKYNŮ VÝROBCE VYBRANÉHO TYPU PRVKU!
- PŘI VÝSKYTU NESROVNALOSTÍ JE NUTNÉ PŘED PROVÁDĚNÍM STAVEBNÍCH KONSTRUKCÍ TYTO NESROVNALOSTI KONZULTOVAT S PROJEKTANTEM!!
- NEDÍLNOU SOUČÁSTÍ JE TECHNICKÁ ZPRÁVA A PODROBNÝ STATICKÝ VÝPOČET VIZ STAVEBNĚ KONSTRUKČNÍ ŘEŠENÍ!

MATERIÁLOVÉ CHARAKTERISTIKY:

BETON: NOSNÉ KONSTRUKCE VNITŘNÍ MONOLITICKÉ C25/30-XC1-Cl0,2-Dmax22-S3
BALKÓNY A VNĚJŠÍ ZASTŘEŠENÍ C25/30-XC4,XF1-Cl0,2-Dmax22-S3, VIDITELNÉ ČÁSTI V POHLEDOVÉ KVALITĚ TŘÍDY PB2
PREFA. PRVKY SCHODIŠTĚ C30/37-XC1 - PRVKY VYROBIT V PREFA VÝROBNĚ ZE SMĚSÍ, JEJICHŽ PARAMETRY STANOVÍ VÝROBCE
OPĚRNÉ STĚNY, ANGLICKÉ DVORKY C30/37-XC4,XA2-Cl0,2-Dmax22-S3
VIDITELNÉ ČÁSTI V POHLEDOVÉ KVALITĚ TŘÍDY PB2

OCEL: 10 505(R), B500B, B500A (KARI)

KRYTÍ: PILOTY: 75mm (SVISLÁ VÝZTUŽ)
ZÁKLADOVÉ PATKY (ZHLAVÍ): 50mm, ZÁKLADOVÉ PASY: 50mm (PODÉLNÁ VÝZTUŽ)
ZÁKLADOVÉ DESKY: 25mm
SLOUPY: 35mm (NOSNÁ SVISLÁ VÝZTUŽ)
STĚNY: 25mm (VNĚJŠÍ VODOROVNÁ VÝZTUŽ)
STROPNÍ DESKY: 25mm
SCHODIŠŤOVÉ PREFA RAMENA A MEZIPODESTY: 20mm
DESKY STŘÍŠEK, KONSTRUKCE BALKÓNŮ: 30mm
ANGLICKÉ DVORKY: 30mm

PŘESAH: MIN. 70-NÁSOBEK PRŮMĚRU STYKOVANÉ VÝZTUŽE

DLE PŘÍLOHY Č.13 K VYHLÁŠCE Č.499/2006 Sb. V PLATNÉM ZNĚNÍ ZAJIŠŤUJE PODROBNOU DOKUMENTACI VYZTUŽENÍ ŽELEZOBETONOVÝCH MONOLITICKÝCH KONSTRUKCÍ ZHOTOVITEL STAVBY.

ZPŮSOB VYZTUŽENÍ V NAPOJENÍ OBVODOVÁ STĚNA 1.PP-OBVODOVÁ STĚNA 1.PP (PŮDORYS)

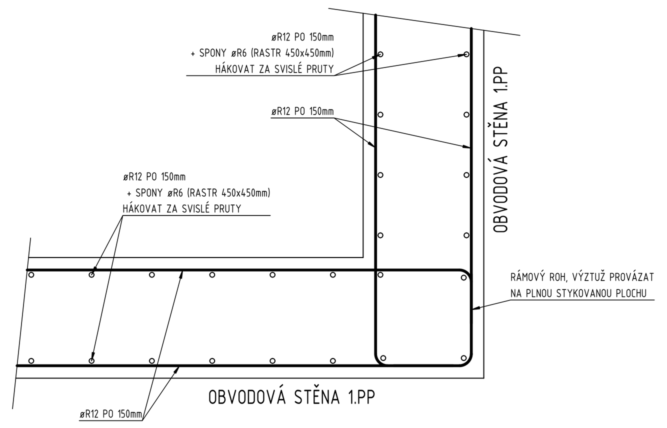

ZPŮSOB VYZTUŽENÍ V "T" NAPOJENÍ OBVODOVÁ STĚNA 1.PP-VNITŘNÍ STĚNA 1.PP (PŮDORYS)

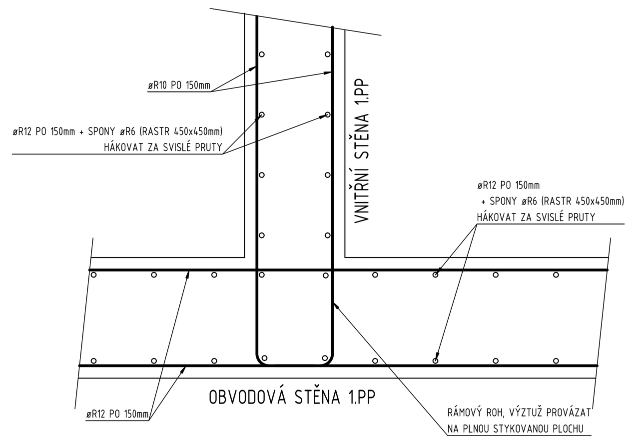

ZPŮSOB VYZTUŽENÍ V NAPOJENÍ STĚNA-STĚNA (PŮDORYS)
NADZEMNÍ PODLAŽÍ - NEZASYPANÁ STĚNA

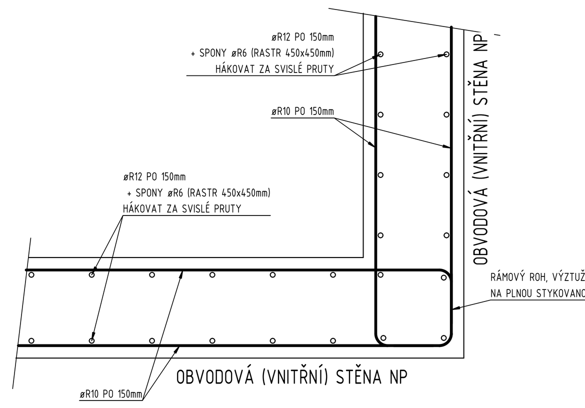

ZPŮSOB VYZTUŽENÍ V "T" NAPOJENÍ STĚNA-VNITŘNÍ STĚNA (PŮDORYS)
NADZEMNÍ PODLAŽÍ - NEZASYPANÁ STĚNA

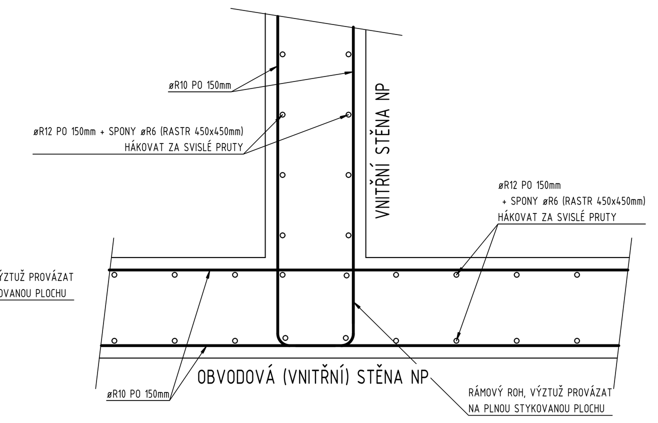

ZPŮSOB VYZTUŽENÍ V NAPOJENÍ STĚNA-STĚNA (PŮDORYS)
NADZEMNÍ PODLAŽÍ - STĚNA VÝTAHU

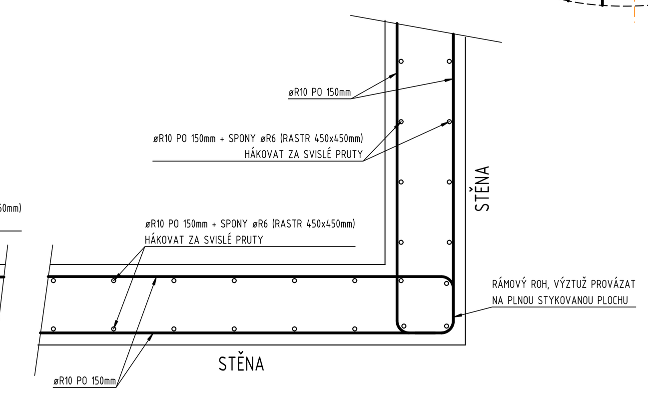

ZPŮSOB VYZTUŽENÍ SLOUPU 600x300mm, V GARÁŽI V 1.PP (PŮDORYS)

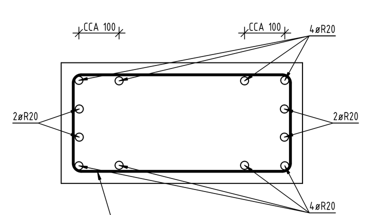

ZPŮSOB VYZTUŽENÍ SLOUPU 600x300mm, V TECH. MÍST. V 1.PP (PŮDORYS)

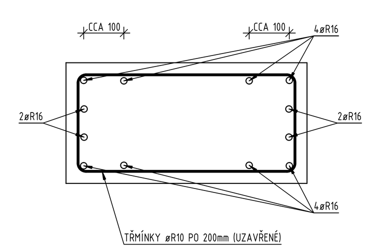

ZPŮSOB VYZTUŽENÍ SLOUPU 1100x300mm, NA OSE C/6-7 (PŮDORYS)

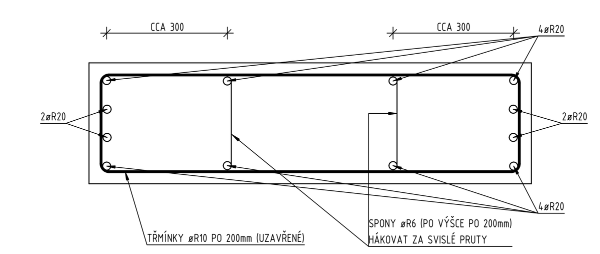

ZPŮSOB VYZTUŽENÍ SLOUPU 1300x300mm, V PRŮJEZDU U STÁV. OBJEKTU (PŮDORYS)

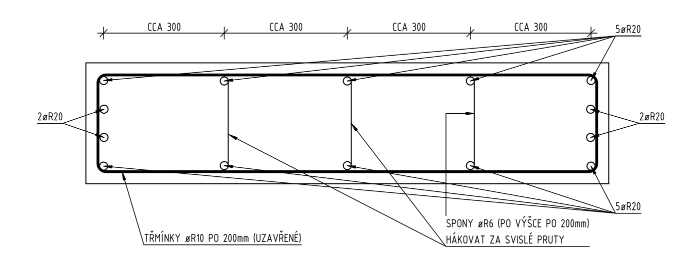

POZNÁMKA: TŘMÍNKY U VŠECH SLOUPŮ ROZMÍSTIT PO VÝŠCE SLOUPU DLE KONSTRUKČNÍCH ZÁSAD DLE PLATNÉ ČSN EN 1992

ZPŮSOB VYZTUŽENÍ TYPICKÉHO RAMENE SCHODIŠTĚ (SCH03)
SPODNÍ ULOŽENÍ STŘEDNÍHO RAMENE NA NÁSTUPNÍ RAMENO (ŘEZ)

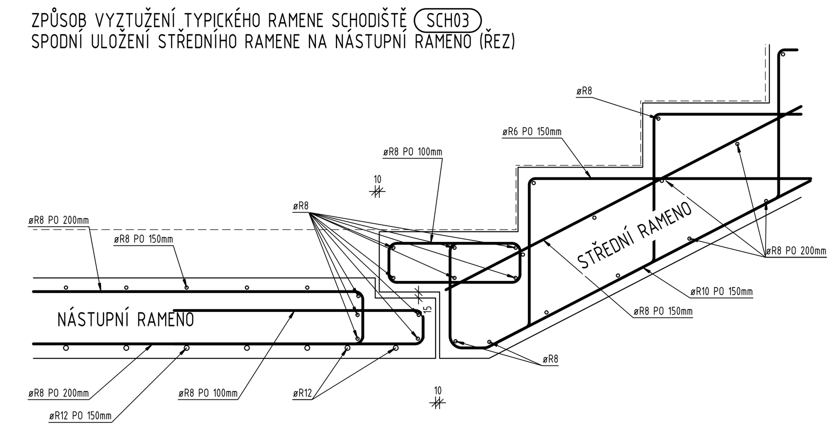

ZPŮSOB VYZTUŽENÍ TYPICKÉHO RAMENE SCHODIŠTĚ (SCH03)
HORNÍ ULOŽENÍ STŘEDNÍHO RAMENE NA VÝSTUPNÍ RAMENO (ŘEZ)

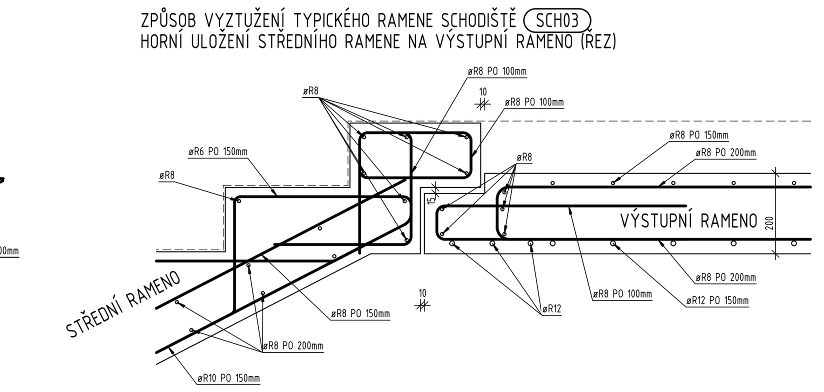

ZPŮSOB VYZTUŽENÍ STROPNÍ DESKY V OKOLÍ PROSTUPU TVARU OBDÉLNÍKA

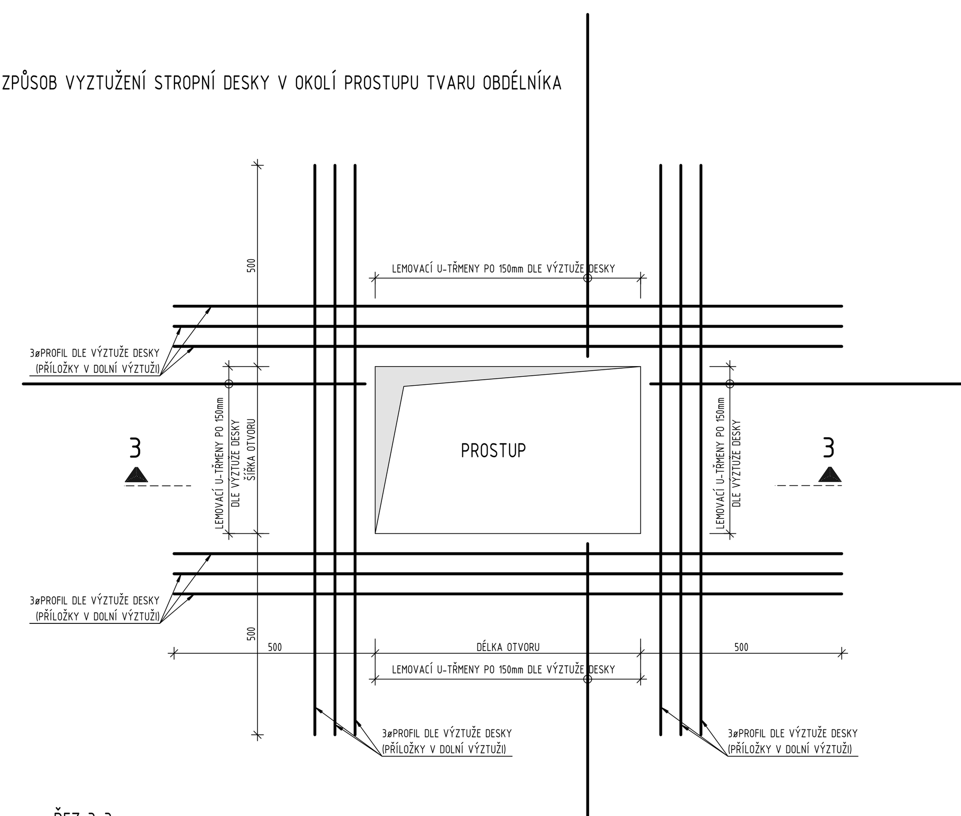

ŘEZ 3-3

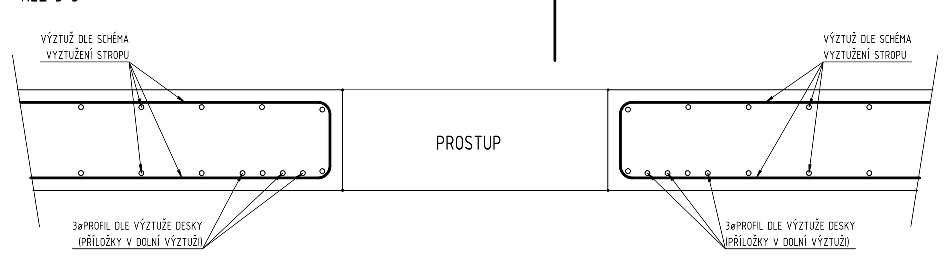

ZPŮSOB VYZTUŽENÍ STĚNY V OKOLÍ PROSTUPU TVARU OBDÉLNÍKA

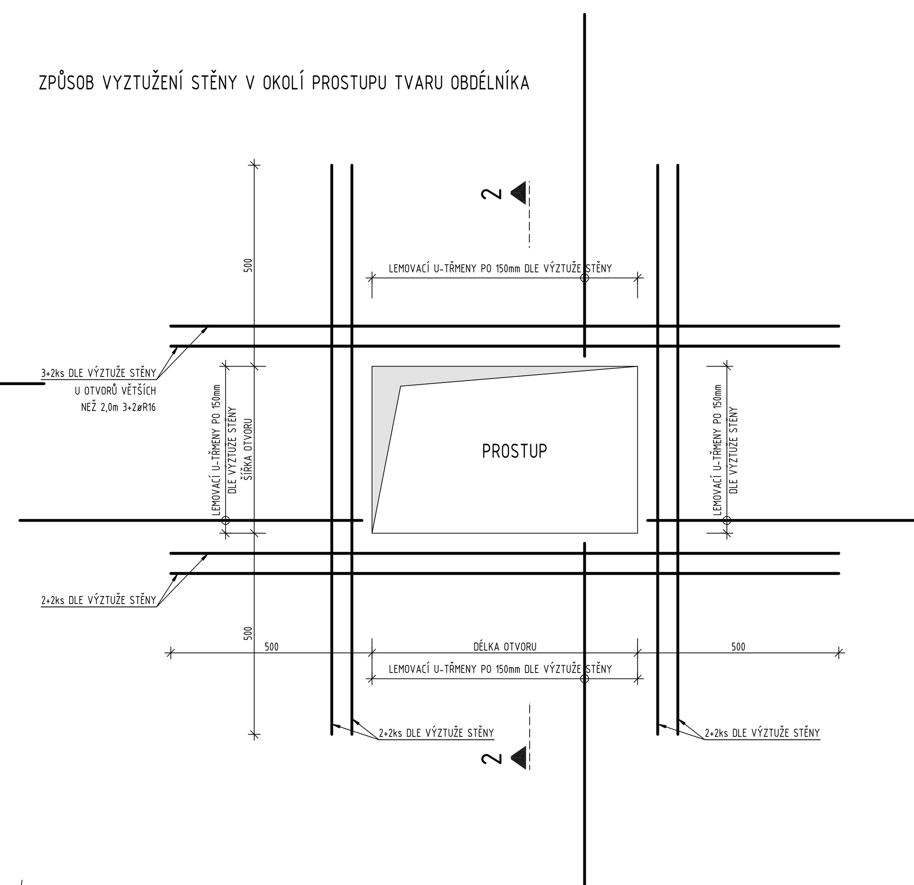

SVISLÝ ŘEZ OTVOREM 2-2

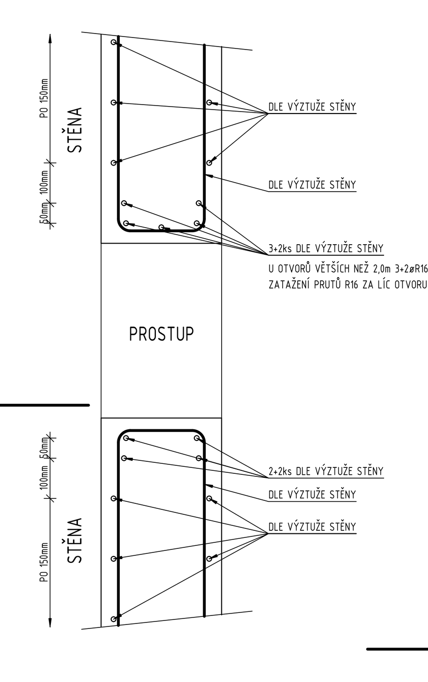

ZPŮSOB VYZTUŽENÍ STĚNY V OKOLÍ DVEŘNÍCH OTVORŮ (POHLED)

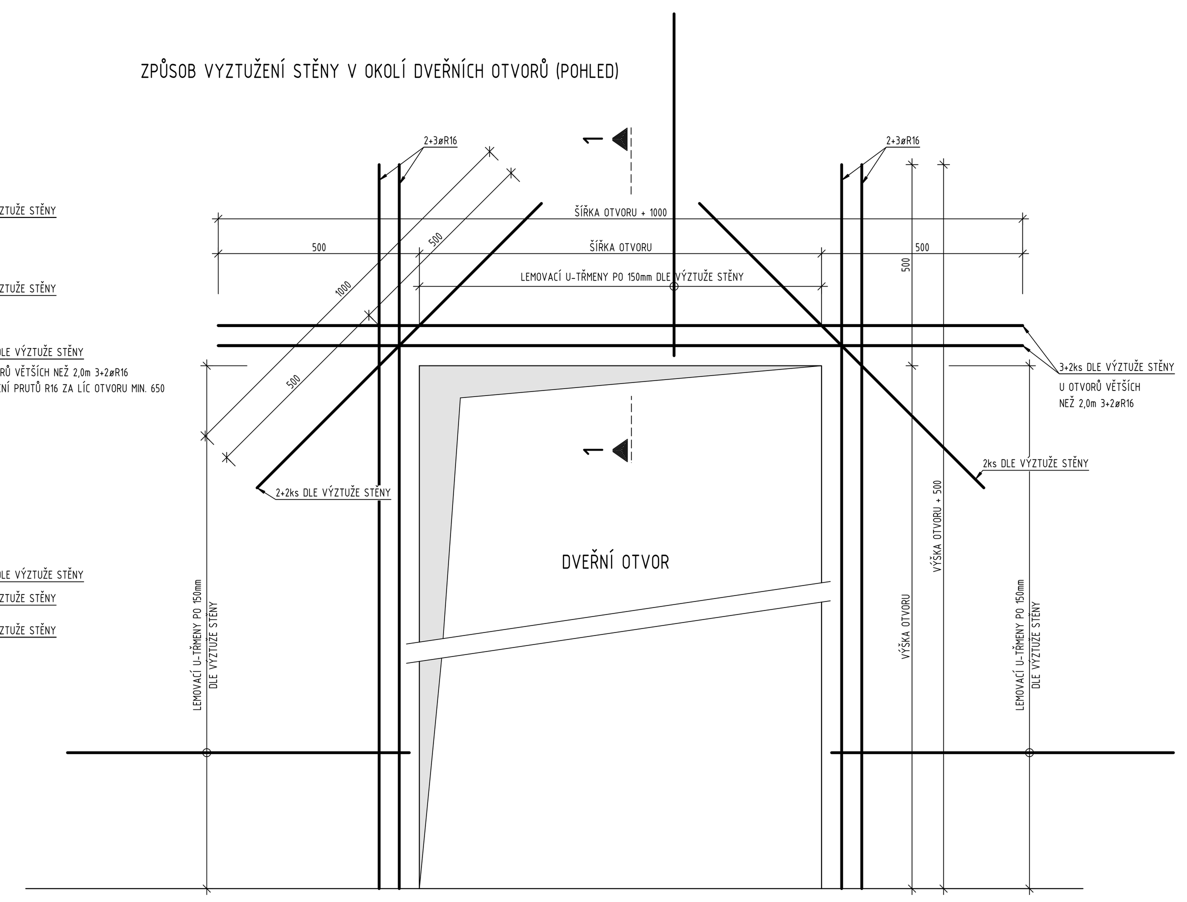

ZPŮSOB VYZTUŽENÍ V OKOLÍ DVEŘNÍCH OTVORŮ (PŮDORYS)

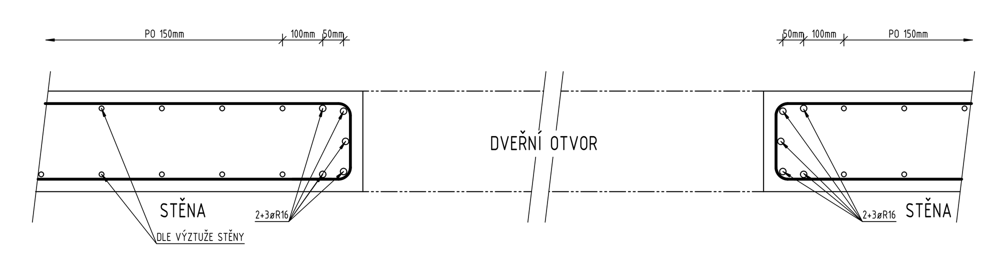

ŘEZ NADPRAŽÍM 1-1

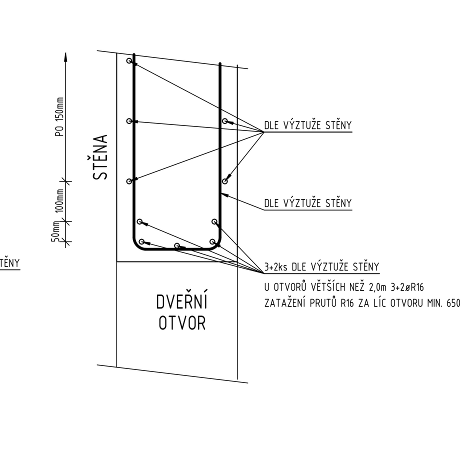

ZPŮSOB VYZTUŽENÍ TYPICKÉHO RAMENE SCHODIŠTĚ (SCH01)
SPODNÍ ULOŽENÍ 2x ZALOMENÉHO STŘEDNÍHO RAMENE NA STĚNOVÝ OZUB (ŘEZ)
OBDOBNĚ ŘEŠEN DETAIL HORNÍHO ULOŽENÍ NA OZUB VE STĚNĚ

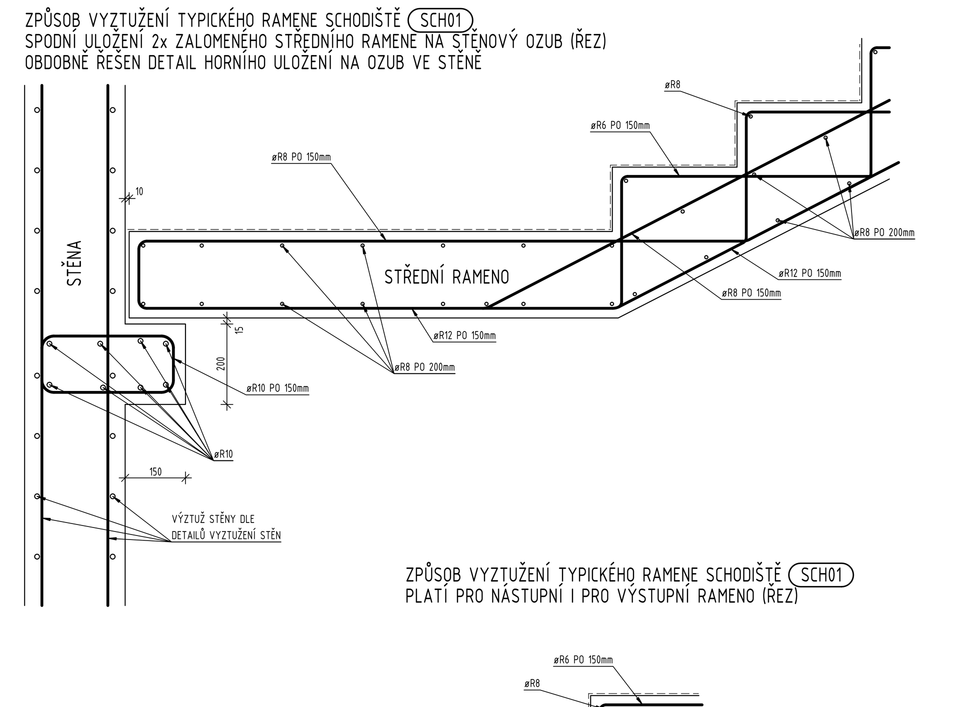

ZPŮSOB VYZTUŽENÍ TYPICKÉHO RAMENE SCHODIŠTĚ (SCH01)
PLATÍ PRO NÁSTUPNÍ I PRO VÝSTUPNÍ RAMENO (ŘEZ)

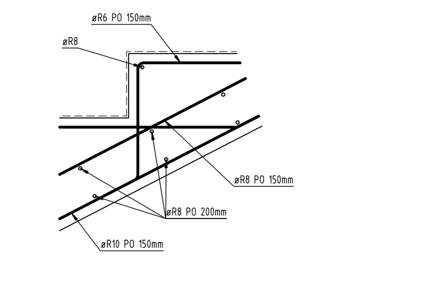

POZNÁMKA:
- ZAKRESLENÍ GEOMETRIE KONSTRUKCÍ JE POUZE SCHÉMATICKÉ, SLOUŽÍ PRO ZOBRAZENÍ ZPŮSOBU VYZTUŽENÍ!!
- TEN JE DEFINOVÁN V PODROBNÉM STATICKÉM VÝPOČTU V KAP. 2.1.6
- GEOMETRIE KONSTRUKCÍ JE SOUČÁSTÍ VÝKRESŮ TVARŮ

±0,000 = 461,740 m n. m.

SOUŘADNICOVÝ SYSTÉM: JTSK
VÝŠKOVÝ SYSTÉM: B.p.v.

ZMĚNY			DATUM	PODPIS
	c			
	b			
	a	ZAPRACOVÁNÍ PŘIPOMÍNEK INVESTORA A DODATEČNÝCH INFORMACÍ	12/2023	Ing. Dušan HALAMA

INVESTOR:
Královehradecký kraj
Královehradecký kraj
Pivovarské nám. 1245, 500 03 Hradec Králové
tel.: +420 495 817 111, fax: +420 495 817 336
e-mail: posta@kr-kralovehradecky.cz

PROJEKTANT:
TECHNICO Opava s.r.o.
TECHNICO architects & engineers
TECHNICO Opava s.r.o.
Hradecká 1576/51
746 01 Opava
tel: 553 760 970
info@technico.cz

PROJEKTANT:		
ZODP. PROJEKTANT:	Ing. Dušan HALAMA	
VYPRACOVAL:	Ing. Dušan HALAMA	
KONTROLOVAL:	Ing. Martin ULIČNÝ	

ČÍSLO PARÉ:

ČÁST DOKUMENTACE:
D.1.2. STAVEBNĚ KONSTRUKČNÍ ŘEŠENÍ

Dostavba domova pro seniory ve Vrchlabí - PD

K.ú. Vrchlabí, parc.č. : st. 506, st. 657, st. 1205, 1476/1, 1462/1, 1468/6, 1468/12, 1810/3, st. 3623, st. 4011

FORMÁT	21×A4
DATUM	03/2023
STUPEŇ	DPS
ZAKÁZKOVÉ ČÍSLO	TO-573-DPS
MĚŘÍTKO:	1 : 10
ČÍSLO VÝKRESU:	D.1.2.c.12_a.

SCHÉMA VÝZTUŽE, DETAILY