PŮDORYS 2. NP

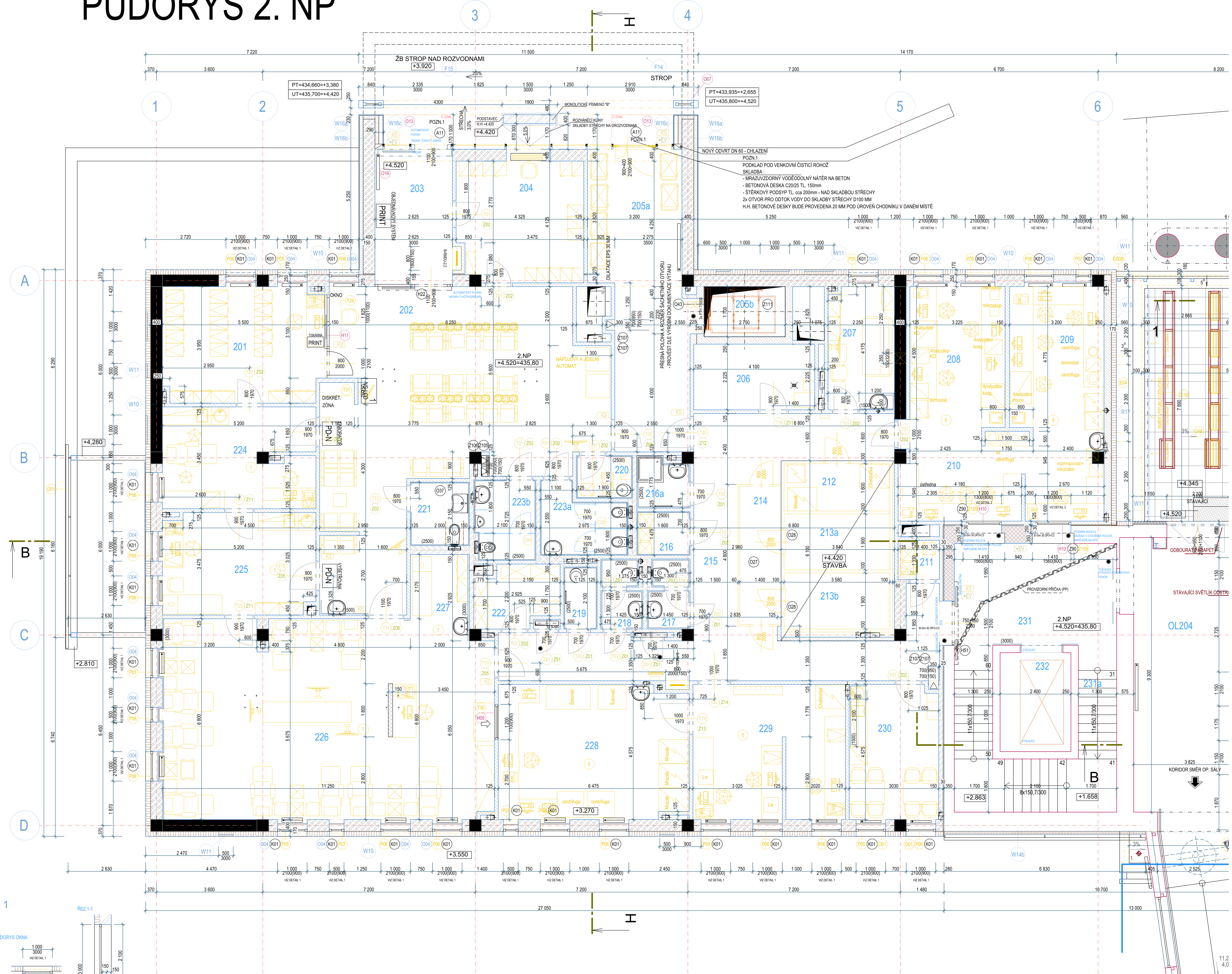

DETAIL 1
MĚŘÍTKO 1:50

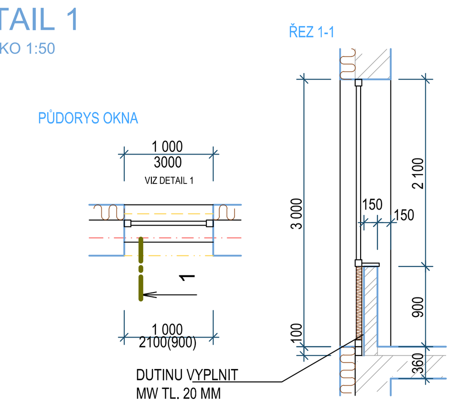

LEGENDA MÍSTNOSTÍ PAVILONU OKB

Č.M.	NÁZEV MÍSTNOSTI	PLOCHA (M2)	DRUH PODLAHY		POVRCHY STĚN		POVRCH STROPU	SV.VÝŠKA (M)
201	KARTOTÉKA	21,70	PVC	P4	OMYVATELNÝ NÁTĚR	N2	RASTR R2	3.00
202	PŘÍJEM, RECEPCE	72,80	PVC	P4	KERAMICKÝ OBKLAD ZA UMYVADLEM OMYVATELNÝ NÁTĚR	N2	SDK10 +RASTR R7	3.00
203	ZÁDVEŘÍ	11,95	ČISTÍCÍ ZÓNA	K2	OMYVATELNÝ NÁTĚR	N2	RASTR R7	3.00
204	ŠATNA	17,30	PVC	P4	OMYVATELNÝ NÁTĚR	N2	RASTR R2	2.70
205a	PŘÍJEM, OBALY	29,50	PVC	P4	OMYVATELNÝ NÁTĚR	N2	RASTR R2	3.00
205b	VÝTAH	4,70	BETON+NÁTĚR	B1	NÁTĚR	N3	-	-
206	SKLAD	9,30	PVC	P4	OMYVATELNÝ NÁTĚR	N2	SDK10 +RASTR R3	2.70
207	SLUŽBA	9,60	PVC	P4b	KERAMICKÝ OBKLAD ZA UMYVADLEM OMYVATELNÝ NÁTĚR	N2	RASTR R2	3.00
208	HEMATOLOGICKÁ LAB.	19,10	PVC EL. VODIVÁ	P5	OMYVATELNÝ POVRCH	PU1	RASTR R5	3.00
209	IMUNOLOGICKÁ LAB.	18,10	PVC EL. VODIVÁ	P5	OMYVATELNÝ POVRCH	PU1	RASTR R5	3.00
210	PŘÍJEM	15,70	PVC EL. VODIVÁ	P5	OMYVATELNÝ POVRCH	PU1	SDK10 +RASTR R5	3.00
211	ŠPINAVÉ PRÁDLO	1,90	PVC	P4	OMYVATELNÝ NÁTĚR	N2	RASTR R3	2.50
212	CHLADÍRNA	5,80	VESTAVBA	B3	OMYVATELNÝ NÁTĚR + VESTAVBA Z PUR PANELŮ	N2	NÁTĚR N3	-
213a	MRAZÍRNA I.	6,80	VESTAVBA	B3	OMYVATELNÝ NÁTĚR + VESTAVBA Z PUR PANELŮ	N2	NÁTĚR N3	-
213b	MRAZÍRNA II.	6,80	VESTAVBA	B3	OMYVATELNÝ NÁTĚR + VESTAVBA Z PUR PANELŮ	N2	NÁTĚR N3	-
214	PŘEDCHL.	6,50	PVC	P4	OMYVATELNÝ NÁTĚR + VESTAVBA Z PUR PANELŮ	N2	NÁTĚR N3	-
215	CHODBA	53,90	PVC	P4	OMYVATELNÝ NÁTĚR	N1	RASTR R2	2.70
216	ODPAD	2,70	PVC	P4	KER. OBKLAD V=2,5 M	-	SDK +N3	2.50
216a	HYGIEN. BUŇKA	3,00	KERAMICKÁ DLAŽBA	D6	KER. OBKLAD V=2,5 M	-	SDKi +N3	2.50
217	WC	3,40	KERAMICKÁ DLAŽBA	D5	KER. OBKLAD V=2,5 M	-	SDK +N3	2.50
218	WC	3,30	KERAMICKÁ DLAŽBA	D5	KER. OBKLAD V=2,5 M	-	SDK +N3	2.50
219	ÚKLID	2,70	KERAMICKÁ DLAŽBA	D5	KER. OBKLAD V=2,5 M	-	SDK +N3	2.50
220	ÚKLID	2,80	KERAMICKÁ DLAŽBA	D5	KER. OBKLAD V=2,5 M	-	SDK +N3	2.50
221	BEZBARIÉROVÉ WC	4,30	KERAMICKÁ DLAŽBA	D5	KER. OBKLAD V=2,5 M	-	SDK +N3	2.50
222	SPISOVNA	6,00	PVC	P4	OMYVATELNÝ NÁTĚR	N2	RASTR R3	2.70
223a	WC ŽENY	6,20	KERAMICKÁ DLAŽBA	D5	KER. OBKLAD V=2,5 M	-	SDK +N3	2.50
223b	WC MUŽI	5,60	KERAMICKÁ DLAŽBA	D5	KER. OBKLAD V=2,5 M	-	SDK +N3	2.50
224	PŘEDODBĚRNÁ LABOR.	17,60	PVC EL. VODIVÁ	P5	OMYVATELNÝ POVRCH	PU1	RASTR R5	3.00
225	PŘEDODBĚRNÁ VYŠETŘ.	18,10	PVC EL. VODIVÁ	P5	OMYVATELNÝ POVRCH	PU1	RASTR R5	3.00
226	ODBĚRY	75,60	PVC EL. VODIVÁ	P5	OMYVATELNÝ POVRCH	PU1	RASTR R7	3.00
227	NEVOLNOST	4,40	PVC EL. VODIVÁ	P5	OMYVATELNÝ POVRCH	PU1	RASTR R5	3.00
228	ZPRACOVÁNÍ	29,30	PVC EL. VODIVÁ	P5	OMYVATELNÝ POVRCH	PU1	RASTR R5	3.00
229	PROPOUŠTĚNÍ ADJUSTACE	15,00	PVC EL. VODIVÁ	P5	OMYVATELNÝ POVRCH	PU1	RASTR R5	3.00
230	DMZ	14,00	PVC	P4	KERAMICKÝ OBKLAD ZA LINKOU OMYVATELNÝ NÁTĚR	N2	RASTR R2	3.00
231	HALA	21,20	KERAMICKÁ DLAŽBA	D7	KER. OBKLAD PORTÁLU VÝTAHU V=3000 MM NOVÁ MALBA VE STANDARTU	N2	RASTR R3	3.00/STÁV.
231a	SCHODIŠTĚ	17,80	KERAMICKÁ DLAŽBA	D4	OPRAVY OMÍTKY+PŘEŠTUKOVÁNÍ NOVÁ MALBA VE STANDARTU	N2	NÁTĚR N3	
232	VÝTAH V5	-	-		STÁVAJÍCÍ	-	-	
OL204	CHODBA	37.80	PVC/STÁVAJÍCÍ	-	OPRAVY OMÍTKY+PŘEŠTUKOVÁNÍ NOVÁ MALBA VE STANDARTU	N2	RASTR R3	3.10/STÁV.

LEGENDA HMOT

STÁVAJÍCÍ KONSTRUKCE
- ZDIVO A KONSTRUKCE STÁVAJÍCÍ

NOVÉ KONSTRUKCE
- MONOLITICKÉ ŽELEZOBETONOVÉ KONSTRUKCE - NOVÉ BUDOU PROVEDENY Z BETONU DLE ODDÍLU STATIKA
- ZDIVO TL. 400 MM Z CIHELNÝCH KERAMICKÝCH PÁLENÝCH BLOKŮ 40 P+D, P 10, NA MC 5,0 MPa PARAMETRY S OMÍTKOU 2x 15 MM - Rw = min. 48 dB, REI 180 DP1, Ru= min. 2,78 m2K/W
- ZDIVO TL. 200 MM Z AKUSTICKÝCH KERAMICKÝCH PÁLENÝCH BLOKŮ 19AKU P+D, P10, NA MVC 2,5MPa PARAMETRY S OMÍTKOU 2x 15 MM - Rw= min. 52 dB, REI 180 DP1, Ru= min. 0,64m2K/W
- ZDIVO TL. 250 MM Z CIHELNÝCH KERAMICKÝCH PÁLENÝCH BLOKŮ 24 P+D, P 10, NA MC 5,0 MPa PARAMETRY S OMÍTKOU 2x 15 MM - Rw= min. 52 dB, REI 180 DP1
- ZDIVO Z CIHEL PLNÝCH PÁLENÝCH CP-P P 15, NA MALTU MC 10,0 MPa PARAMETRY S OMÍTKOU 2x 15 MM - Rw= min. 48 dB, REI 180 DP1
- ZDIVO TL. 150 MM Z CIHELNÝCH KERAMICKÝCH PÁLENÝCH BLOKŮ 14 P+D, P 10, NA MVC 2,5 MPa PARAMETRY S OMÍTKOU 2x 15 MM - Rw= min. 44 dB, REI 120 DP1, Ru= min. 0,55m2K/W
- ZDIVO TL. 125 MM Z CIHELNÝCH KERAMICKÝCH PÁLENÝCH BLOKŮ 11,5 P+D, P 10, NA MVC 2,5 MPa PARAMETRY S OMÍTKOU 2x 15 MM - Rw= min. 44 dB, EI 180 DP1, Ru= min. 0,38m2K/W

POZNÁMKA :

- PŘI PROVÁDĚNÍ JE NUTNO POSTUPOVAT DLE PLATNÝCH ČSN A TECHNOLOGICKÝCH PRAVIDEL S OHLEDEM NA VŠECHNY PLATNÉ PŘEDPISY BOZP.
- POKUD DOJDE PŘI PROVÁDĚNÍ K NEJASNOSTEM NEBO NEPŘEDVÍDANÝM OKOLNOSTEM JE NUTNO NEPRODLENĚ INFORMOVAT PROJEKTANTA A UPŘESNIT DALŠÍ POSTUP PRACÍ
- PŘI VÝSTAVBĚ JE NUTNÉ VZÁJEMNĚ KOORDINOVAT VÝKRESOVOU DOKUMENTACI STAVEBNÍ A KONSTRUKČNÍ ČÁSTI S NÁVAZNOSTÍ NA PROJEKTY INSTALACÍ, POŽÁRNÍ BEZPEČNOSTI, HLUK. STUDIE APOD.
- HRANICE POŽÁRNÍCH ÚSEKŮ, PROTIPOŽÁRNÍ UCPÁVKY, ZNAČENÍ ÚNIKOVÝCH CEST, POČTY A ROZMÍSTĚNÍ HASÍCÍCH PŘÍSTROJŮ AD. DLE PD POŽÁRNĚ BEZPEČNOSTNÍ ŘEŠENÍ
- ZPŮSOB UKONČENÍ NENOSNÝCH STĚN U STROPU A STĚN DLE ZÁSAD NAVRHOVÁNÍ VYDANÝCH VÝROBCEM
- STUPNICE NÁSTUPNÍHO A VÝSTUPNÍHO SCHODU KAŽDÉHO SCHODIŠŤOVÉHO RAMENE MUSÍ BÝT VÝRAZNĚ KONTRASTNĚ ROZEZNATELNÁ OD OKOLÍ, SOUČINITEL SMYKOVÉHO TŘENÍ POVRCHU STUPNICE (PŘI OKRAJI SCHOD.STUPNĚ) A PODEST MUSÍ BÝT MIN.0.6
- VŠECHNY ZDRAVOTNĚ TECHNOLOGICKÉ ZAŘIZOVACÍ PŘEDMĚTY (UMYVADLA, ZÁCHODOVÉ MÍSY, ...) UMISŤOVAT DLE NORMY ČSN 734108 - ODSTUPOVÉ VZDÁLENOSTI UMYVADEL OD ROHŮ (MIN. 400 MM)
- PŘED PROVÁDĚNÍM ZEMNÍCH PRACÍ JE NUTNÉ VYTYČIT VEŠKERÉ PODZ.INŽ.SÍTĚ A PROVÉST TAKOVÁ OPATŘENÍ, ABY NEDOŠLO K JEJICH POŠKOZENÍ.
- VYZDÍVKY INSTALAČNÍCH ŠACHET BUDOU PROVEDENY AŽ PO OSAZENÍ VŠECH ROZVODŮ
- OBEZDÍVANÉ EL. ROZVADĚČE OBEZDÍT PO CÉLÉ VÝŠCE. PŘEKLAD NAD NIMI UMÍSTÍT TAK, ABY MOHLY ZA NÍM PROJÍT EL. KABELY NAD PODHLEDOVOU KONSTRUKCI (ŠÍRKA PŘEKLADU 100 MM). ŠACHTU ZAOMÍTAT.
- ● TAKTO ZNAČENÉ VÝPLNĚ OTVORŮ PROVÉST S POŽÁRNÍ ODOLNOSTÍ DLE PD PSV A PD PBŘ VÝPLNĚ, JENŽ NEJDOU AŽ DO STROPU, BUDOU OPATŘENY NADPRAŽÍM S POŽÁRNÍ ODOLNOSTÍ

DETAIL 2
MĚŘÍTKO 1:50

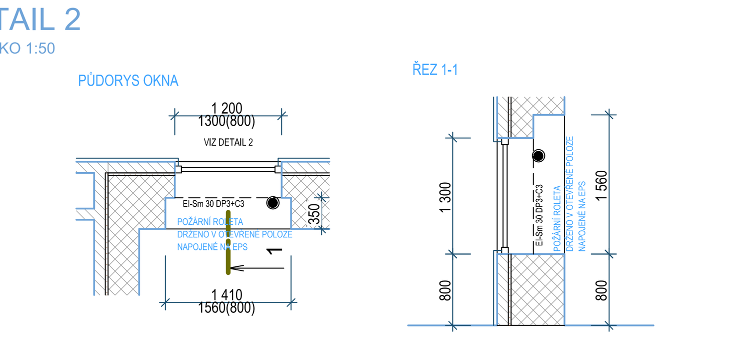

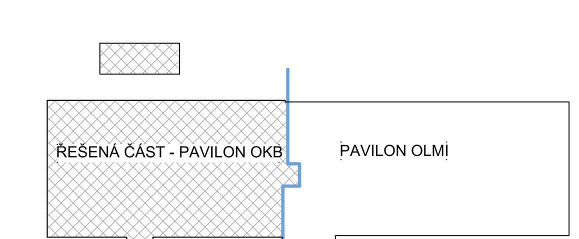

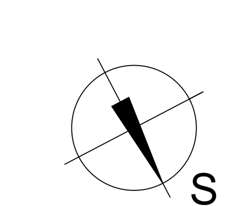

LEGENDA POVRCHOVÝCH ÚPRAV

PODROBNÝ POPIS VIZ. SAMOSTATNÁ ČÁST DOKUMENTACE
DÁLE JE NEDÍLNOU SOUČÁSTÍ PROJEKTU DOKUMENT - "TECHNICKÉ PODMÍNKY, SPECIFIKACE VÝROBKŮ"
S PODROBNĚ POPSANÝMI TECHNICKÝMI A ESTETICKÝMI POŽADAVKY NA JEDNOTLIVÉ KOMPONENTY SKLADEB

NÁTĚR N1A = MÍSTNOSTI S NEJVYŠŠÍM NÁROKEM NA MECHANICKOU ODOLNOST A OMYVATELNOST
NÁTĚR N1 = MÍSTNOSTI S VYŠŠÍM NÁROKEM NA MECHANICKOU ODOLNOST A OMYVATELNOST
NÁTĚR N2 = MÍSTNOSTI SE STŘEDNÍM NÁROKEM NA MECHANICKOU ODOLNOST A OMYVATELNOST
NÁTĚR N3 = MÍSTNOSTI BEZ NÁROKU NA MECHANICKOU ODOLNOST A OMYVATELNOST
NÁTĚR N6 = MÍSTNOSTI S POŽADAVKEM NA STÍNĚNÍ PROTI IONIZUJÍCÍMU ZÁŘENÍ

POVRCH PU1 = POVRCHOVÁ ÚPRAVA JAKO NÁHRADA KER. OBKLADU

SKLADBY VODOROVNÝCH KONSTRUKCÍ

PODROBNÝ POPIS VIZ. SAMOSTATNÁ ČÁST DOKUMENTACE - SKLADBY KONSTRUKCÍ
DÁLE JE NEDÍLNOU SOUČÁSTÍ PROJEKTU DOKUMENT - "TECHNICKÉ SPECIFIKACE VÝROBKŮ"
S PODROBNĚ POPSANÝMI TECHNICKÝMI A ESTETICKÝMI POŽADAVKY NA JEDNOTLIVÉ KOMPONENTY SKLADEB

- (F10) SKLADBA ZÁKLADOVÉ "PODLAHOVÉ" KCE 1.NP NA TERÉNU
- (F11) SYSTÉMOVÁ SKLADBA KONTAKTNÍHO ZATEPLENÍ S OMÍTKOU ZRNITOSTI 1.5 MM S T.I. Z MIN. VLNY TL.260 MM ODSTÍNU DLE VÝKRESU POHLEDŮ
- (F12) SKLADBA ZÁKLADOVÉ "PODLAHOVÉ" KCE NA TERÉNU V ROZVODNÁCH
- (F13) SKLADBA PROVĚTRÁVANÉ FASÁDY BEZ TEPELNÉ IZOLACE S EXTERIÉROVOU DESKOU - HLINÍKOVÉ KOMPOZITNÍ PANELY NA NOSNÉM ROŠTU
- (F14) SKLADBA PROVĚTRÁVANÉ FASÁDY S T.I. Z MIN. VLNY TL.100 MM A EXTERIÉROVOU DESKOU - HLINÍKOVÉ KOMPOZITNÍ PANELY NA NOSNÉM ROŠTU
- (F15) SKLADBA STROPNÍ KONSTRUKCE V KONTAKTU SE ZEMINOU S T.I. Z XPS TL.100 MM
- (F16) SKLADBA STROPU NAD TECHNICKÝM KANÁLEM

SKLADBY OBVODOVÝCH PLÁŠŤŮ :

PODROBNÝ POPIS VIZ. SAMOSTATNÁ ČÁST DOKUMENTACE - SKLADBY KONSTRUKCÍ
DÁLE JE NEDÍLNOU SOUČÁSTÍ PROJEKTU DOKUMENT - "TECHNICKÉ SPECIFIKACE VÝROBKŮ"
S PODROBNĚ POPSANÝMI TECHNICKÝMI A ESTETICKÝMI POŽADAVKY NA JEDNOTLIVÉ KOMPONENTY SKLADEB

- (W10) SYSTÉMOVÁ SKLADBA KONTAKTNÍHO ZATEPLENÍ S OMÍTKOU ZRNITOSTI 1.5 MM S T.I. Z MIN. VLNY TL.160 MM ODSTÍNU DLE VÝKRESU POHLEDŮ
- (W11) SYSTÉMOVÁ SKLADBA KONTAKTNÍHO ZATEPLENÍ S OMÍTKOU ZRNITOSTI 1.5 MM S T.I. Z MIN. VLNY TL.120 MM ODSTÍNU DLE VÝKRESU POHLEDŮ.
- (W12a) SYSTÉMOVÁ SKLADBA KONTAKTNÍHO ZATEPLENÍ S OMÍTKOU ZRNITOSTI 1.5 MM S T.I. Z NENASÁKAVÉ DESKY TL.160 MM ODSTÍNU DLE VÝKRESU POHLEDŮ - SOKLOVÁ ČÁST
- (W12b) SYSTÉMOVÁ SKLADBA KONTAKTNÍHO ZATEPLENÍ S OMÍTKOU ZRNITOSTI 1.5 MM S T.I. Z NENASÁKAVÉ DESKY TL.120 MM ODSTÍNU DLE VÝKRESU POHLEDŮ - SOKLOVÁ ČÁST
- (W13) SKLADBA VNĚJŠÍCH PODZEMNÍCH STĚN S T.I. Z XPS TL.140 MM
- (W14) SYSTÉMOVÁ SKLADBA KONTAKTNÍHO ZATEPLENÍ S OMÍTKOU ZRNITOSTI 1.5 MM S T.I. Z MIN. VLNY TL.160 MM ODSTÍNU DLE VÝKRESU POHLEDŮ, PŘEDSAZENÝ SYSTÉM SLUNOLAMŮ
- (W14a) SYSTÉMOVÁ SKLADBA KONTAKTNÍHO ZATEPLENÍ S OMÍTKOU ZRNITOSTI 1.5 MM S T.I. Z MIN. VLNY TL.100 MM ODSTÍNU DLE VÝKRESU POHLEDŮ, PŘEDSAZENÝ SYSTÉM SLUNOLAMŮ

SKLADBY OBVODOVÝCH PLÁŠŤŮ :

PODROBNÝ POPIS VIZ. SAMOSTATNÁ ČÁST DOKUMENTACE - SKLADBY KONSTRUKCÍ
DÁLE JE NEDÍLNOU SOUČÁSTÍ PROJEKTU DOKUMENT - "TECHNICKÉ SPECIFIKACE VÝROBKŮ"
S PODROBNĚ POPSANÝMI TECHNICKÝMI A ESTETICKÝMI POŽADAVKY NA JEDNOTLIVÉ KOMPONENTY SKLADEB

- (W14b) PŘEDSAZENÝ SYSTÉM SLUNOLAMŮ NA STÁVAJÍCÍ ETICS
- (W15) SKLADBA PROVĚTRÁVANÉ FASÁDY BEZ TEPELNÉ IZOLACE S PŘEDSAZENÝM PROFILOVANÝM PLECHEM, BARVA DLE VÝKRESU POHLEDŮ (VSTUPNÍ PŘÍSTŘEŠEK)
- (W16a) SKLADBA FASÁDY S TEPELNOU IZOLACÍ A PROFILOVANÝM PLECHEM, BARVA DLE VÝKRESU POHLEDŮ - SKLADBA OD VÝŠKY 450 MM NAD TERÉNEM (VSTUPNÍ PŘÍSTŘEŠEK)
- (W16b) SKLADBA FASÁDY S TEPELNOU IZOLACÍ A PROFILOVANÝM PLECHEM, BARVA DLE VÝKRESU POHLEDŮ - SKLADBA DO VÝŠKY 450 MM NAD TERÉNEM (VSTUPNÍ PŘÍSTŘEŠEK)
- (W16c) SKLADBA FASÁDY S TEPELNOU IZOLACÍ A PROFILOVANÝM PLECHEM, BARVA DLE VÝKRESU POHLEDŮ - VĚTŠÍ PŘEDSAZENÍ VLNITÉHO PLECHU
- (W17) SKLADBA VNĚJŠÍCH PODZEMNÍCH STĚN S T.I. Z XPS TL.100 MM - DRENÁŽ

± 0.0 = 431,280

D1.03 DOSTAVBA BUDOVY OKB
D1.03.1 ARCHITEKTONICKO-STAVEBNÍ ŘEŠENÍ

TENTO VÝKRES A JEHO DETAILY JSOU MAJETKEM ZHOTOVITELE A NESMÍ BÝT POUŽIT CELÝ ANI Z ČÁSTI BEZ JEHO PÍSEMNÉHO SOUHLASU (DLE ZÁKONA Č. 121/2000 Sb.).

ZPRACOVATEL DÍLČÍ ČÁSTI: ARCHITEPHK s.r.o., Habrmanova 968/22, Hradec Králové 500 02

VEDOUCÍ PROJEKTANT	VYPRACOVAL	KONTROLOVAL
-	Jiří Fišar	-
	ING. VIKTOR ŠLAPAL	

GENERÁLNÍ PROJEKTANT: PENTA PROJEKT s.r.o., Mrštíkova 12, 586 01 Jihlava

VEDOUCÍ PROJEKTANT	HLAVNÍ INŽENÝR PROJEKTU
ING.ARCH. JAROMÍR HOMOLKA, CSc.	ING. VIKTOR ŠLAPAL

INVESTOR: Královéhradecký kraj, Pivovarské náměstí 1245, Hradec Králové

ARCHITEP HK s.r.o. ARCHITEKTONICKÁ A PROJEKTOVÁ KANCELÁŘ HABRMANOVA 968/22, HRADEC KRÁLOVÉ 500 02 IČO: 27542238 DIČ: CZ27542238 TEL.: +420 608 963 716, INFO@ARCHITEPHK.CZ

penta — Mrštíkova 12, 586 01, Jihlava tel.: +420 567 312 451-4, fax: +420 567 3124 55

NÁZEV AKCE:
OBLASTNÍ NEMOCNICE TRUTNOV a.s. KONSOLIDOVANÉ LABORATOŘE A TRANSFUZNÍ ODDĚLENÍ

VÝKRES
PŮDORYS 2.NP

ČÍSLO PARÉ	
FORMÁT	18xA4
DATUM	7 / 2023
STUPEŇ	DPS
ZAK. ČÍSLO	A 20-15-P
MĚŘÍTKO	1 : 50
Č. VÝKRESU	D1.03.1-07