A – PODÉLNÝ ŘEZ PROPUSTKU V KM 0,520 00
1:50

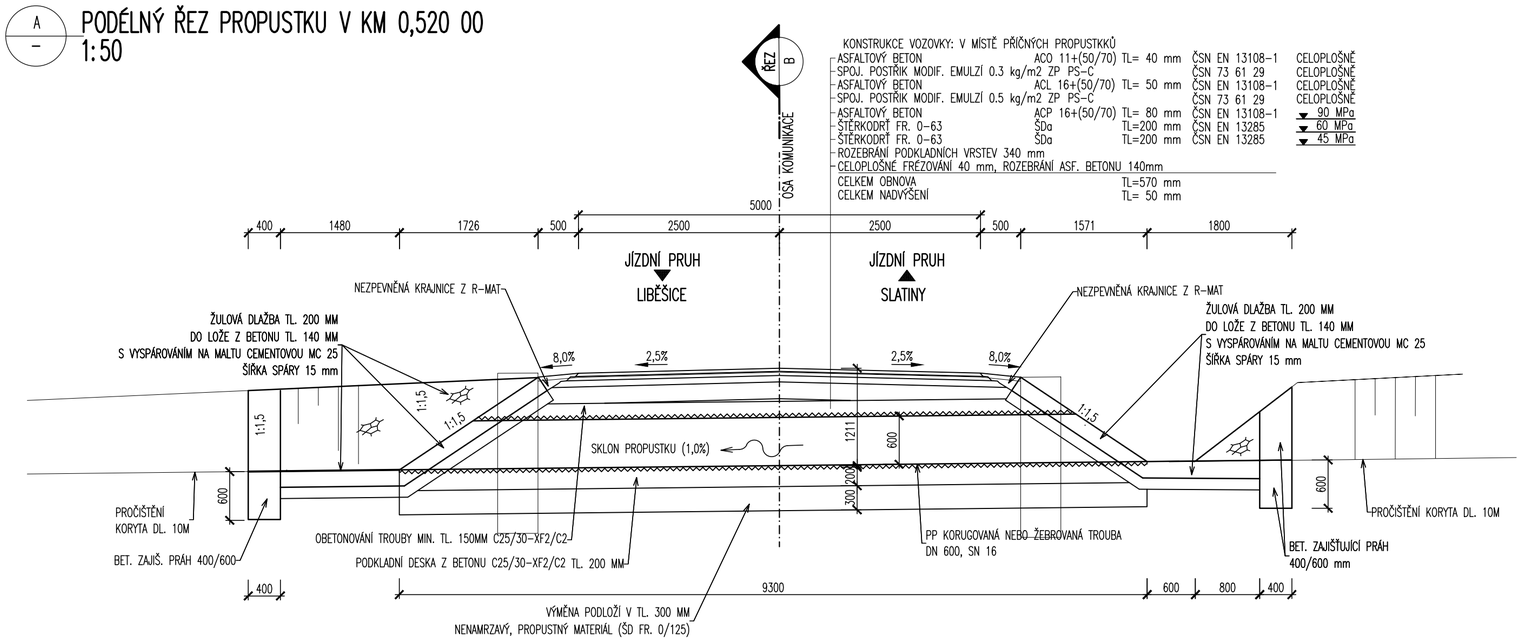

B – PŘÍČNÝ ŘEZ PROPUSTKU V KM 0,520 00
1:50

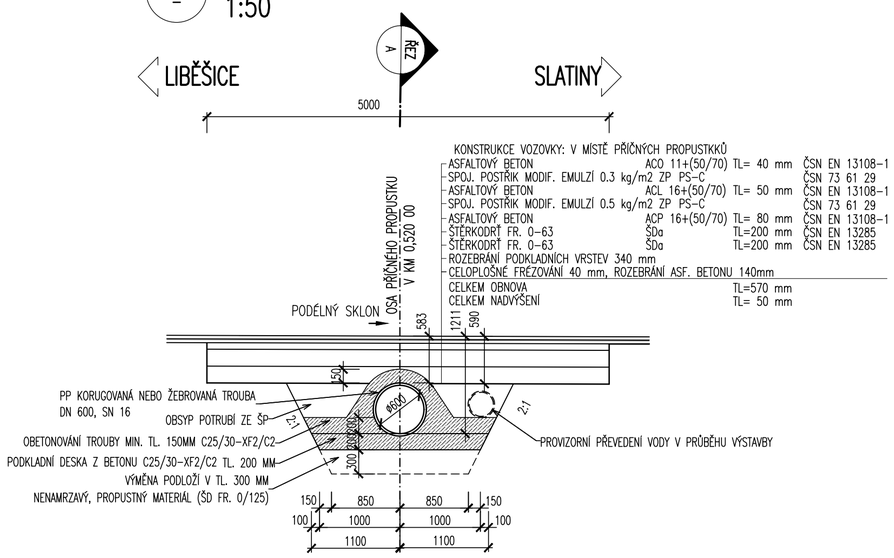

A – PŮDORYS PROPUSTKU V KM 0,520 00
1:50

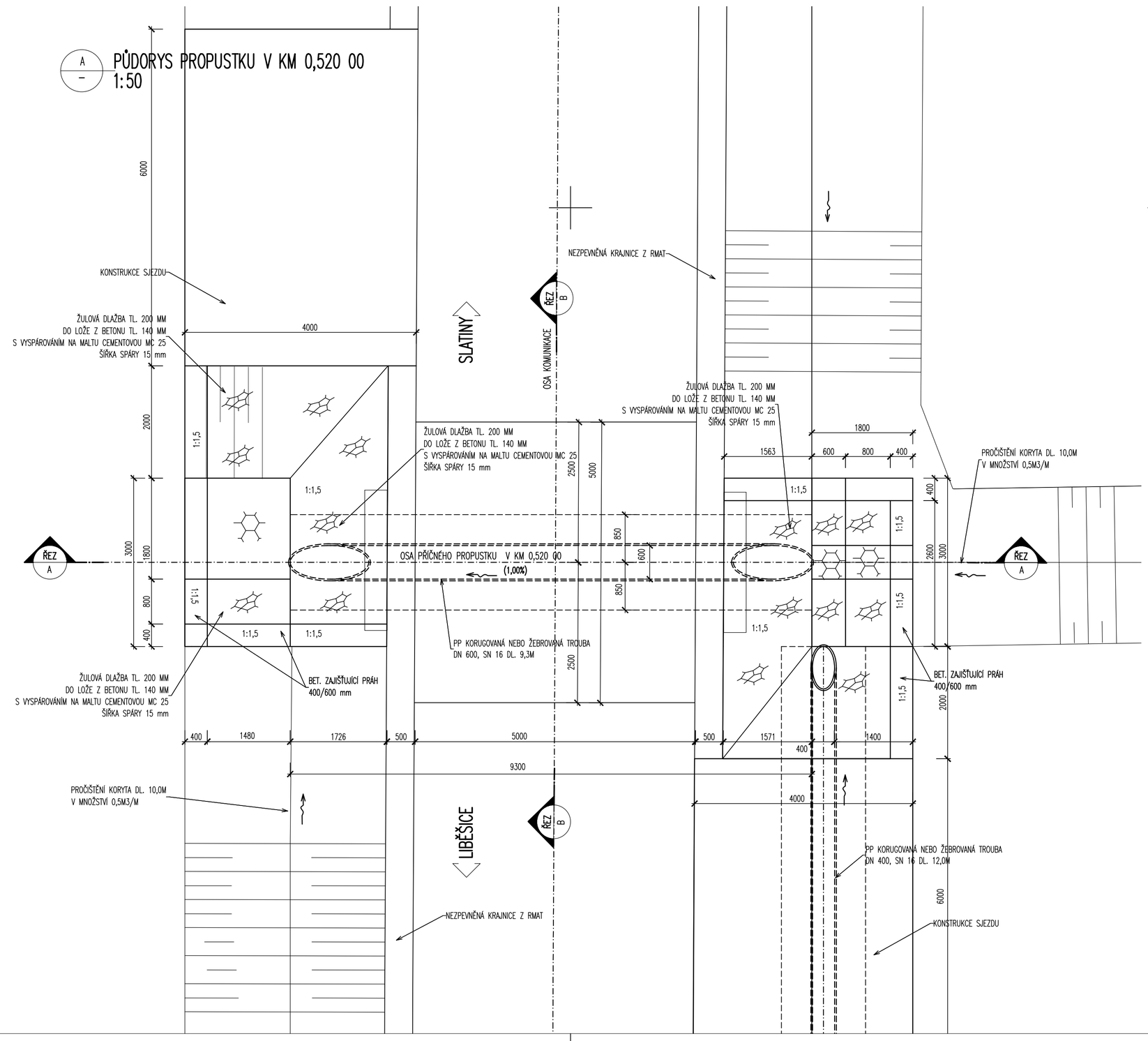

POUŽITÉ BETONY:

PODKLADNÍ BETON	C 12/15-X0
BETONOVÉ LOŽE POD DLAŽBU	C 20/25 nXF3
BETONOVÉ LOŽE OBRUB A ŽLABŮ	C 20/25 nXF3
ZAJIŠŤUJÍCÍ PRAHY	C 25/30-XF2,XC1
BETONOVÉ SEDLO, OBETONOVÁNÍ	C 25/30-XF2,XC2
ZÁKLADVÝ PAS ČELA	C 25/30-XF2,XC2
ŽB. DŘÍK ČELA	C 30/37-XF1
ŽB. ŘÍMSA ČELA	C 30/37 XF4,XD3

MĚŘÍTKO:

1:50

m 0,5 1,0 1,5 2,0 2,5

A. PDPS

SOUŘADNICOVÝ SYSTÉM: S-JTSK
VÝŠKOVÝ SYSTÉM: BpV

KRESLIL:	ING. LUKÁŠ TOBEŠ		MDS PROJEKT, FÖRSTEROVA 175, 566 01 VYSOKÉ MÝTO, EMAIL.: MDS@MDSPROJEKT.CZ
ZPRACOVAL:	ING. LUKÁŠ TOBEŠ		
TECHNICKÁ KONTROLA:	ING. JAN MACHEK		
ZODPOVĚDNÝ PROJEKTANT:	ING. LUKÁŠ TOBEŠ		
HLAVNÍ PROJEKTANT:	ING. JAN BURSA		
KRAJ: KRÁLOVÉHRADECKÝ	OKRES: JIČÍN	OBEC: LIBĚŠICE, SLATINY	STUPEŇ: PDPS
INVESTOR: KRÁLOVÉHRADECKÝ KRAJ, PIVOVARSKÉ NÁMĚSTÍ 1245, 500 03 HRADEC KRÁLOVÉ			ZAK.ČÍSLO: 2827-23-3
AKCE: III/32834 LIBĚŠICE – SLATINY			ARCHIVNÍ ČÍSLO: 2827
			DATUM: 03/2018
			FORMÁT: 6 A4
OBJEKT: A. STAVEBNÍ ČÁST			MĚŘÍTKO: 1 : 50
OBSAH: PROPUSTEK V KM 0,520 00			ČÍSLO SOUPRAVY: / ČÍSLO PŘÍLOHY: A.6.