SO 101 - KOMUNIKACE INTRAVILÁN
VZOROVÉ PŘÍČNÉ ŘEZY - ČÁST 1
M 1:50

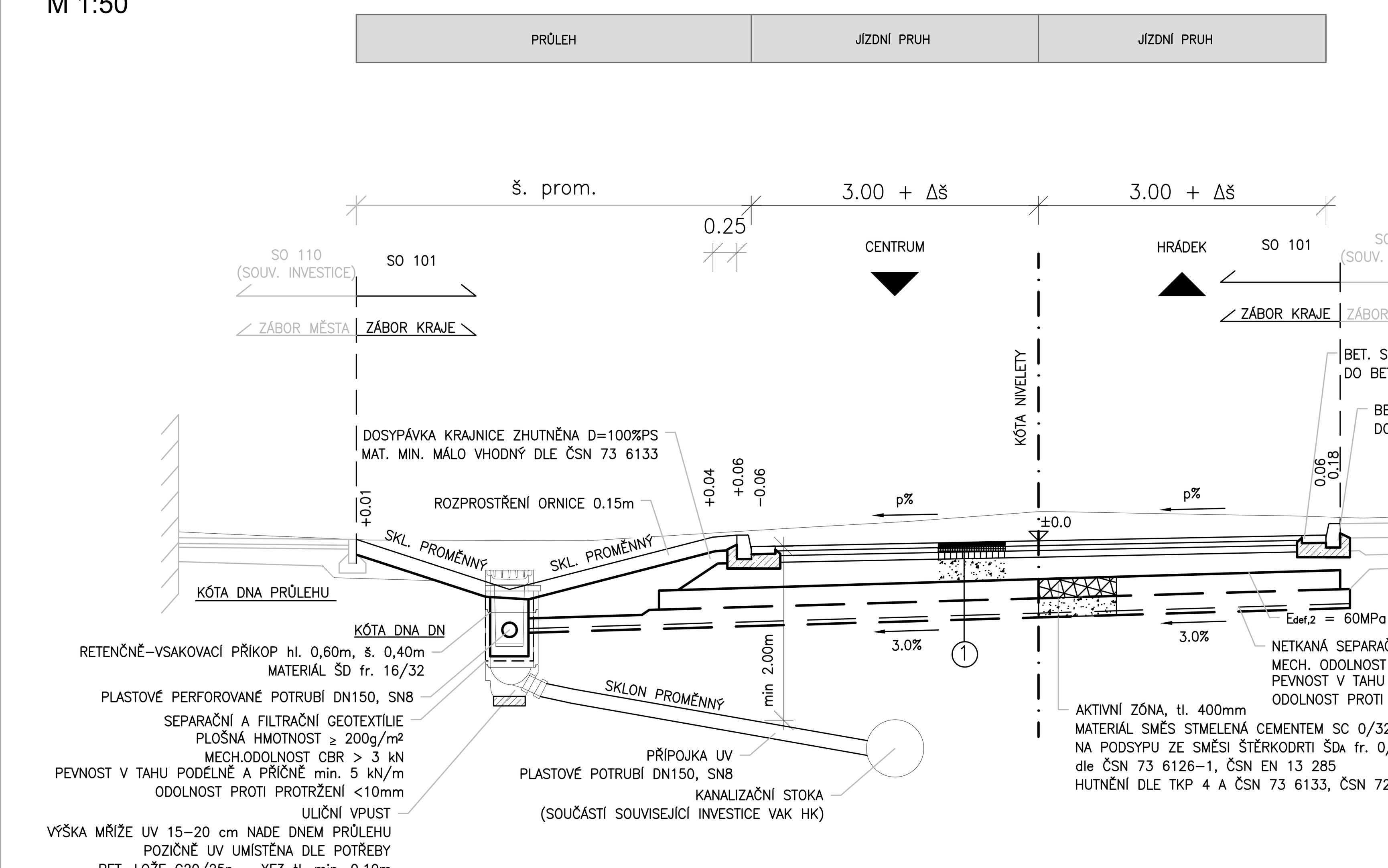

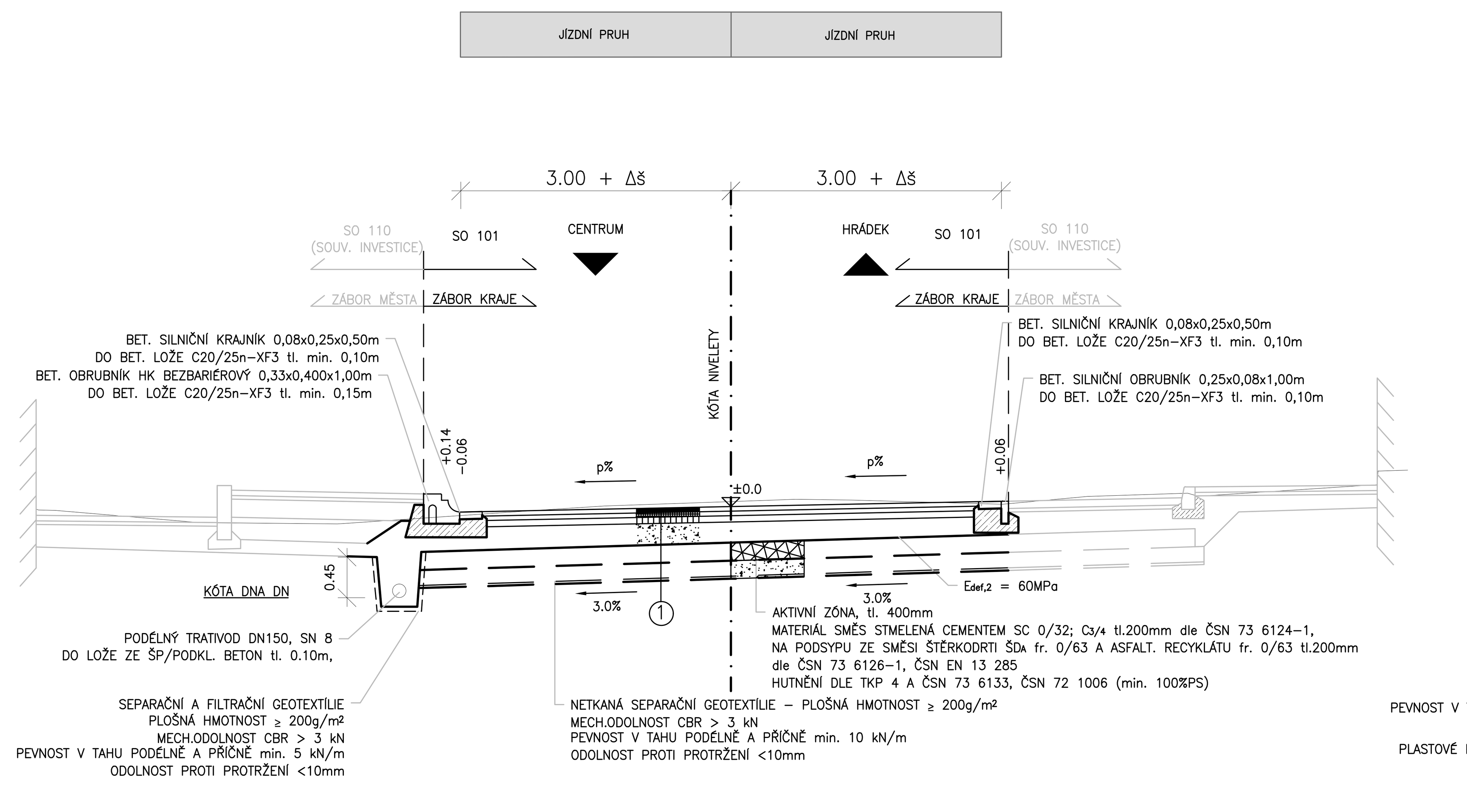

km 0.72800

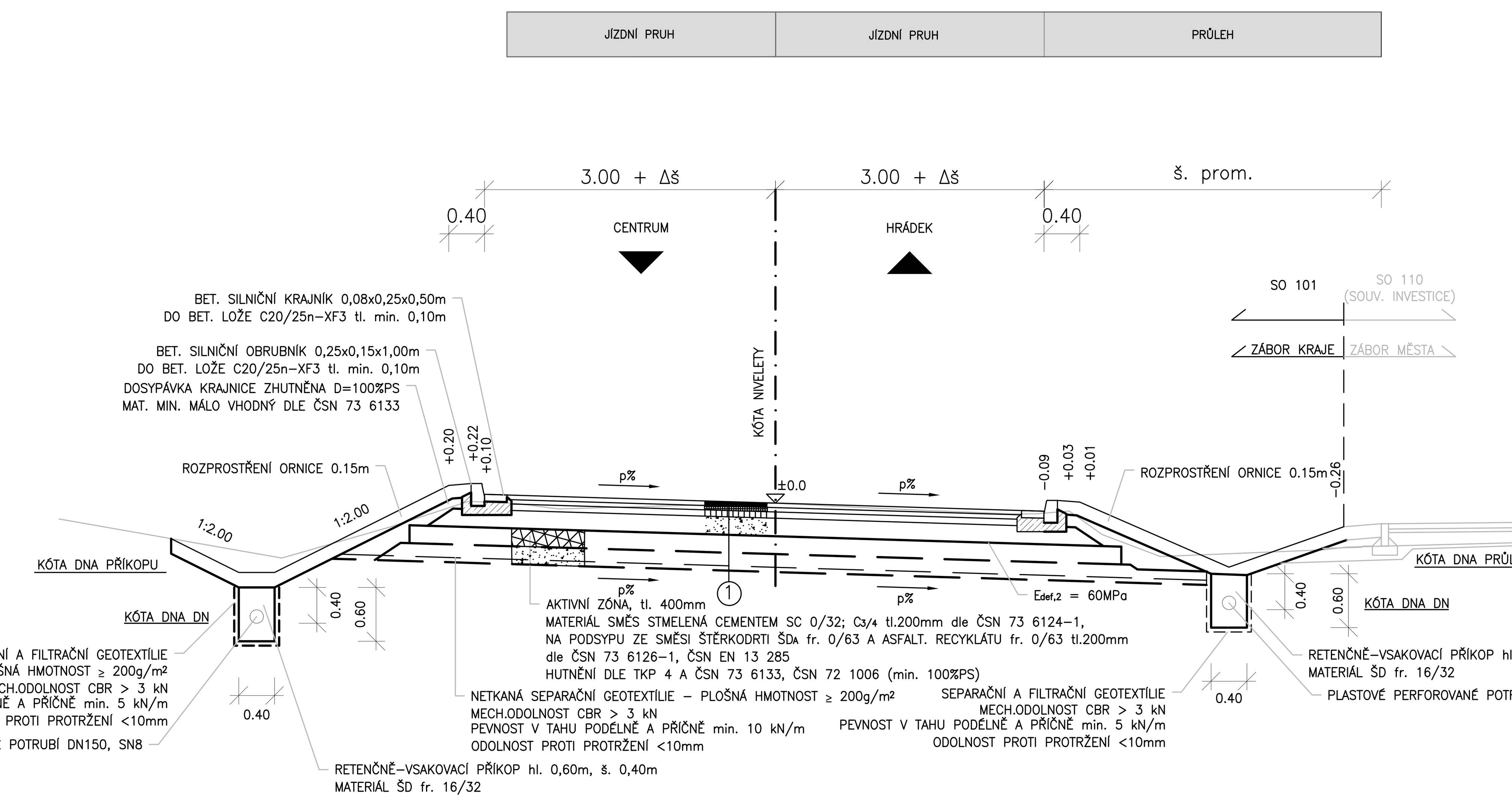

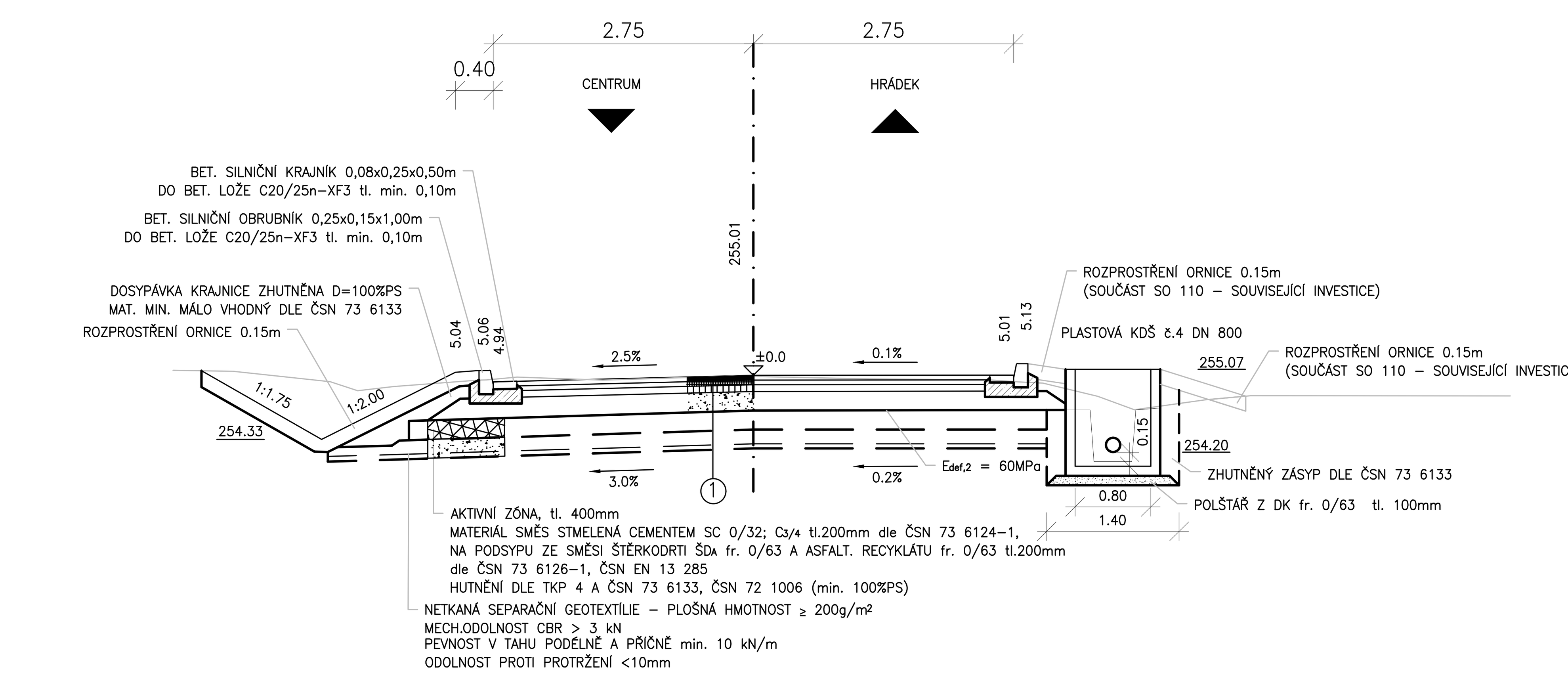

km 0.72000

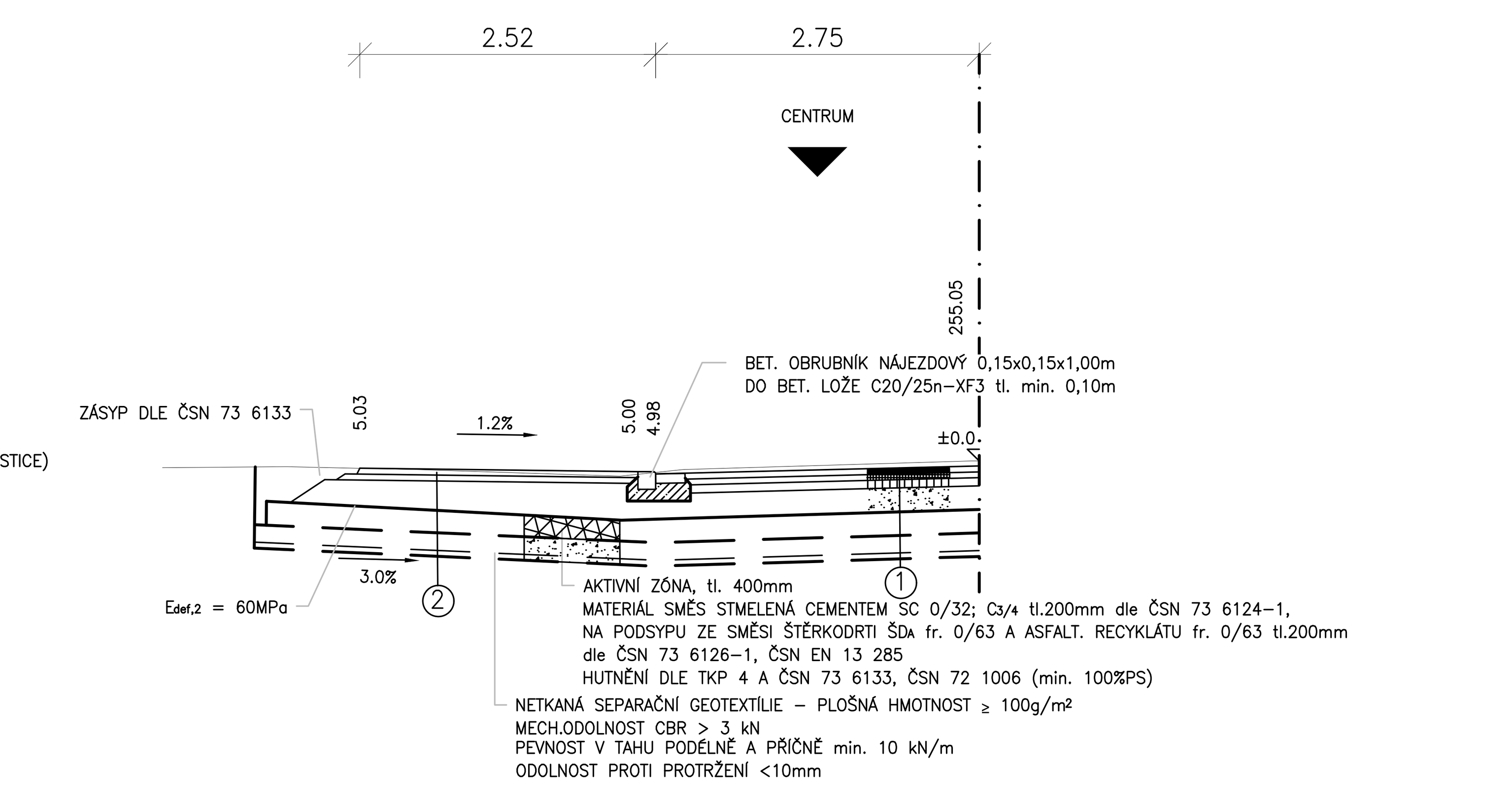

D
SO 101

KONSTRUKCE ZPEVNĚNÝCH PLOCH

1 – KONSTRUKCE VOZOVKY SO 101, TDZ=V (15-100 TNV/24h), NÚP=D1, PIII

	ASFALTOVÝ BETON PRO OBRUSNÉ VRSTVY	ACO 11+	50 mm	ČSN 73 6121, ČSN EN 13108-1
	SPOJOVACÍ POSTŘIK	PS-C	0,35 kg/m2 *	ČSN 73 6129, ČSN EN 13808 spoj. postřik
	ASFALTOVÝ BEOTN PRO LOŽNÉ VRSTVY	ACL 16	50mm	ČSN 73 6121, ČSN EN 13108-1
	SPOJOVACÍ POSTŘIK	PS-C	0,60 kg/m2 *	ČSN 73 6129, ČSN EN 13808 spoj. postřik
	ASFALTOVÝ BETON PRO PODKLADNÍ VRSTVY	ACP 22+	70mm	ČSN 73 6121, ČSN EN 13108-1
Edef,2 = min. 100 MPa	INFILTRAČNÍ POSTŘIK	PI-C	1,0 kg/m2 *	ČSN 73 6129, ČSN EN 13808 infiltr. postřik
Edef,2 = min. 60 MPa	ŠTĚRKODRŤ A	ŠDA 0/63	min.200mm	ČSN 73 6126-1, ČSN EN 13 285
	KONSTRUKCE CELKEM		**min. 370 mm**	

POZN.: POSTŘIKY UVÁDĚNY V MNOŽSTVÍ ZBYTKOVÉHO POJIVA

2 – KONSTRUKCE ASFALTOVÝCH SJEZDŮ DLE TP 170, D2-N-3-VI-PIII

	ASFALTOVÝ BETON PRO OBRUSNÉ VRSTVY	ACO 11	50 mm	ČSN 73 6121, ČSN EN 13108-1
	INFILTRAČNÍ POSTŘIK	PI-C	1,0 kg/m2	ČSN 73 6129, ČSN EN 13808 infiltr. postřik
	RECYKLOVANÝ MATERIÁL	R-mat 0/16	50mm	ČSN 73 6126-1; EN 13 285
Edef,2 = min. 60 MPa	ŠTĚRKODRŤ B	ŠDB 0/63	min.200 mm	ČSN 73 6126-1; EN 13 285
	KONSTRUKCE CELKEM		**min.300mm**	

NAPOJENÍ KONSTRUKCE SO 101 NA STÁVAJÍCÍ ÚSEK (NA KONCI I NA ZAČÁTKU)

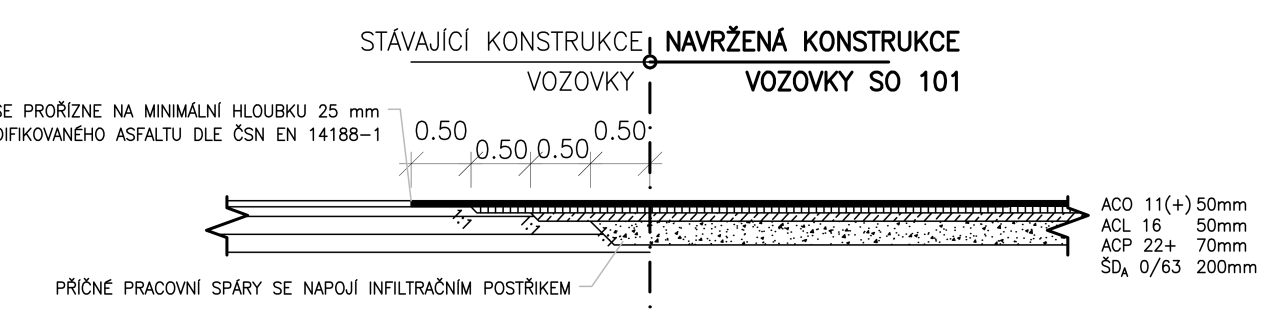

DETAIL RÝHY V MÍSTĚ PŘÍPOJKY UV
M 1:25

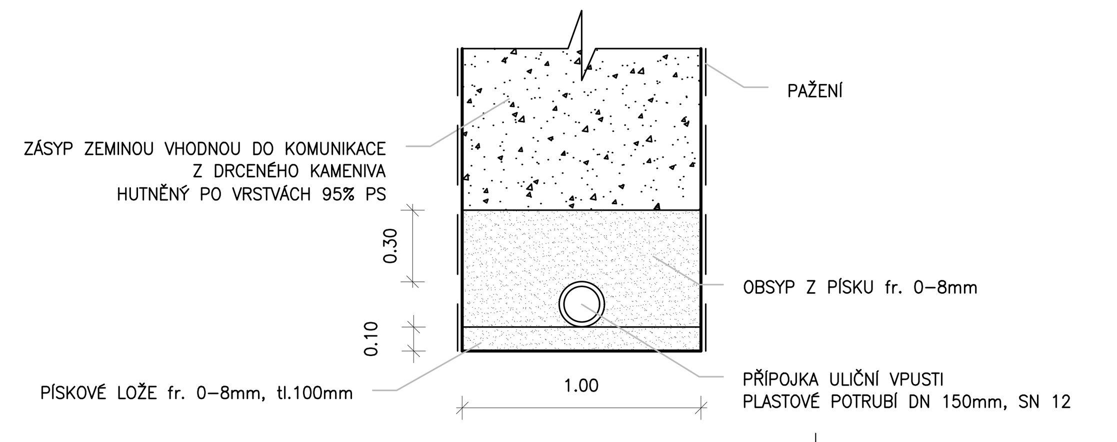

DETAIL S NÁJEZDOVÝM OBRUBNÍKEM U VJEZDŮ K NEMOVITOSTEM
M 1:25

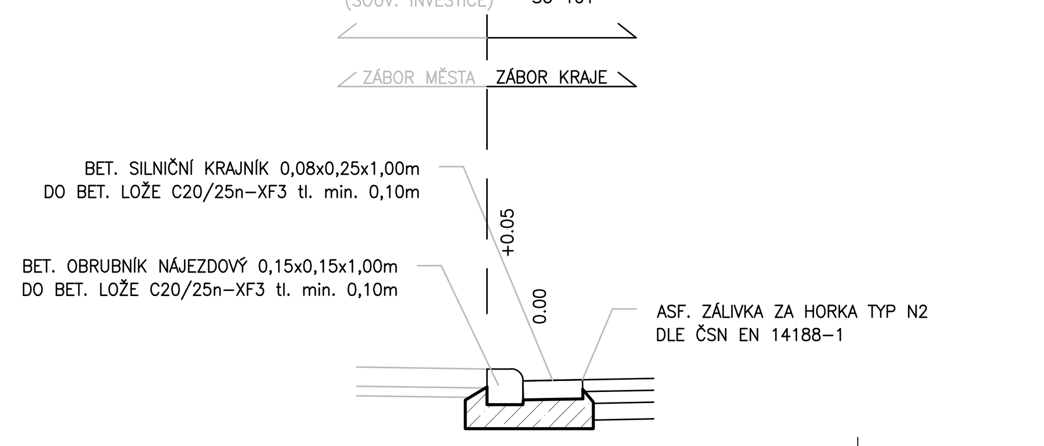

DETAIL UKONČENÍ VRSTEV AKTIVNÍ ZÓNY
M 1:25

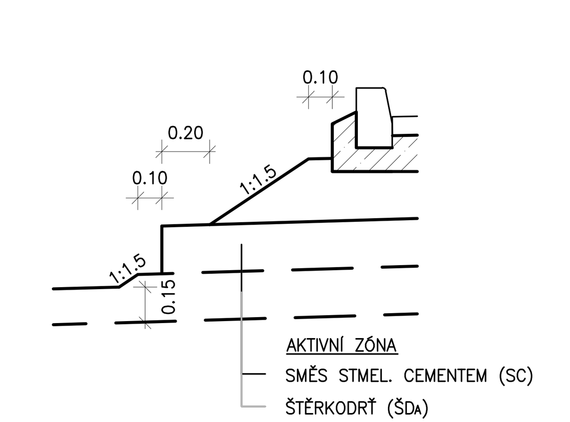

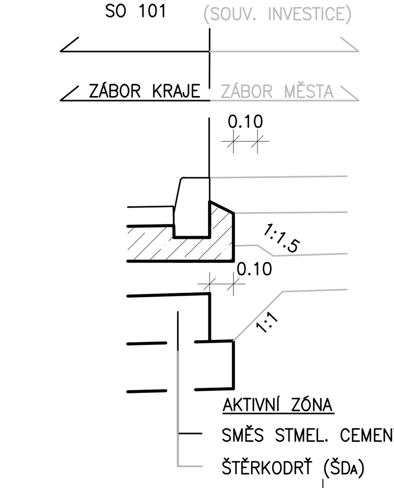

DETAIL ZPEVNĚNÍ V KM 0.740–0.755
M 1:25

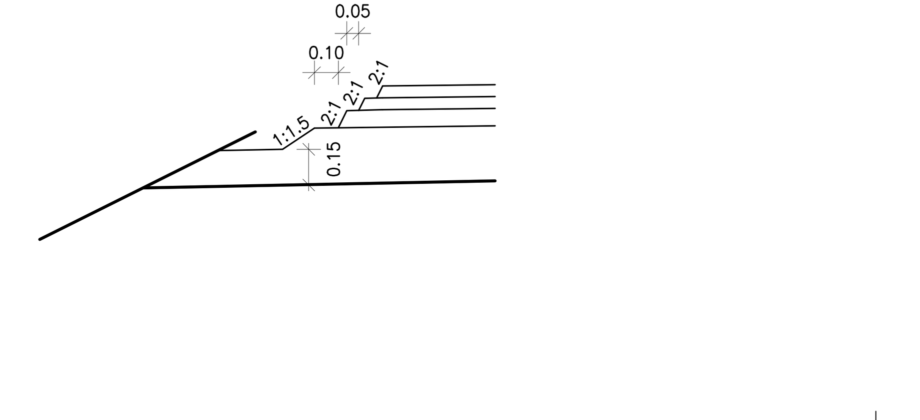

INVESTOR	KRÁLOVÉHRADECKÝ KRAJ Pivovarské náměstí 1245, 500 03 Hradec Králové
AKCE	"III/32426 Nechanice – Hrádek", rekonstrukce silnice, I.etapa – intravilán

GENERÁLNÍ PROJEKTANT
HBH Projekt spol. s r.o.,
Kabátníkova 5, 602 00 Brno
HLAVNÍ INŽENÝR PROJEKTU
Ing. MAREK KAČENÁK

ev. č. 41/2021
RAZÍTKO

Projektová kancelář pro dopravní a inženýrské stavby
pobočka Praha
Michelská 18/12a, 140 00 PRAHA 4

ČÍS. ZAKÁZKY 2018/0169

SOUŘAD. SYSTÉM: S–JTSK — VÝŠKOVÝ SYSTÉM: B.p.v.

ZODPOVĚDNÝ PROJEKTANT	Ing. Lukáš PÍHA
VYPRACOVAL	Ing. Lukáš PÍHA
KONTROLOVAL	Ing. Marek KAČENÁK
KRAJ:	KRÁLOVÉHRADECKÝ
KÚ:	NECHANICE, LUBNO U NECHANIC

NÁZEV OBJEKTU/ČÁSTI
"III/32426 NECHANICE – HRÁDEK",
REKONSTRUKCE SILNICE, I.ETAPA – INTRAVILÁN
Komunikace intravilán

DATUM	BŘEZEN 2021
FORMÁT	9 x A4
MĚŘÍTKO	1 : 50/25
ÚČEL	DSP/PDPS
ČÍS. ZAKÁZKY	2018/0169
ARCHIVNÍ ČÍS.	

NÁZEV PŘÍLOHY
Vzorové příčné řezy – část 1

ČÍS. SOUPRAVY — ČÍS. PŘÍLOHY 04.1