A – PODÉLNÝ ŘEZ PROPUSTKU S NOVÝM ČELEM 1:50

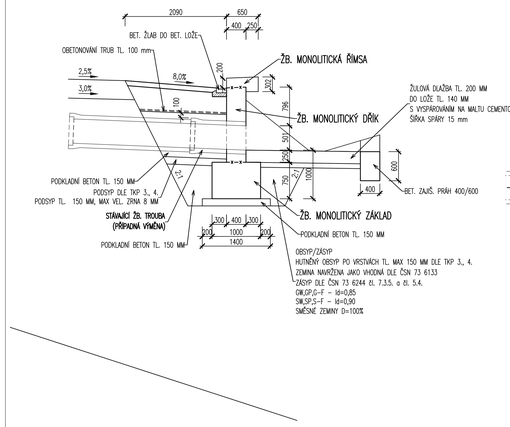

– – PŮDORYS PROPUSTKU S NOVÝM ČELEM 1:50

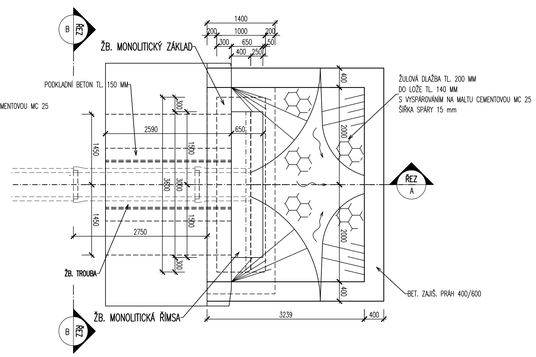

A – PŘÍČNÝ ŘEZ ŘÍMSY 1 : 25

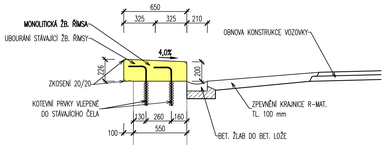

A – PŘÍČNÝ ŘEZ ŘÍMSY VČETNĚ DŘÍKU 500 MM 1 : 25

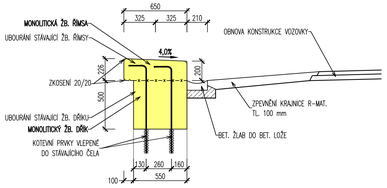

– – HORSKÁ VPUST V KM 3,990 00 1 : 50

A – ŘEZ 1:50

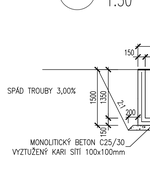

B – ŘEZ 1:50

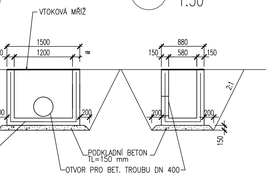

C – ŘEZ 1:50

– – PŮDORYS 1:50

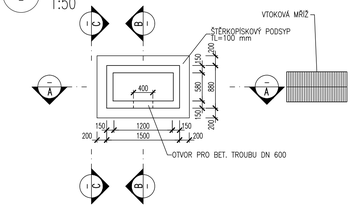

A – VÝZTUŽ ŘÍMSY 1 : 15

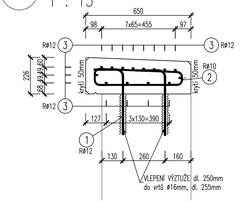

A – VÝZTUŽ ŘÍMSY 1 : 15

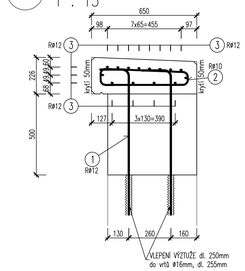

A – VÝZTUŽ ČELA 1:25

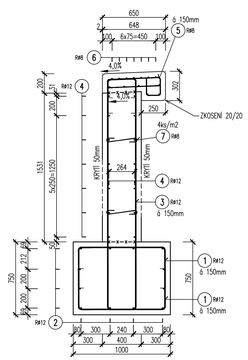

B – PŘÍČNÝ ŘEZ PROPUSTKU S NOVÝM ČELEM 1:50

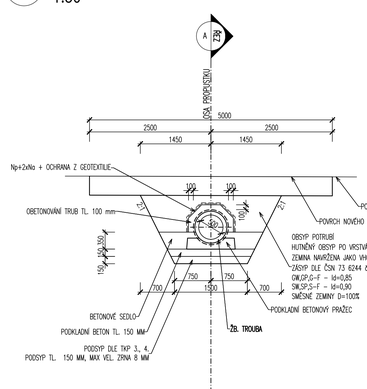

A – PŘÍČNÝ ŘEZ OPĚRNÉ ZDI V KM 5,225–5,263 1 : 25

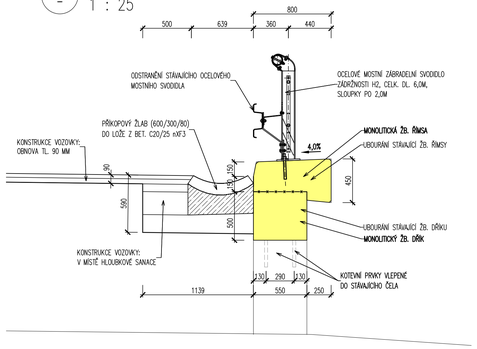

A – VÝZTUŽ ŘÍMSY OPĚRNÉ ZDI V KM 5,225–5,263 1 : 15

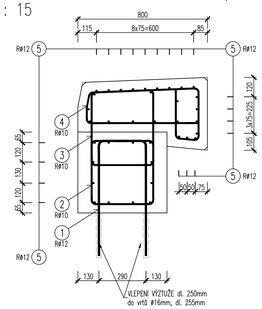

MONOLITICKÁ ULIČNÍ VPUSŤ V KM 0,359 00 1:25

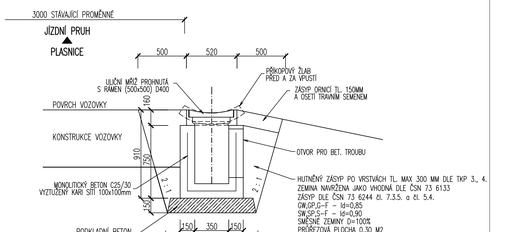

POUŽITÁ OCEL:

BETONÁŘSKÁ VÝZTUŽ	B500B (10 505(R))

POUŽITÉ BETONY:

PODKLADNÍ BETON	C 12/15–X0
BETONOVÉ LOŽE POD DLAŽBU	C 20/25 nXF3
BETONOVÉ LOŽE OBRUB A ŽLABŮ	C 20/25 nXF3
ZAJIŠŤUJÍCÍ PRAHY	C 25/30–XF2,XC1
BETONOVÉ SEDLO, OBETONOVÁNÍ	C 25/30–XF2,XC2
ZÁKLADNÍ PAS ČELA	C 25/30–XF2,XC2
ŽB. DŘÍK ČELA	C 30/37–XF1
ŽB. ŘÍMSA ČELA	C 30/37 XF4,XD3

MĚŘÍTKO:

1:50 — m 0,5 1,0 1,5 2,0 2,5

1:25 — m 0,25 0,50 0,75 1,00 1,25

1:15 — m 0,15 0,30 0,45 0,60 0,75

A. PDPS

SOUŘADNICOVÝ SYSTÉM:	S–JTSK		
VÝŠKOVÉ SYSTÉM:	Bpv		
KRESLIL:	ING.LUKÁŠ TOBEŠ	MDS PROJEKT FÓRSTEROVA 175, 566 01 VYSOKÉ MÝTO EMAIL: MOSINAE@PROJEKT.CZ	
ZPRACOVAL:	ING.LUKÁŠ TOBEŠ		
TECHNICKÁ KONTROLA:	ING. JAN MACHEK		
ZODPOVĚDNÝ PROJEKTANT:	ING. JAN BURSA		
HLAVNÍ PROJEKTANT:	ING. JAN BURSA		
KRAJ: KRÁLOVÉHRADECKÝ	OKRES: RYCHNOV NAD KNĚŽNOU	OBEC: KOUNOV, DEŠTINÉ V O.H.	STUPEŇ: PDPS
INVESTOR: KRÁLOVÉHRADECKÝ KRAJ, PKOVARSKÉ NÁMĚSTÍ 1245, 500 03 HRADEC KRÁLOVÉ			ZAK.ČÍSLO: 1480–17–3
AKCE: II/309 KOUNOV – PLASNICE			ARCHIVNÍ ČÍSLO: 1480
			DATUM: 03/2017
OBJEKT: A. STAVEBNÍ ČÁST			FORMÁT: 10 A4
			MĚŘÍTKO: 1 : 50, 25 ,15
OBSAH: VZOROVÉ ŘEZY PROPUSTKŮ A ZDI			ČÍSLO SOUPRAVY: / ČÍSLO PŘÍLOHY: A.5.