SCHEMA VYTYČENÍ

PŮDORYS 1:150

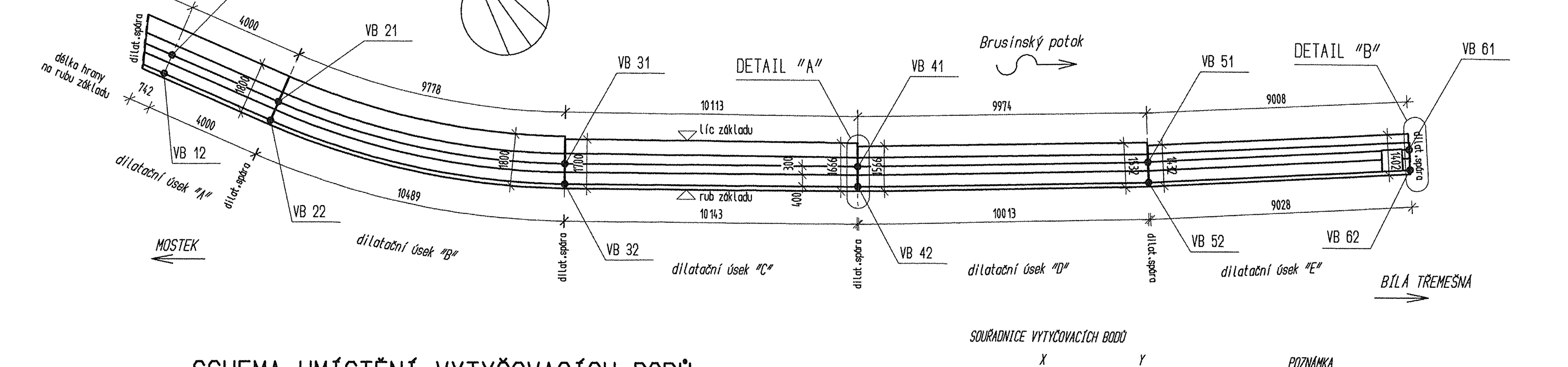

SCHEMA UMÍSTĚNÍ VYTYČOVACÍCH BODŮ

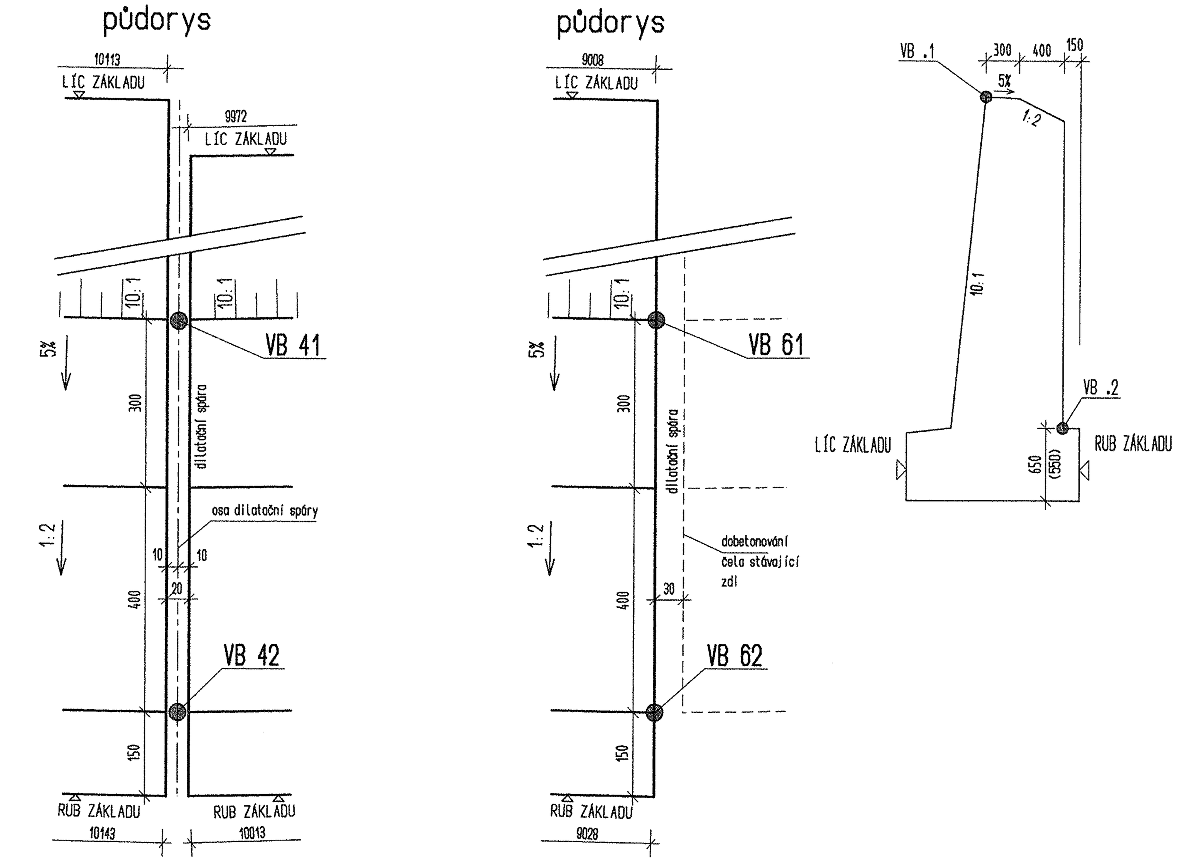

SOUŘADNICE VYTYČOVACÍCH BODŮ

	X	Y	POZNÁMKA
VB 11	1 013 943,444	645 209,957	průsečík horní hrany líce dříku s osou dilat. spáry
VB 12	1 013 943,910	645 210,480	průsečík spodní hrany rubu dříku s osou dilat. spáry
VB 21	1 013 946,450	645 207,302	průsečík horní hrany líce dříku s osou dilat. spáry
VB 22	1 013 946,916	645 207,825	průsečík spodní hrany rubu dříku s osou dilat. spáry
VB 31	1 013 952,550	645 199,245	průsečík horní hrany líce dříku s osou dilat. spáry
VB 32	1 013 953,181	645 199,548	průsečík spodní hrany rubu dříku s osou dilat. spáry
VB 41	1 013 956,907	645 190,081	průsečík horní hrany líce dříku s osou dilat. spáry
VB 42	1 013 957,544	645 190,372	průsečík spodní hrany rubu dříku s osou dilat. spáry
VB 51	1 013 960,953	645 180,921	průsečík horní hrany líce dříku s osou dilat. spáry
VB 52	1 013 961,598	645 181,194	průsečík spodní hrany rubu dříku s osou dilat. spáry
VB 61	1 013 964,335	645 172,553	průsečík horní hrany líce dříku s osou dilat. spáry
VB 62	1 013 964,984	645 172,816	průsečík spodní hrany rubu dříku s osou dilat. spáry

PŘESNOST VYTÝČENÍ DLE ČSN 73 0420 - 1,2

POZNÁMKA: Výškové údaje jsou uvedeny na výkresech č. 4, 5, 6 a 7

SOUŘADNÝ SYSTÉM S-JTSK
VÝŠKOVÝ SYSTÉM Bpv

TRANSCONSULT s.r.o.
Nerudova 37, 500 02 Hradec Králové

Vedoucí projektu	Ing. Černý	Středisko 3
Odpovědný projektant	Ing. Černý	Vedoucí: Ing. Shejbal
Zpracovatel	Ing. Černý	Zak.číslo 1 3 4 0 3 1 0 0 1
Kontroloval	Ing. Shejbal	Datum: 07/2013
Přezkoušel	Ing. Faltus	Arch.č.: 03113 Formát: 9A4
Objednatel	Královéhradecký kraj	Účel: DOS + PDPS

II/325 - DOLNÍ BRUSNICE - OPRAVA OPĚRNÉ ZDI A NÁSYPU
POVODŇOVÉ ŠKODY
VÝKRESOVÁ ČÁST
SO 201 OPĚRNÁ ZEĎ

Část dok. C

PŘEHLEDNÝ VÝKRES, SCHEMA VYTÝČENÍ

Měřítko 1:50, 1:150, 1:5/1:10

Č.výkresu 3