EVROPSKÁ UNIE
Evropský fond pro regionální rozvoj
Integrovaný regionální operační program

MINISTERSTVO PRO MÍSTNÍ ROZVOJ ČR

KUPNÍ SMLOUVA č. 493/130/2023

uzavřená dle § 2079 a násl. občanského zákoníku, ve znění pozdějších předpisů mezi:

L I N E T spol. s r.o.

se sídlem: Želevčice 5, 274 01 Slaný

IČ: 00507814

DIČ: CZ00507814

zapsána v obchodním rejstříku vedeném Městským soudem v Praze, oddíl C, vložka 163

bankovní spojení: Komerční banka a.s., č.ú.: 58242141/0100

zastoupená: Bc. Zdeňkem Grimmem, MBA, ředitelem obchodu ČR – na základě plné moci

(dále jen „***prodávající***“)

a

Oblastní nemocnice Náchod a.s.

Purkyňova 446, 547 01 Náchod

IČ: 26000202

DIČ: CZ26000202 pro účely DPH: CZ699004900

zapsána v OR vedeném Krajským soudem v Hradci Králové, oddíl B, vložka 2333

zastoupená RNDr. Bc. Janem Machem, předsedou správní rady

(dále jen ***„kupující“***)

Prodávající a kupující jsou dále označeni rovněž jako „***smluvní strana***“ či společně jako „***smluvní strany***“.

Preambule

1. Touto smlouvou je realizován projekt kupujícího reg. č. CZ.06.6.127/0.0/0.0/21_121/0016262 s názvem „Rozvoj a modernizace zdravotní péče v ON Náchod – UP Náchod“ (dále jen „***Projekt***“), na jehož realizaci požádal kupující o dotaci z Integrovaného regionálního operačního programu, „Výzva č. 98 Rozvoj, modernizace a posílení odolnosti páteřní sítě poskytovatelů zdravotní péče s ohledem na potenciální hrozby“ (dále jen „***Dotační program***“).

2. Podmínky čerpání Dotace upravují Obecná pravidla pro žadatele a příjemce podpory v Integrovaném regionálním operačním programu, aktuálně účinná verze dostupná na www.strukturalni-fondy.cz (dále jen „***Dotační pravidla***“).

3. Prodávající byl kupujícím výslovně upozorněn na to, že pro čerpání Dotace kupujícím k úhradě části kupní ceny dle této smlouvy je nutné splnit zejména následující povinnosti:

   - dodržet způsob fakturace sjednaný touto smlouvou,
   - dodržet sjednaný termín předání a převzetí zboží.

   Prodávající bere na vědomí, že nedodržení jakékoli z výše uvedených povinností může ohrozit a/nebo znemožnit čerpání Dotace kupujícím a/nebo kupující bude povinen již poskytnutou Dotaci či její část vrátit a dále zaplatit sankce v podobě úroku z prodlení či jiné sankce, a to i nad rámec části kupní ceny dle této smlouvy hrazené z Dotace.

4. Tato smlouva se uzavírá v souladu se zadávací dokumentací kupujícího, a to na základě výsledku nadlimitní veřejné zakázky na dodávky, rozdělené na části, název části č. 6: „**Transportní lůžka“** veřejné zakázky: **„**Pořízení vybavení pro ONN II.**“** (dále jen „***veřejná zakázka***“), zadané v otevřeném řízení dle § 56 zákona č. 134/2016 Sb., o zadávání veřejných zakázek, v platném znění (dále jen „***ZZVZ***“) a dále v souladu s vlastními Technickými podmínkami zboží, které prodávající vložil do své nabídky v rámci veřejné zakázky, a které tvoří přílohu č. 1 této smlouvy a Technickými podmínkami zadavatele, které prodávající vložil do své nabídky v rámci veřejné zakázky, a které tvoří přílohu č. 2 této smlouvy.

5. Prodávající prohlašuje, že je přímo či prostřednictvím svých poddodavatelů držitelem všech potřebných oprávnění a povolení k realizaci předmětu veřejné zakázky a že disponuje vybavením, zkušenostmi a schopnostmi potřebnými k včasné a řádné realizaci předmětu této smlouvy.

6. Prodávající dále prohlašuje, že před podáním nabídky na plnění veřejné zakázky realizované touto smlouvou prověřil, že předložené podklady týkající se předmětu smlouvy nemají zjevné vady a nedostatky, neobsahují nevhodná řešení, materiály a technologie, a že zboží je tak možno dodat za jím nabídnutou smluvní cenu uvedenou v článku III. této smlouvy.

I.

Předmět smlouvy

1.1. Prodávající se touto smlouvou zavazuje kupujícímu odevzdat předmět koupě a umožnit mu nabýt vlastnické právo k:

14 ks transportních lůžek Sprint 100,

(dále jen „***zboží***“) a kupující se na základě této smlouvy zavazuje zboží převzít a zaplatit prodávajícímu za dodané zboží kupní cenu specifikovanou v čl. III. této smlouvy. Přesná specifikace zboží je uvedena v příloze č. 1 (Technické podmínky zboží prodávajícího) a v příloze č. 2 této smlouvy (Technické podmínky požadované kupujícím). Prodávající se zavazuje odevzdat kupujícímu zboží způsobem dle odstavce 2.2. této smlouvy.

1.2. Prodávající se zavazuje dodat zboží originální, nové, nerepasované a nepoužité. Prodávající se zavazuje dodat kupujícímu zboží s odbornou péčí, v kvalitě, jež bude v souladu s touto smlouvou, příslušnými platnými právními předpisy a technickými, kvalitativními či jinými normami, a to jak v České republice, tak i v zemi výrobce zboží.

1.3. Prodávající prohlašuje, že zboží či doklady, se kterými bude zboží dodáno, nebude porušovat ani nebude mít za následek porušení jakéhokoliv práva duševního vlastnictví či jiného práva třetích osob.

1.4. Prodávající poskytuje záruku za jakost dle čl. V. této smlouvy. Po dobu záruky bude rovněž poskytován servis zboží v souladu s čl. V., odst. 5.1. této smlouvy. Celková doba plného servisního pokrytí od okamžiku instalace a převzetí zboží dle této smlouvy tedy činí 24 měsíců záručního servisu.

II.

Doba a místo dodání

2.1 Prodávající se zavazuje předat zboží kupujícímu **do 10 týdnů ode dne účinnosti této smlouvy** na místo dodání:

- 7 ks na Interní oddělení, Oblastní nemocnice Náchod, IČ: 26000202, sídlem Purkyňova 446, 547 01;
- 7 ks na Oddělení Chirurgie, Oblastní nemocnice Náchod, IČ: 26000202, sídlem Purkyňova 446, 547 01 Náchod.

2.2 O konkrétním termínu a času dodání musí prodávající informovat pověřené pracovníky kupujícího minimálně 3 pracovní dny předem. O předání zboží prodávajícím a jeho převzetí kupujícím se strany zavazují sepsat Předávací protokol, dle závazného vzoru uvedeného v příloze č. 3 této smlouvy. Předávací protokol bude vždy podepsaný pověřeným zástupcem prodávajícího a dvěma pověřenými osobami na straně kupujícího, a to vždy jedním z níže uvedených pracovníků technického úseku a pověřenou osobou z místa dodání, tj. příslušného oddělení, kam se bude zboží (konkrétní přístroj) dodávat.

Pověřeným zástupcem prodávajícího je: Ing. Lucie Krátká, nebo jí zplnomocněná osoba, tel.: +420 731 518 269, email: lucie.kratka@linet.cz .

Pověřenými zástupci kupujícího jsou:

- pracovníci technického úseku:
  - Lucie Říhová, tel: 720 948 972, email: rihova.lucie@nemocnicenachod.cz; nebo
  - Ing. Tomáš Bernard, tel: 608 317 759, email: bernard.tomas@nemocnicenachod.cz, nebo
  - Bc. Michaela Kapustová, tel.: 727 986 414, email: kapustova.michaela@nemocnicenachod.cz.
- pověřená osoba z příslušného oddělení, kam se bude / - ou přístroj / -e dodávat:
  - prim. MUDr. David Tuček, tel.: +420 491 601 111, e-mail: tucek.david@nemocnicenachod.cz

2.3 Za řádné předání zboží se považuje:

a) jeho dodání na adresu příslušného zdravotnického oddělení kupujícího specifikovaného v předchozím odstavci 2.1. této smlouvy; a

b) montáž, instalace, uvedení do provozu včetně ověření jeho funkčnosti, provedení všech provozních testů (zejména výchozí elektrorevize, výchozí zkoušky dlouhodobé stability, validace, kalibrace, servisní a preventivní prohlídky apod.) dle platné právní úpravy, ověření deklarovaných technických parametrů, dodávka musí splňovat veškeré požadavky na něj kladené právními předpisy České republiky;

c) instruktáž zdravotnického personálu kupujícího (dle § 41 zákona č. 375/2022 Sb., o zdravotnických prostředcích a diagnostických zdravotnických prostředcích in vitro, ve znění pozdějších předpisů (zákon o zdravotnických prostředcích)) včetně vystavení protokolu o proškolení, resp. instruktáži zdravotnického personálu, přičemž osoba provádějící instruktáž je povinna zároveň předložit doklad vydaný výrobcem zboží prokazující její oprávnění k provádění takovéto instruktáže. Tento bod se vztahuje pouze ke zboží, které je zdravotnickým prostředkem ve smyslu zákona č. 375/2022 Sb., o zdravotnických prostředcích;

d) dodání dokladů, které jsou potřebné pro používání zboží (event., které jsou kupujícím požadovány, a které osvědčují technické požadavky na zdravotnické prostředky, jako např. návod k použití v českém jazyce (i v elektronické podobě na CD/DVD), příslušné certifikáty, atesty osvědčující, že zboží je vyrobeno v souladu s platnými bezpečnostními normami a ČSN, kopii prohlášení o shodě (CE declaration) a další dle zákona o zdravotnických prostředcích;

e) předávací protokol, záruční a dodací list;

f) je-li součástí dodávky výpočetní technika, musí být na faktuře (dodacím listu) uvedeny verze dodaných operačních systémů. Součástí dodávky musí být licenční ujednání pro veškerý dodaný SW, který není freeware;

g) poskytování komplexního záručního servisního zabezpečení a oprav včetně dodávky náhradních dílů po dobu 24 měsíců;

h) podpis Předávacího protokolu o předání a převzetí zboží pověřenými zástupci obou smluvních stran;

i) po dobu záruky bezplatné provádění bezpečnostně technických kontrol dle z. č. 375/2022 Sb., o zdravotnických prostředcích, v platném znění, které jsou nezbytné pro provoz tohoto zařízení. Dále provedení veškerých předepsaných či doporučených kontrol a revizí včetně vystavení protokolů (a to jak výrobcem, tak servisní organizací nebo právními předpisy), aby zdravotnický prostředek splňoval podmínky uvedené v z. č. 375/2022 Sb., o zdravotnických prostředcích, v platném znění. Pokud je pro provedení bezpečnostně technických kontrol či jakýchkoliv dalších předepsaných testů vyžadován spotřební materiál, je vždy součástí provedení těchto kontrol, a proto nemůže být samostatně účtován. Poslední bezpečnostně technické kontroly musí být účastníkem provedeny nejdříve 1 kalendářní měsíc před uplynutím záruční doby. Tento bod se vztahuje pouze ke zboží, které je zdravotnickým prostředkem ve smyslu zákona č. 375/2022 Sb., o zdravotnických prostředcích;

j) likvidace obalového materiálu, v nichž bylo zboží dodáno;

k) protokol o ověření připojení a správné funkčnosti připojení zboží k PACS, NIS, RIS minimálně 3 pracovní dny před uvedením zboží do provozu, zajištění kompatibility zboží s informačním systémem používaným kupujícím pro sběr dat nutných pro stanovení diagnostických referenčních úrovní (DRÚ), vyžaduje-li to charakter zboží

(vše dále též „***předání zboží***“).

Kupující není povinen zboží převzít, zejména pokud prodávající nedodá zboží v objednaném množství nebo druhovém složení, pokud zboží nebude v předepsané kvalitě a jakosti nebo bude dodáno v poškozeném obalu, nebo prodávající nedodá doklady nutné k převzetí a řádnému užívání zboží. Nepřevzetím zboží dle tohoto odstavce není kupující v prodlení s převzetím zboží. Prodávající má v takovém případě povinnost dodat bez zbytečného odkladu, nejpozději však **do 2 týdnů** ode dne, kdy kupující zboží či jeho část v souladu s touto smlouvou nepřevzal, zboží nové či dodat chybějící zboží v požadovaném množství, nebo chybějící doklady v souladu s touto smlouvou. V takovém případě se opakuje přejímací řízení v nezbytně nutném rozsahu, když povinnost prodávajícího dodat zboží je v takovém případě splněna až po jeho řádném předání. Nárok kupujícího na smluvní pokutu a náhradu škody v případě prodlení prodávajícího s dodáním zboží není tímto ustanovením dotčen.

2.4 Prodávající odpovídá za činnost svých poddodavatelů tak, jako by plnil sám. Prodávající je oprávněn použít jen ty poddodavatele, které uvedl ve své nabídce na plnění veřejné zakázky realizované touto smlouvou, nedojde-li k jejich změně v souladu s tímto odstavcem smlouvy. Změna poddodavatele, jehož prostřednictvím prodávající prokazoval svou kvalifikaci k plnění veřejné zakázky realizované touto

smlouvou, je možná pouze ve výjimečných případech (nemůže-li poddodavatel v důsledku objektivně daných okolností plnit veřejnou zakázku v rozsahu, ve kterém se k jejímu plnění ve smlouvě s prodávajícím zavázal), a to se souhlasem kupujícího. Podmínkou souhlasu kupujícího se změnou tohoto poddodavatele je prokázání splnění příslušné části kvalifikace novým poddodavatelem. Změna ostatních poddodavatelů uvedených v nabídce prodávajícího je možná se souhlasem kupujícího, přičemž kupující není oprávněn souhlas se změnou těchto poddodavatelů bez závažného důvodu odepřít.

2.5 Prodávající se zavazuje zajistit, že zboží nebude zatíženo výhradou vlastnického práva ve prospěch jakékoli třetí osoby.

2.6 Prodávající se zavazuje odvézt z místa dodání zboží veškeré obaly a balící materiál, v nichž bylo zboží zabaleno a zajistit jejich likvidaci v souladu s právními předpisy.

2.7 Prodávající se zavazuje při plnění této smlouvy dodržovat veškeré interní předpisy kupujícího, jakož i podmínky pro pohyb v místě dodání zboží, se kterými bude kupujícím předem seznámen.

III.

Kupní cena zboží

3.1 Celková kupní cena zboží je 1 877 025,00 Kč bez 21 % DPH, DPH činí 394 175,25 Kč, tj. 2 271 200,25 Kč včetně DPH.

3.2. Kupní cena je cenou nejvýše přípustnou a nepřekročitelnou a je cenou konečnou zahrnující veškeré náklady a činnosti, k nimž je prodávající dle této smlouvy povinen, zejména dodání zboží do místa dodání vč. dopravy, instalace (montáž) zboží, uvedení do provozu, zaškolení obsluhy kupujícího, protokolární předání zboží kupujícímu a dalších náklady prodávajícího spojené s odevzdáním zboží kupujícímu a plněním povinností prodávajícího dle této smlouvy nebo obecně závazného právního předpisu.

3.3. Kupní cena je zaplacena dnem odepsání příslušné částky ve prospěch účtu prodávajícího a pod variabilním symbolem uvedenými na faktuře.

3.4. Prodávající je oprávněn vyúčtovat kupní cenu na základě daňového dokladu (faktury). Daňový doklad musí být vystaven v souladu s ust. § 28 a splňovat další náležitosti vedle náležitostí dle ust. § 29 zákona č. 235/2004 Sb. o dani z přidané hodnoty (dále jen „***zákon o DPH***“), zejména pak musí obsahovat:

- identifikaci prodávajícího a kupujícího,
- den splatnosti,
- označení peněžního ústavu a číslo účtu, ve prospěch, kterého má být provedena platba, konstantní a variabilní symbol,
- odvolávka na tuto smlouvu,
- razítko a podpis osoby oprávněné k vystavení zálohového listu, dílčího a konečného účetního dokladu,
- soupis příloh,

- číslo Projektu CZ.06.6.127/0.0/0.0/21_121/0016262 s názvem „Rozvoj a modernizace zdravotní péče v ON Náchod – UP Náchod“, atd.

Fakturu je prodávající oprávněn vystavit až po řádném předání zboží způsobem dle odstavce 2.1., resp. 2.2. této smlouvy. Součástí faktury bude vždy Předávací protokol o předání a převzetí zboží podepsaný pověřenými zástupci na straně prodávajícího a na straně kupujícího, postupem dle odstavce 2.1. této smlouvy. Faktura bude kupujícímu zaslána v elektronické podobě na adresu: fakturace@nemocnicenachod.cz.

3.5. V případě, že daňový doklad (faktura) nebude mít odpovídající náležitosti a přílohy dle předchozího odstavce, je kupující oprávněn zaslat ho ve lhůtě splatnosti zpět prodávajícímu k doplnění, aniž se tak dostane do prodlení se zaplacením. V takovém případě počíná lhůta splatnosti běžet znovu od opětovného zaslání náležitě doplněného či opraveného daňového dokladu (faktury). Daňový doklad (faktura) musí být vystaven v české měně.

3.6. Kupující neposkytne prodávajícímu zálohu na kupní cenu.

3.7. Faktura je splatná do 30 dnů ode dne jejího doručení kupujícímu na základě řádného protokolu o předání zboží podepsaného oběma smluvními stranami, a to na bankovní účet prodávajícího, uvedený na faktuře. Lhůta splatnosti faktury je sjednána z důvodu nastavených vnitřních schvalovacích pravidel.

3.8. Prodávající dále prohlašuje a potvrzuje, že k datu podpisu této smlouvy není označen správcem daně za nespolehlivého plátce a současně prohlašuje a zavazuje se za to, že veškeré bankovní účty jím uváděné při smluvním styku s kupujícím, již byly správci daně řádně oznámeny a jsou řádně zveřejněny v Registru plátců DPH v souladu se zákonem o dani z přidané hodnoty (dále jen „***spolehlivý bankovní účet***“).

3.9 V případě, že se účet prodávajícího ukáže být jiným než spolehlivým bankovním účtem, nejedná se v případě vystavení faktury dle dohody smluvních stran o řádně vystavený daňový doklad ve smyslu této smlouvy a kupující je oprávněn takový daňový doklad odeslat zpět prodávajícímu k vystavení nového řádného dokladu.

3.10. Prodávající se zavazuje v případě, kdy nastane či se projeví jakákoli změna v prohlášení uvedeném v odstavci 3.8. a/nebo nastane či se projeví jakákoli okolnost zakládající potenciální riziko ručení kupujícího za prodávajícím nezaplacenou daň ve smyslu zákona o DPH, bez zbytečného odkladu o takovéto skutečnosti písemně informovat kupujícího a dále se zavazuje zjednat co možná nejdříve nápravu tak, aby správce daně kupujícího z titulu ručení nevyzval k poskytnutí plnění za prodávajícího.

3.11. Smluvní strany se dohodly, že pokud nastane jakákoli okolnost zakládající riziko vzniku ručení za nezaplacenou daň prodávajícího předpokládaná zákonem o dani z přidané hodnoty, zejména že prodávající bude označen v Registru plátců DPH správcem daně jako nespolehlivý plátce či prodávající bude žádat splnění závazku na jiný než spolehlivý bankovní účet, kupující je oprávněn nikoli však povinen využít

institutu zvláštního způsobu zajištění daně ve smyslu ust. § 109a zákona o dani z přidané hodnoty (či jakéhokoli jiného shodného či obdobného nahrazujícího institutu obsaženého v budoucích změnách příslušného právního předpisu) a zaplatit část svého závazku odpovídající výši daně z přidané hodnoty z konkrétního zdanitelného plnění na příslušný depozitní účet správce daně prodávajícího. Postup dle tohoto odstavce se považuje za řádné splnění závazků kupujícího uhradit sjednanou kupní cenu a souvisejících plnění dle této smlouvy.

IV.

Nebezpečí škody na zboží a vlastnické právo ke zboží

4.1. Vlastnické právo i nebezpečí škody na zboží přechází z prodávajícího na kupujícího okamžikem předání a převzetí zboží dle této smlouvy.

V.

Záruka za jakost, Odpovědnost za vady a Servis

5.1. Prodávající poskytuje na zboží a všechny jeho součásti plnou záruku po dobu **24 měsíců**.

Prodávající se zavazuje, že zboží si po dobu dvaceti čtyř (24) měsíců (záruka za jakost) zachová své vlastnosti vymezené touto smlouvou, zejména všechny vlastnosti uvedené v přílohách k této smlouvě, a že v průběhu záruční doby bude způsobilé ke každodennímu použití ke smluvenému (jinak obvyklému) účelu.

Záruční doba počíná běžet ode dne podpisu Předávacího protokolu o předání a převzetí zboží pověřenými zástupci obou smluvních stran postupem dle odstavce 2.1. této smlouvy. V případě převzetí zboží s vadami záruční doba neskončí dříve než za 24 měsíců ode dne odstranění poslední vady zjištěné při převzetí zboží s vadami. Záruční doba se automaticky prodlužuje o dobu, která uplyne mezi uplatněním reklamace a odstraněním vady. Uvedená záruční doba se poskytuje také na práce a ty části zboží, které se stanou součástí zboží v důsledku provedení záručních oprav (tj. na vyměněné náhradní díly obalů zboží apod.).

Během záruční doby je prodávající povinen bezplatně odstranit veškeré vady, které se na zboží vyskytnou, včetně bezplatných dodávek a výměny všech náhradních dílů a součástek. Prodávající je dále povinen provádět během záruční doby bezúplatně a bez vyzvání:

- výrobcem předepsané kontroly a prohlídky, kalibrace a validace,
- odbornou údržbu (periodické bezpečnostně technické kontroly) dle § 45 zákona o zdravotnických prostředcích, je-li zboží zdravotnickým prostředkem ve smyslu zákona č. 375/2022 Sb., o zdravotnických prostředcích,
- revize dle § 47 zákona o zdravotnických prostředcích, je-li zboží zdravotnickým prostředkem ve smyslu zákona č. 375/2022 Sb., o zdravotnických prostředcích,

a za tím účelem poskytnout náhradní díly a spotřební materiál nutný k provádění výše uvedených kontrol a prohlídek. Protokoly o výše uvedených prohlídkách předává prodávající pracovníkovi technického úseku kupujícího.

5.2. **Vadou zboží se rozumí zejména** odchylka v kvalitě dodávaného zboží od požadovaných technických podmínek, nebo odchylka proti objednanému druhu, množství, vada obalu, ve kterém je zboží dodáváno a dále rovněž vada, která brání běžnému provozu zboží jako celku, či která brání provozu některé jeho samostatné části v diagnostickém či léčebném procesu a navazujících funkcí, nebo která natolik znesnadňuje užívání zboží, že jej kupující nemůže užívat obvyklým způsobem.

Záruka se však nevztahuje na vady, které byly způsobeny nesprávným nebo neoprávněným zásahem kupujícím nebo třetí osobou, které byly způsobeny vnějšími okolnostmi, jež nemají původ ve zboží, které byly způsobeny nesprávným používáním nebo údržbou, nebo které byly způsobeny jinými okolnostmi, které nelze přičítat k tíži prodávajícího a/nebo zboží. Prodávající se dále zavazuje poskytovat kupujícímu během záruční doby potřebnou uživatelskou podporu a poradenskou činnost při odstraňování vad, problémů či nefunkčností, které se na zboží vyskytnou, a to též formou telefonických či e-mailových konzultací.

5.3. Pro součásti zboží, které mají vlastní záruční listy je záruční doba stanovena v délce tam vyznačené, minimálně však v délce dle předchozího odstavce, pokud není ve smlouvě uvedeno jinak.

5.4. Prodávající se zavazuje v době záruční doby provádět opravy vad zboží (zejména dle § 46 zákona o zdravotnických prostředcích, je-li zboží zdravotnickým prostředkem ve smyslu zákona č. 375/2022 Sb., o zdravotnických prostředcích) tj. uvedení zboží do stavu plné využitelnosti jeho technických parametrů, provádět dodávky všech náhradních dílů a provádět standardní vylepšení zboží dle pokynů výrobce.

5.5. Reklamace zboží a kontakty prodávajícího:

5.5.1. Požadavek na odstranění vady zboží, která se vyskytne v záruční době, kupující uplatní u prodávajícího bez zbytečného odkladu po jejím zjištění, nejpozději poslední den záruční doby (dále jen „***reklamace***“). I reklamace učiněná kupujícím poslední den záruční doby se považuje za včas uplatněnou. V reklamaci kupující uvede popis vady nebo informaci o tom, jak se vada projevuje a způsob, jakým požaduje vadu odstranit. Kupující je oprávněn požadovat odstranění vady:

- opravou, je-li vada tímto způsobem odstranitelná, nebo
- dodáním nového plnění, je-li vada opravou neodstranitelná a jedná se vadu podstatnou, která brání v užívání věci nebo znemožňuje její užívání; nebo
- slevou z ceny vadné věci, je-li vada opravou sice neodstranitelná, avšak tato vada není podstatná a nebrání ani neznemožňuje užívání věci.

V případě, že stejná vada vznikne v průběhu záruční doby na jednom ks zboží nejméně podruhé nebo vznikne-li na jednom ks zboží v průběhu záruční doby více než dvě různé vady, je kupující oprávněn požadovat odstranění vady dodáním nového ks zboží nebo odstoupit od této smlouvy, i když druhá stejná nebo druhá různá či poslední vada, je vada odstranitelná opravou.

5.5.2. Prodávající tímto oznamuje kupujícímu následující kontaktní údaje, na kterých je povinen přijímat požadavky na reklamaci a servis: servisní informační systém na tel. č.: 312 576 800, e-mail: servis@linet.cz. Za okamžik uplatnění reklamace se považuje okamžik odeslání emailové zprávy na výše uvedenou emailovou adresu nebo telefonický hovor na výše uvedené číslo. Prodávající nenese odpovědnost za nedostupnost telefonní linky v případě, že dojde k výpadku poskytovaných telekomunikačních služeb a prodávající tuto okolnost kupujícímu prokáže. Kupující je oprávněn k telefonické reklamaci podpůrně nahlásit nefunkčnost či jinou vadu zboží též zasláním emailové zprávy na výše uvedenou emailovou adresu.

5.5.3. V případě uplatnění reklamace zboží se prodávající zavazuje, že doba nástupu servisního technika na opravu bude maximálně do 48 hodin od uplatnění reklamace vůči prodávajícímu, a to do místa umístění vadného zboží. Nástup servisního technika bude ve lhůtě dle předchozí věty uskutečněn v pracovní den mezi 7.30 – 16.30 hod. nebo do 12.00 hod. následujícího pracovního dne, pokud lhůta 48 hodin uplyne v době po 16.30 hod. příslušného dne, nebo v mimopracovních dnech.

5.6. Jde-li o vadu odstranitelnou, zavazuje se prodávající tuto odstranit a uhradit veškeré související náklady nejpozději do 48 hodin od nástupu servisního technika na opravu dle předchozího odstavce 5.5.3. v případě, že potřebné náhradní díly jsou na skladě kupujícího nebo prodávajícího. V případě, že je nutné dodat náhradní díly ze zahraničí, není prodávající v prodlení, odstraní-li závadu ve lhůtě do **120** hodin počítaných od nástupu servisního technika na opravu.

5.7. V případě, že charakter, závažnost a rozsah vady neumožní lhůtu k odstranění vady prodávajícímu splnit, může být písemně dohodnuta přiměřeně delší lhůta. V takovém případě se prodávající zavazuje, že poskytne kupujícímu bez zbytečného odkladu od uplynutí lhůty k odstranění vady až do doby úplného vyřízení reklamace náhradní zboží ve stejné jakosti, provedení a kvalitě, a to bezplatně. Dovoz a odvoz náhradního zboží zajistí prodávající na vlastní náklady.

5.8. Ukáže-li se reklamovaná vada jako neodstranitelná, zavazuje se prodávající bez zbytečného odkladu o této skutečnosti informovat kupujícího a v případě, že se jedná o vadu natolik podstatnou, která brání v užívání věci nebo znemožňuje její užívání, zavazuje se prodávající dodat kupujícímu v co nejkratším termínu bezplatně náhradní zboží nejpozději však do 6 týdnů ode dne uplatnění reklamace u prodávajícího a převést vlastnické právo k náhradnímu zboží na kupujícího.

Náhradní zboží musí splňovat veškeré požadavky kupujícího na jakost, provedení a kvalitu, jakož i další specifikace a podmínky stanovené touto smlouvou pro původně dodané zboží, při zachování totožných či

lepších parametrů. V takovém případě počíná běžet na náhradní zboží nová záruční doba dle odstavce 5.1. této smlouvy. Veškeré náklady na odvoz, demontáž a případnou odbornou likvidaci v souladu s příslušnými právními přepisy původně dodaného zboží a dodávku náhradního zboží za podmínek dle této smlouvy včetně veškerých souvisejících nákladů hradí prodávající.

5.9. I v případech, kde prodávající reklamaci neuzná, je povinen vadu odstranit – v takovém případě prodávající písemně kupujícího upozorní, že vzhledem k neuznání reklamace se v případě, že se prokáže, že se jednalo o neoprávněně reklamovanou vadu, bude domáhat úhrady nákladů na odstranění vady od kupujícího. Pokud prodávající reklamaci neuzná, bude oprávněnost reklamace ověřena znaleckým posudkem, který obstará kupující. Bude-li reklamace tímto znaleckým posudkem označena jako oprávněná, ponese náklady na odstranění reklamované vady i znaleckého posudku prodávající, který se je zavazuje kupujícímu bez zbytečného odkladu po předložení jejich vyúčtování zaplatit. Prokáže-li se, že kupující reklamoval vadu neoprávněně, je kupující povinen uhradit prodávajícímu prokazatelně a účelně vynaložené náklady na odstranění neoprávněně reklamované vady.

5.10. Neodstraní-li prodávající reklamovanou vadu, nebo pokud prodávající odmítne vady odstranit, je kupující oprávněn odstranit vadu na své náklady sám či prostřednictvím třetí osoby a prodávající je povinen kupujícímu uhradit náklady vynaložené na odstranění vady, a to do 21 dnů od jejich uplatnění u prodávajícího. V případech, kdy ze záručního listu vyplývá, že záruční opravy může provádět pouze autorizovaná osoba, nebo kdy neautorizovaný zásah je spojen se ztrátou práv ze záruky, smí kupující vadu odstranit pouze využitím služeb autorizované osoby.

5.11. Prodávající je povinen v rámci odstranění vad zboží použít pouze takové náhradní nebo montážní díly a materiál, které jsou originální nebo oficiálně doporučené (schválené) výrobcem zboží, nedohodnou-li se strany výslovně jinak.

5.12. Další práva kupujícího vyplývající ze záruky za jakost dle obecných právních předpisů, zejména § 2 a násl. občanského zákoníku nejsou ujednáními této smlouvy dotčena ani omezena.

5.13. Další práva kupujícího z vadného plnění dle obecných právních předpisů, zejména § 2099 a násl. občanského zákoníku nejsou ujednáními této smlouvy dotčena ani omezena.

VI.

Ostatní práva a povinnosti stran smlouvy

6.1. Prodávající se zavazuje k náhradě veškeré újmy způsobené vadou zboží, a to včetně případné újmy na zdraví, životě či majetku osob.

6.2. Prodávající se zavazuje zabezpečit i veškerá bezpečnostní opatření na ochranu osob a majetku v areálu kupujícího, jsou-li dotčeny dodáním zboží prodávajícího.

6.3. Prodávající odpovídá za veškeré újmy způsobené kupujícímu či třetím osobám prodávajícím při plnění této smlouvy a zavazuje se je nahradit.

6.4. Prodávající je povinen k náhradě újmy způsobené činností svých poddodavatelů.

6.5. Prodávající je povinen k náhradě újmy způsobné okolnostmi, které mají důvod v povaze strojů, přístrojů nebo jiných věcí, které prodávající použil.

6.6. Prodávající prohlašuje, že má sjednáno pojištění odpovědnosti za škodu způsobenou svojí činností kupujícímu nebo třetím osobám s minimální pojistnou částkou ve výši celkové kupní ceny včetně DPH na jednu pojistnou událost a zavazuje se, že bude takto pojištěn po celou dobu trvání této smlouvy. Potvrzení o pojištění bude tvořit přílohu kupní smlouvy.

6.7. Prodávající je povinen uchovávat veškerou dokumentaci související s realizací Projektu včetně účetních dokladů minimálně do konce roku 2033. Pokud je v českých právních předpisech stanovena lhůta delší, bude použita tato delší lhůta.

6.8. Prodávající je povinen minimálně do konce roku 2033 poskytovat informace a dokumentaci související s realizací Projektu zaměstnancům nebo zmocněncům pověřených orgánů (CRR, MMR ČR, MF ČR, Evropské komise, Evropského účetního dvora, Nejvyššího kontrolního úřadu, příslušného orgánu finanční správy a dalších oprávněných orgánů státní správy) a je povinen vytvořit výše uvedeným osobám podmínky k provedení kontroly vztahující se k realizaci Projektu a poskytnout jim při provádění kontroly součinnost.

6.9. Prodávající je jako osoba povinná dle § 2 písm. e) zákona č. 320/2001 Sb., o finanční kontrole ve veřejné správě, spolupůsobit při výkonu finanční kontroly, mj. umožnit řídícímu orgánu přístup i k těm částem nabídek, smluv a souvisících dokumentů, které podléhají ochraně podle zvláštních právních předpisů (např. obchodní tajemství, utajované skutečnosti), a to za předpokladu, že budou splněny požadavky kladené právními předpisy (např. zákon č. 255/2012 Sb., kontrolní řád).

VII.

Sankce

7.1. Prodávající je v případě prodlení se splněním povinnosti dodat zboží řádně a včas povinen zaplatit kupujícímu smluvní pokutu ve výši 0,2 % z celkové kupní ceny zboží včetně DPH, a to za každý i započatý den prodlení.

7.2. Prodávající je povinen v případě změny poddodavatele bez předchozího souhlasu kupujícího zaplatit kupujícímu jednorázovou smluvní pokutu ve výši 10.000, - Kč za každý takový případ.

7.3. Prodávající je povinen v případě prodlení s plněním ve lhůtách stanovených v odstavcích 5.5.3., 5.6. a 5.8. této smlouvy zaplatit kupujícímu smluvní pokutu ve výši 1.000, - Kč za každý i započatý den prodlení.

7.4. Prodávající je povinen zaplatit kupujícímu smluvní pokutu ve výši 1.000, - Kč za každý započatý den, o který bude překročena lhůta dle odstavce 5.6. této smlouvy. V případě souběhu smluvní pokuty za prodlení s termínem pro odstranění vady s jinou smluvní pokutou dle této smlouvy se bude od okamžiku, kdy nastal tento souběh, uplatňovat dále již pouze smluvní pokuta za prodlení s termínem odstranění závady.

7.5. Prodávající je povinen v případě nedodržení podmínek pojištění dle odst. 6.6. této smlouvy zaplatit kupujícímu smluvní pokutu ve výši 1.000, - Kč za každý i započatý den prodlení, a to do doby, než budou podmínky pojištění prodávajícím obnoveny v souladu s touto smlouvou.

7.6. Prodávající je povinen zaplatit kupujícímu jednorázovou smluvní pokutu ve výši 5.000, - Kč ukáže-li se jakékoli jeho prohlášení v této smlouvě jako nepravdivé.

7.7. Nezajistí-li prodávající dodržování pracovněprávních předpisů podle odst. 13.1.1. Zadávací dokumentace veřejné zakázky uvedené v odst. 4 preambule této smlouvy, zaplatí kupujícímu smluvní pokutu ve výši 0,01 % kupní ceny bez DPH za každé zjištěné porušení.

7.8. Ujednání o smluvní pokutě nemá vliv na právo kupujícího požadovat náhradu škody, a to náhradu škody v plném rozsahu vedle smluvní pokuty. Za škodu se považuje i úplata, kterou kupující uhradil třetí osobě za provedení činností (např. vyšetření), které kupující nemohl pro vadu zboží této osobě provést. Splatnost smluvní pokuty se sjednává ve lhůtě 14 dnů ode dne doručení výzvy kupujícího k její úhradě.

7.9. Kupující se zavazuje, pro případ s úhradou jakékoliv oprávněně vyfakturované částky uhradit prodávajícímu zákonný úrok z prodlení z dlužné částky, za každý započatý den prodlení s úhradou dlužné částky.

VIII.
Další ujednání

8.1. Smluvní strany výslovně sjednávají, že uveřejnění této smlouvy v registru smluv dle zákona č. 340/2015 Sb., o zvláštních podmínkách účinnosti některých smluv, uveřejňování těchto smluv a o registru smluv (dále jen „***registr smluv***“), ve znění pozdějších předpisů, zajistí kupující.

8.2. Prodávající je povinen zajistit, že jím poskytované plnění dle této smlouvy, odpovídá všem požadavkům vyplývajícím z platných a účinných právních předpisů či příslušných norem, které se na dané plnění vztahují. Prodávající se zavazuje, že při plnění předmětu smlouvy bude dbát o dodržování důstojných pracovních podmínek osob, které se na jejím plnění budou podílet, jmenovitě, že bude ve vztahu k zaměstnancům zajištěno důsledné dodržování pracovněprávních předpisů, a to zejména, nikoliv však výlučně, předpisů upravujících mzdy zaměstnanců (včetně odpovídající odměny za případnou práci přesčas, práci ve svátek atp.), pracovní dobu, dobu odpočinku mezi směnami, bezpečnosti práce, požárních a hygienických předpisů, disponovat veškerými potřebnými oprávněními apod. Prodávající se zavazuje v souvislosti s touto povinností za účelem kontroly na výzvu Kupujícího předložit či zajistit předložení příslušných dokladů

(zejména, nikoliv však výlučně, pracovněprávních smluv), a to bez zbytečného odkladu od výzvy, nejpozději však do 2 pracovních dnů. Vše v rámci tohoto odstavce uvedené platí i pro případné poddodavatele.

IX.
Ukončení smlouvy

9.1. Kupující je oprávněn od této smlouvy či její části odstoupit vedle případů sjednaných jinde v této smlouvě (zejména dle odstavce 5.5.1. této smlouvy) a důvodů stanovených v zákoně pokud:

a) je prodávající v prodlení s dodáním zboží či jeho části po dobu delší než **15 kalendářní dnů**;

b) je prodávající v prodlení s plněním jakékoli jiné povinnosti či závazku plynoucího z této smlouvy delším než **15 kalendářní dnů** (mezní prodlení), a toto prodlení neodstraní a následky nenapraví ani v přiměřené lhůtě určené kupujícím po uplynutí mezního prodlení v písemné výzvě k nápravě;

c) bude vůči prodávajícímu zahájeno insolvenční řízení nebo jiné obdobné řízení;

d) bude vůči prodávajícímu zahájené exekuční řízení či řízení o výkon rozhodnutí nebo řízení k vymožení částky uložené správním orgánem, včetně příslušného finančního úřadu; nebo

e) prodávající rozhodne o vstupu do likvidace nebo o jeho vstupu do likvidace bude rozhodnuto soudem.

9.2. Prodávající je oprávněn od této smlouvy odstoupit pouze v případě, že kupující bude v prodlení se zaplacením po právu vyfakturované kupní ceny zboží či její části nejméně po dobu 30 kalendářních dnů, kupující byl na toto své prodlení po uplynutí lhůty 30 kalendářních dnů písemně upozorněn a k úhradě nedošlo ani do 10 kalendářních dnů ode dne, kdy kupující obdržel písemnou výzvu prodávajícího k úhradě.

9.3. Odstoupení od této smlouvy musí být písemné a musí být doručeno druhé smluvní straně. Závazky z této smlouvy se ruší ke dni doručení odstoupení druhé smluvní straně. V takovém případě jsou strany povinny provést vypořádání a vrátit si vše, co podle této smlouvy od druhé smluvní strany dostaly, přičemž je na kupujícím, zda poskytnuté zboží dle této smlouvy prodávajícímu vrátí, nebo si jej ponechá. Ponechá-li si kupující zboží poskytnuté dle této smlouvy nebo jen jeho část, není prodávající povinen vracet kupní cenu či její odpovídající část. Odstoupením od smlouvy však není dotčen nárok na náhradu újmy nebo smluvní pokuty dle této smlouvy.

X.
Závěrečná ustanovení

10.1. Tato smlouva nabývá platnosti a účinnosti podpisem poslední smluvní strany v případě zdravotnických prostředků ve smyslu ust. § 6 odst. 3 zákona č. 340/2015 Sb., o registru smluv. Není-li zboží zdravotnickým prostředkem ve smyslu zákona č. 375/2022 Sb., o zdravotnických prostředcích, nabývá kupní smlouva účinnosti nejdříve dnem jejího uveřejnění v registru smluv.

10.2. Není-li výše v této smlouvě sjednáno jinak, tuto smlouvu lze měnit nebo zrušit pouze písemnou dohodou (dodatkem) smluvních stran, avšak vždy za podmínek stanovených ZZVZ, zejména ustanovením § 222.

Změna smlouvy jinou formou, než písemnou formou se nepřipouští, a to s výjimkou změny pověřené osoby z této smlouvy. Změnu pověřených osob ze smlouvy je příslušná smluvní strana oprávněna provést jejich prokazatelným sdělením druhé smluvní straně.

10.3. Pokud není sjednáno ve smlouvě něco jiného, řídí se práva a povinnosti smluvních stran českým právním řádem, zejména zákonem č. 89/2012 Sb., občanským zákoníkem. Smluvní strany výslovně sjednávají, že vylučují jakékoliv použití a aplikaci Úmluvy OSN o smlouvách o mezinárodní koupi zboží, pokud by se jinak vzhledem k charakteru smluvních stran aplikovala.

10.4. Prodávající na sebe přebírá nebezpečí změny okolností dle § 1765 zák. č. 89/2012 Sb., občanského zákoníku, a nebude se domáhat obnovení jednání o smlouvě, ani pokud by došlo ke změně okolností tak podstatné, že změna založí v právech a povinnostech stran zvlášť hrubý nepoměr znevýhodněním jedné z nich buď neúměrným zvýšením nákladů plnění, anebo neúměrným snížením hodnoty předmětu plnění.

10.5. Prodávající není oprávněn postoupit jakoukoliv svoji pohledávku, a to ani část pohledávky za kupujícím, která vznikne na základě a/nebo v souvislosti s touto smlouvou, ani k ní zřídit smluvní zástavní právo, ani postoupit svoje smluvní postavení z této smlouvy na třetí osobu.

10.6. Smluvní strany sjednávají, že prodávající není oprávněn započíst si jakoukoliv svoji peněžitou pohledávku za kupujícím, a to ani část své pohledávky, včetně pohledávek získaných postoupením, vůči jakékoliv peněžité pohledávce kupujícího za prodávajícím.

10.7. V případě, že některé ustanovení této smlouvy je nebo se stane neúčinné, zůstávají ostatní ustanovení této smlouvy účinná. Strany se zavazují nahradit neúčinné ustanovení této smlouvy ustanovením jiným, účinným, které svým obsahem a smyslem odpovídá nejlépe obsahu a smyslu ustanovení původního, neúčinného.

10.8. Doručení úkonů podle této smlouvy proběhne osobně oproti podpisu doporučenou poštou nebo prostřednictvím datové schránky. Zasílací adresy odpovídají adresám v záhlaví této smlouvy. Zasílací adresa může být jednostranně písemným oznámením příslušné smluvní strany změněna s účinky od dne doručení takového písemného oznámení. Zásilka se považuje za doručenou též v případě, jestliže adresát odmítne zásilku převzít nebo ji nevyzvedne ve lhůtě stanovené držitelem poštovní licence. V takovém případě se za den doručení považuje první den uložení zásilky u provozovatele poštovní licence.

10.9. Smluvní strany se zavazují, že jakékoliv spory vyplývající z této smlouvy budou řešit nejprve smírně. Za tím účelem se zejména zavazují podávat si bezodkladně jakákoliv vysvětlení nejasností a v případě potřeby se setkat za účelem smírného urovnání sporu. Pokud by nevedla smírná jednání k vyřešení sporu, smluvní strany výslovně sjednávají mezinárodní příslušnost českých soudů, když všechny spory vznikající z této smlouvy a v souvislosti s ní budou rozhodovány s konečnou platností u obecných soudů České republiky dle sídla kupujícího v době zahájení soudního řízení.

10.10. Tato smlouva je vyhotovena v 1 (jednom) vyhotovení formou elektronického originálu opatřeného platnými elektronickými podpisy smluvních stran.

10.11. Účastníci potvrzují, že se seznámili s obsahem této smlouvy, nemají k ní připomínek a tuto uzavírají svobodně, vážně, vědomi si všech jejích důsledků. Zástupci stran výslovně prohlašují, že tuto smlouvu podepsali jako osoby oprávněné za strany jednat a tyto zavazovat.

10.12. Nedílnou součástí této smlouvy jsou tyto přílohy:

Příloha č. 1 – Technické podmínky zboží prodávajícího
Příloha č. 2 – Technické podmínky zboží požadované kupujícím
Příloha č. 3 – Závazný vzor Předávacího protokolu
Příloha č. 4 – Potvrzení o pojištění odpovědnosti

Prodávající:

V Želevčicích dne

Bc. Zdeněk Grimm, MBA
Digitally signed by Bc. Zdeněk Grimm, MBA
Date: 2023.08.31 10:23:14 +02'00'

Bc. Zdeněk Grimm, MBA
ředitel obchodu ČR – na základě plné moci

Kupující:

V Náchodě dne _____

RNDr.Bc. Jan Mach
Digitálně podepsal RNDr.Bc. Jan Mach
Datum: 2023.08.30 12:33:44 +02'00'

RNDr. Bc. Jan Mach
předseda správní rady

LINET

Návod k použití a technický popis

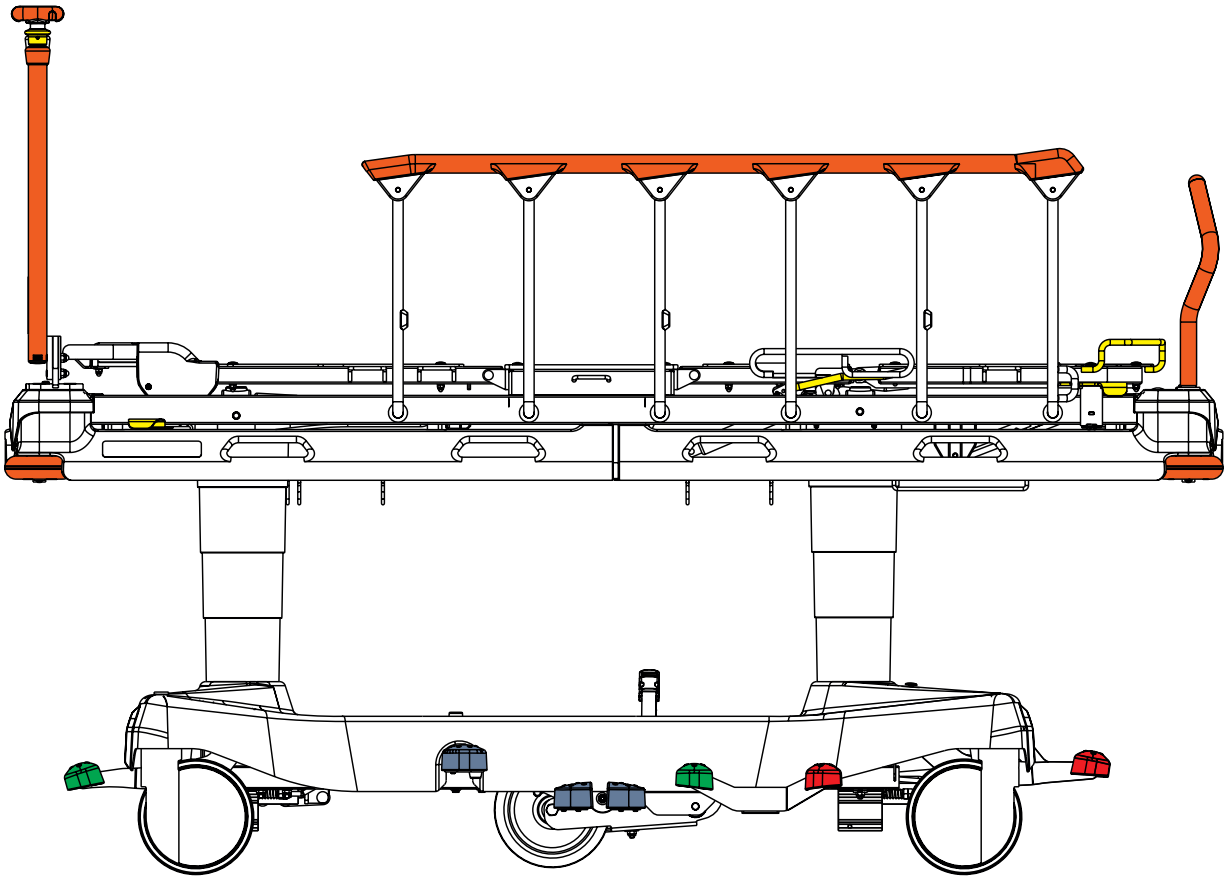

Sprint 100

Univerzální transportní lůžko

D9U001ES1-0102

Verze: 07

Datum vydání: 2021-08

Výrobce:

L I N E T spol. s r.o.
Želevčice 5
274 01 Slaný

Tel.: +420 312 576 111
Fax: +420 312 522 668

E-mail: info@linet.cz
http://www.linet.com

Sprint 100
Univerzální transportní lůžko

Autor: L I N E T, s.r.o.
Související odkazy: www.linet.com

D9U001ES1-0102
Verze: 07
Datum vydání: 2021-08

Copyright © L I N E T, s.r.o., 2021
Překlad © L I N E T, 2021
Všechna práva vyhrazena.

Všechny ochranné známky a značky jsou majetkem příslušných vlastníků. Výrobce si vyhrazuje právo na změny v obsahu tohoto návodu k použití, které se vztahují k technickým předpisům výrobku. Je to z tohoto důvodu, že obsah tohoto návodu k použití se může lišit od současné výroby produktu. Reprodukce (včetně výňatků z tohoto textu) je povolena pouze s předchozím souhlasem vydavatele. Tento text podléhá změnám způsobeným technickým vývojem. Všechna technická data jsou jmenovitá data a podléhají konstrukčním a výrobním tolerancím.

Obsah

1 Symboly a definice 4
1.1 Výstražná upozornění 4
1.1.1 Typy výstražných upozornění 4
1.1.2 Struktura výstražných upozornění 4
1.2 Instrukce 4
1.3 Seznamy 4
1.4 Symboly na balení 5
1.5 Symboly na lůžku 6
1.6 Symboly na matraci 8
1.7 Výrobní štítek s UDI 10
1.8 Definice 10
1.9 Zkratky 11
2 Bezpečnostní instrukce 12
3 Zamýšlené použití (Sprint 100) 14
3.1 Uživatelská populace 14
3.2 Kontraindikace 14
3.3 Obsluha 14
4 Zamýšlené použití (matrace Sprint 100) 14
4.1 Uživatelská populace 14
4.2 Kontraindikace 14
4.3 Obsluha 14
5 Popis výrobku 15
6 Technická specifikace 17
6.1 Identifikace příložných částí (typ B) 17
6.2 Mechanické specifikace (Sprint 100) 17
6.2.1 Lůžko Sprint 100 se standardní ložnou plochou 17
6.2.2 Lůžko Sprint 100 se širokou ložnou plochou 18
6.3 Podmínky prostředí (Sprint 100) 19
7 Podmínky pro používání a skladování 19
8 Rozsah dodávky a varianty lůžka 20
8.1 Dodávka 20
8.2 Rozsah dodávky 20
8.3 Varianty lůžka Sprint 100 20
9 Uvedení do provozu 21
9.1 Ložná plocha 22
9.2 Propojení pro vyrovnávání potenciálu (volitelné) 23
9.3 Před použitím 23
9.4 Transport 23
10 Manipulace 25
10.1 Sklápěcí postranice 26
10.2 Ovládání koleček 27
10.2.1 Zabrzděné lůžko 28
10.2.2 Pohyb vpřed (řízení) 28
10.2.3 Neomezený pohyb 29
10.3 Polohování lůžka 30
10.3.1 Zádový díl 30
10.3.2 Stehenní díl (pouze u čtyřdílné ložné plochy) 31
10.3.3 Lýtkový díl (pouze u čtyřdílné ložné plochy) 32
10.3.4 Zvedání 33
10.3.5 Snižování 34
10.3.6 Poloha Trendelenburg 35
10.3.7 Náklon Antitrendelenburg 36
10.3.8 Poloha Kardiacké křeslo 37
10.4 Uvolnění zádového dílu pro CPR 38
10.4.1 Dvoudílná ložná plocha 38
10.4.2 Čtyřdílná ložná plocha 39
11 Vybavení 40
11.1 Držáky příslušenství 40
11.2 Lišta příslušenství s plastovými háčky 41
11.3 DIN lišta 42
11.4 Kryt podvozku 43
11.5 Odpružené zatažitelné páté kolečko (volitelné) 43
11.6 IV&Drive (Sklopné infuzní stojany) 44
11.7 Madla 45
11.7.1 Odnímatelná madla 45
11.7.2 Sklopná madla 46
11.7.3 Pevná madla 47
11.8 Sklonoměry (volitelné) 47
11.9 Vyšetření pomocí C-ramena (fluoroskopie na lůžku) 48
12 Matrace 49
12.1 Vrstva anti-slip 50
12.2 Instalace pasivní matrace 50
12.2.1 Popruhy s přezkami s postranním odjištěním 50
12.3 Technická specifikace matrace 52
12.3.1 Lůžko Sprint 100 se standardní ložnou plochou 52
12.3.2 Lůžko Sprint 100 se širokou ložnou plochou 53
12.4 Čištění pasivní matrace 54
12.4.1 Všeobecný pokyn 54
12.4.2 Rutinní čištění a dezinfekce 55
12.4.3 Kompletní čištění a dezinfekce 55
12.4.4 Jádro matrace 55
13 Příslušenství 56
13.1 Infuzní stojan 57
13.2 Teleskopický infuzní stojan 58
13.3 Držák karty pacienta 58
13.4 Polička na monitor 59
13.5 Držák role papírového prostěradla 60
13.6 Úložný prostor 60
13.7 Držák kyslíkové láhve 61
13.8 Držák rentgenové kazety (volitelné) 62
13.8.1 Instrukce pro rentgenové vyšetření 67
14 Čištění/dezinfekce 69
14.1 Čištění (Sprint 100) 70
14.1.1 Čištění před střídáním pacienta 70
14.1.2 Denní čištění 70
14.1.3 Kompletní čištění a dezinfekce 71
15 Řešení problémů 71
16 Údržba 72
16.1 Pravidelná údržba 72
16.2 Náhradní díly 72
16.3 Bezpečnostní technické kontroly 72
17 Likvidace 73
17.1 Ochrana životního prostředí 73
17.2 Likvidace 73
17.2.1 V rámci Evropy 73
17.2.2 Mimo Evropu 73
18 Záruka 74
19 Normy a předpisy 74

1 Symboly a definice

1.1 Výstražná upozornění

1.1.1 Typy výstražných upozornění

Výstražná upozornění jsou rozlišena podle typu nebezpečí pomocí následujících klíčových slov:

► **VAROVÁNÍ** varuje před rizikem věcné škody.
► **VÝSTRAHA** varuje před rizikem poranění osob.
► **NEBEZPEČÍ** varuje před rizikem smrtelného zranění.

1.1.2 Struktura výstražných upozornění

SIGNÁLNÍ SLOVA!
Typ a zdroj nebezpečí!
► Opatření, jak zabránit nebezpečí.

1.2 Instrukce

Struktura instrukcí:

► Proveďte tento krok.
Výsledky, je-li to nutné.

1.3 Seznamy

Struktura seznamů s odrážkami:

- Seznam úrovně 1
  - Seznam úrovně 2
    - Seznam úrovně 3

1.4 Symboly na balení

	KŘEHKÉ, ZACHÁZEJTE OPATRNĚ
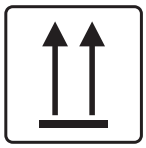	NEKLOPIT
	UCHOVÁVEJTE V SUCHU (CHRAŇTE PŘED VLHKOSTÍ)
	SYMBOL RECYKLACE PAPÍRU
	ZDE NEPOUŽÍVEJTE RUDL
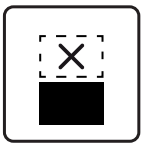	NESKLADUJTE ULOŽENÉ NA SOBĚ

1.5 Symboly na lůžku

	PŘED POUŽITÍM SI PŘEČTĚTE INSTRUKCE
320 kg	BEZPEČNÉ PRACOVNÍ ZATÍŽENÍ
	VÝSTRAHA PŘED USKŘÍPNUTÍM NEBO UVÍZNUTÍM
	KONEKTOR PRO PŘIPOJENÍ VODIČE PRO VYROVNÁVÁNÍ POTENCIÁLU
	MOŽNÉ RIZIKO
	PŘÍLOŽNÁ ČÁST TYPU **B**
	VHODNÉ POUZE PRO POUŽITÍ V INTERIÉRU
=280 kg	MAXIMÁLNÍ HMOTNOST PACIENTA
=120 kg	HMOTNOST LŮŽKA (v závislosti na konfiguraci)
CE	OZNAČENÍ **CE**
	SYMBOL RECYKLACE
	NEZNEČIŠŤUJTE ŽIVOTNÍ PROSTŘEDÍ

	UMÍSTĚTE MONITOR NA TUTO STRANU POLIČKY NA MONITOR MAXIMÁLNÍ NOSNOST POLIČKY NA MONITOR 15 KG
	NEUMISŤUJTE MONITOR NA TUTO STRANU POLIČKY NA MONITOR MAXIMÁLNÍ NOSNOST POLIČKY NA MONITOR 15 KG
	INSTRUKCE K UMÍSTĚNÍ POLIČKY NA MONITOR (**L**=LEVÁ, **R**=PRAVÁ)
	MAXIMÁLNÍ NOSNOST HÁČKU 5 KG SKLOPTE OZNAČENÝ SKLOPNÝ INFUZNÍ STOJAN JAKO PRVNÍ
	MAXIMÁLNÍ NOSNOST HÁČKU 5 KG SKLOPTE OZNAČENÝ SKLOPNÝ INFUZNÍ STOJAN JAKO DRUHÝ
	VÝROBCE
	DATUM VÝROBY
REF	REFERENČNÍ ČÍSLO (TYP PRODUKTU ZÁVISEJÍCÍ NA KONFIGURACI)
SN	SÉRIOVÉ ČÍSLO

LOT	ČÍSLO ŠARŽE (PŘÍSLUŠENSTVÍ)
	SYMBOL OEEZ (RECYKLUJTE JAKO ELEKTRONICKÝ ODPAD, NEDÁVEJTE DO KOMUNÁLNÍHO ODPADU)
MD	ZDRAVOTNICKÝ PROSTŘEDEK (vyhovující směrnici o zdravotnických prostředcích)

Fig. Varování, přečtěte si návod k použití

1.6 Symboly na matraci

	PŘED POUŽITÍM SI PŘEČTĚTE NÁVOD K POUŽITÍ
CE	OZNAČENÍ **CE**
BS 7175 5 MEDIUM HAZARD	MATERIÁL POTAHU JE ODOLNÝ VŮČI POŽÁRU DO BS7175, ZDROJ 0, 1 A 5
	NEŽEHLIT!
PHENOL	NEPOUŽÍVAT FENOL!

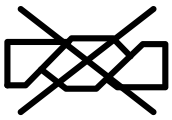	NEŽDÍMAT!
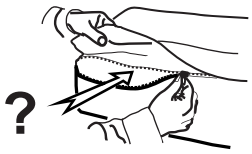	PRAVIDELNĚ KONTROLOVAT VNITŘNÍ ČÁST POTAHU, ZDA NENÍ ZNEČIŠTĚNA
	PRÁT V PRAČCE PŘI TEPLOTĚ MAXIMÁLNĚ 71 °C PO DOBU 3 MINUT
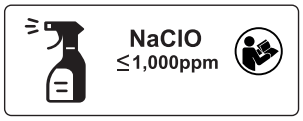	DEZINFIKOVAT ZA POUŽITÍ ROZTOKU, KTERÝ OBSAHUJE MÉNĚ NEŽ 1 000 PP CHLORU (VIZ NÁVOD K POUŽITÍ)
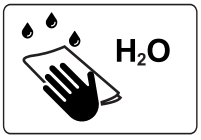	OPLACHOVAT VODOU
	SUŠIT V BUBNOVÉ SUŠIČCE PŘI NÍZKÝCH TEPLOTÁCH (MAX. 60 °C)
	PATNÍ ČÁST MATRACE
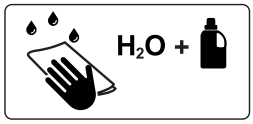	PRÁT V RUCE S PRACÍM PROSTŘEDKEM. POČÁTEČNÍ TEPLOTA TEPLÉ VODY BY NEMĚLA PŘEKROČIT Počáteční teplota teplé vody by neměla překročit 50 °C

1.7 Výrobní štítek s UDI

Výrobní štítek lůžka je umístěn pod zádovým dílem.

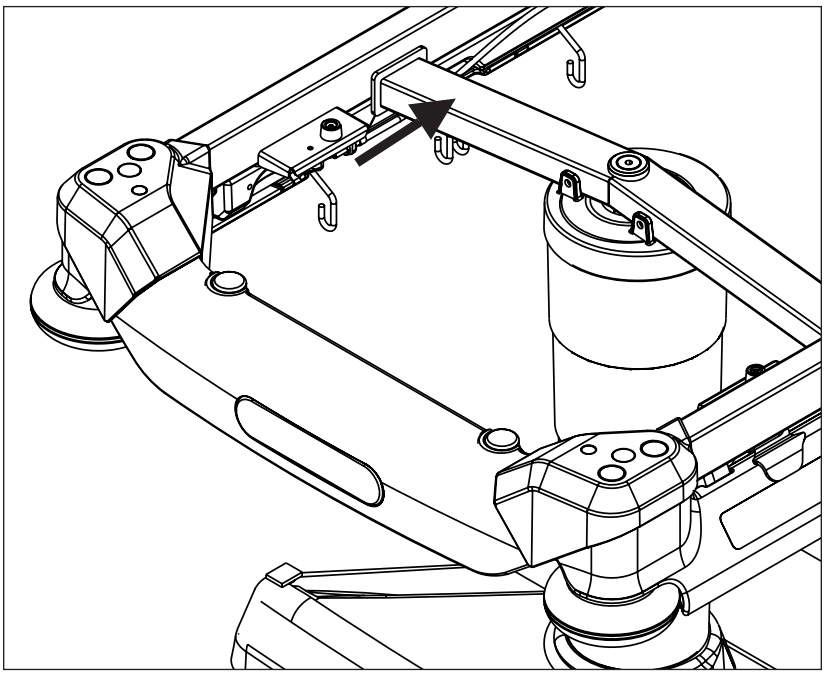

Obr. Umístění výrobního štítku na lůžku

1.8 Definice

Základní konfigurace lůžka	ceníková konfigurace modelu, nezahrnuje matraci
Hmotnost lůžka	Hodnota závisí na konfiguraci produktu, příslušenství nebo zákaznických úpravách.
Světlá výška podvozku	výška od podlahy k nejnižšímu bodu podvozku mezi kolečky, pro manipulaci s příslušenstvím pod brzděným lůžkem ve standardní poloze
Referenční číslo	Referenční číslo (REF) závisí na konfiguraci produktu.
Bezpečné pracovní zatížení	nejvyšší přípustné zatížení lůžka (pacient, matrace, příslušenství a zatížení nesené tímto příslušenstvím)
Výška postranic	výška horního břevna nebo rohů postranic (nikoli nejvyšší bod ovládacích prvků postranic) od povrchu pro pacienta
Standardní poloha lůžka	- Výška ložné plochy od podlahy je 56,5 cm (dvoudílná ložná plocha) nebo 55,5 cm (čtyřdílná ložná plocha) - Ložná plocha, včetně jednotlivých částí, musí být v horizontální (úroveň - 0°) poloze. - Postranice jsou vždy zablokovány v horní poloze.

1.9 Zkratky

CE	výrobek normativně harmonizovaný pro evropský hospodářský prostor
CPR	kardiopulmonální resuscitace
ICU	jednotka intenzivní péče
ppm	miliontina (1000 ppm = 0,1%)
IV	intravenózní
REF	referenční číslo (typ produktu závisející na konfiguraci)
SN	sériové číslo
SWL	bezpečné pracovní zatížení
UDI	jednoznačná identifikace zdravotnického prostředku

2 Bezpečnostní instrukce

VÝSTRAHA!
Ke zvážení všech individuálních případů kontraindikace je nezbytný odborný posudek personálu!

VÝSTRAHA!
Určité polohy lůžka nejsou vhodné pro specifické diagnózy/zdravotní stavy. Fowlerova poloha není vhodná v případě poranění míchy! Trendelenburgova poloha není vhodná pro pacienty s vyšším nitrolebečním tlakem!

VÝSTRAHA!
Nastavení délky lůžka musí být úměrné výšce pacienta!
Riziko zachycení nebo skřípnutí z důvodu tělesné konstituce pacienta nepřiměřené velikosti ložné plochy!

VÝSTRAHA!
Jakákoliv závažná nežádoucí příhoda, ke které došlo v souvislosti s dotčeným zdravotnickým prostředkem, by měla být hlášena výrobci a příslušnému orgánu členského státu, v němž je uživatel a/nebo pacient usazen.

VÝSTRAHA!
Tento zdravotnický prostředek není určen do prostředí s atmosférou obohacenou kyslíkem!

VÝSTRAHA!
Tento zdravotnický prostředek není určen k použití za přítomnosti hořlavých látek!

VÝSTRAHA!
Tento zdravotnický prostředek není přenosný elektrický přístroj!

VÝSTRAHA!
Pacient smí používat vybrané ovládací prvky pouze v případě, že personál zdravotnického zařízení usoudí, že tomu odpovídá pacientův tělesný a duševní stav, a pouze pokud personál zdravotnického zařízení pacienta zaškolí v souladu s návodem k použití!

► Pečlivě dodržujte instrukce.
► Používejte lůžko výhradně tehdy, když je v bezvadném stavu.
► V případě potřeby zkontrolujte funkce lůžka denně nebo při každé změně směny.
► Ujistěte se, že každý uživatel tento manuál přečetl a zcela pochopil ještě před používáním výrobku.
► Ujistěte se, že lůžko bude používat výhradně kvalifikovaný personál.
► Ujistěte se, že pacient (pokud to jeho zdraví dovolí) bude informován o tom, jak lůžko obsluhovat, a o všech příslušných použitelných bezpečnostních instrukcích.
► Lůžko přemísťujte výhradně po rovných podlahách s tvrdým povrchem.
► Poškozené díly ihned nahraďte originálními náhradními díly.
► Ujistěte se, že údržbu a instalaci budou provádět výhradně kvalifikovaní pracovníci, kteří byli vyškoleni výrobcem.
► Před špičkovým zatížením nebo před nevyhnutelným nadměrným zatížením (CPR) umístěte ložnou plochu do nejnižší polohy.
► Ujistěte se, že lůžko bude používat vždy jen jeden dospělý pacient.
► Dbejte na to, aby nedošlo k poranění nebo uskřípnutí při provozu pohyblivých částí.
► Při používání napřimovacích hrazd nebo infuzních stojanů se ujistěte, že se nic nepoškodí, když lůžko přesunujete nebo nastavujete.
► Když je lůžko obsazené, zabrzděte kolečka.
► Abyste zabránili pádu nebo zranění pacienta, ponechte ložnou plochu v nejnižší poloze kdykoli, když zdravotnický personál neošetřuje pacienta.
► Ujistěte se, že s postranicemi manipuluje pouze zdravotnický personál.
► Nikdy nepoužívejte lůžko v oblastech, kde existuje nebezpečí exploze.
► Ujistěte se, že části lůžka, které mají být pohyblivé, nejsou zablokovány.
► Chcete-li zabránit závadám, používejte výhradně originální příslušenství a matrace výrobce.
► Ujistěte se, že nedojde k překročení stanoveného bezpečného pracovního zatížení.
► Pokud by stav pacienta mohl způsobit, že pacient uvízne, ponechte plochu pro oporu matrace v ploché poloze, když je pacient bez dozoru.
► Při přepravě výšku lůžka upravte, abyste usnadnili překonávání případných překážek.
► Lůžko a jeho komponenty bez schválení výrobce nijak nemodifikujte.
► Matracový systém používejte výhradně tak, jak je specifikováno v této příručce, a jen tehdy, je-li v bezvadném stavu.
► Matracový systém používejte výhradně v původním stavu a v žádném případě jej neměňte.
► Matracový systém smějí používat výhradně proškolení a kvalifikovaní ošetřující pracovníci, případně smí být používán pod jejich dohledem.
► Matracový systém smějí obsluhovat a instalovat pouze kvalifikovaní pracovníci proškolení a autorizovaní výrobcem.
► Nepřekračujte maximální limit hmotnosti pacienta (viz Mechanické specifikace).
► Nepoužívejte lůžko v případě, že byly odstraněny jeho části, pokud ovšem tyto části nemají být odstraněny.
► Abyste zamezili poranění nebo uskřípnutí, věnujte zvláštní pozornost při provozu veškerých pohyblivých částí lůžka.
► Při používání infuzních stojanů se ujistěte, že nic nebude poškozeno, když pohnete nebo nastavíte lůžko.

3 Zamýšlené použití (Sprint 100)

Zamýšleným použitím je krátkodobá hospitalizace pacienta na odděleních akutního příjmu a odděleních jednodenní péče nebo jiných odpovídajících odděleních, která zahrnuje především tyto stránky:

► Přeprava pacienta na stretcheru v prostředí uvnitř budov. Pro venkovní prostředí platí specifická bezpečnostní opatření uvedená v návodu k použití.

► Úprava polohy potřebné pro vyšetření, ošetření, fyzioterapii, spánek, odpočinek, z preventivních důvodů a kvůli mobilizaci, pro běžnou péči. Tyto polohy jsou dále specifikovány a popsány v klinickém hodnocení tohoto zařízení společně s jejich potenciálními klinickými výsledky a přínosy.

► Poskytnutí bezpečného prostředí pro pacienta během všech příslušných procedur. Konkrétní požadavky na pacientovu bezpečnost jsou předmětem klinického hodnocení, zahrnujícího vyhodnocení poměru přínosů a rizik. Příslušné bezpečnostní otázky jsou součástí souboru řízení rizik.

► Zajištění vhodných pracovních podmínek pro poskytovatele péče, provádějící během pacientovy hospitalizace běžné i specifické úkoly.

3.1 Uživatelská populace

► Dospělí pacienti (hmotnost >= 40 kg, výška >= 146 cm, BMI >= 17) na jednotkách akutního příjmu a jednodenní péče (aplikační prostředí 1, 2 a 5 podle normy IEC 60601-2-52)

► Poskytovatelé péče (sestry, lékaři, technický personál, personál zajišťující přepravu, personál zajišťující očistu a úklid)

3.2 Kontraindikace

► Zdravotnický prostředek není určen k použití u pediatrických pacientů.

► Zdravotnický prostředek není určen k použití u pacientů, kteří překračují maximální hmotnost pacienta a jejichž tělesná stavba je neúměrná velikosti ložné plochy.

► Zdravotnický prostředek není vzhledem ke svým rozměrům a použité matraci určen k dlouhodobé hospitalizaci.

► Určité polohy nejsou vhodné pro některé konkrétní diagnózy / zdravotní stavy (např. Fowlerova poloha při poranění míchy, Trendelenburgova poloha u pacientů s vyšším intrakraniálním tlakem). U každého jednotlivého případu musí kontraindikaci posoudit odborný pracovník nebo sestra.

3.3 Obsluha

► Poskytovatel péče

► Pacient (jednotliví pacienti mohou využívat vyhrazené funkce zařízení na základě posouzení jejich stavu poskytovatelem péče)

4 Zamýšlené použití (matrace Sprint 100)

Zamýšleným použitím je zajištění základní ložné plochy pro pacienty ošetřované pouze na stretcherech řady Sprint od společnosti LINET. Účelem matrací je poskytnout pohodlí a snížit pravděpodobnost vzniku dekubitů během krátkodobého použití. Při použití těchto matrací neodpadá potřeba pravidelné změny polohy v souladu s nejlepší klinickou praxí (viz. NPUAP, EPUAP).

4.1 Uživatelská populace

► Dospělí pacienti (hmotnost >= 40 kg, výška >= 146 cm, BMI >= 17) na jednotkách akutního příjmu a jednodenní péče (aplikační prostředí 1, 2 a 5 podle normy IEC 60601-2-52)

► Poskytovatelé péče (sestry, lékaři, technický personál, personál zajišťující přepravu, personál zajišťující očistu a úklid)

4.2 Kontraindikace

► Pacienti s vyšším rizikem dekubitů, než pro jaké je matrace navržena

► Pacienti o hmotnosti přesahující váhový limit matrace

► Pacienti vykazující známky poškození tkáně související s proležením by měli být na základě posouzení rizik, klinického odůvodnění a nejlepší klinické praxe (pokyny EPUAP, NPUAP) přemístěni na alternativní ložnou plochu vyšší úrovně.

4.3 Obsluha

► Poskytovatel péče

5 Popis výrobku

SPRINT 100 SE ČTYŘDÍLNOU LOŽNOU PLOCHOU

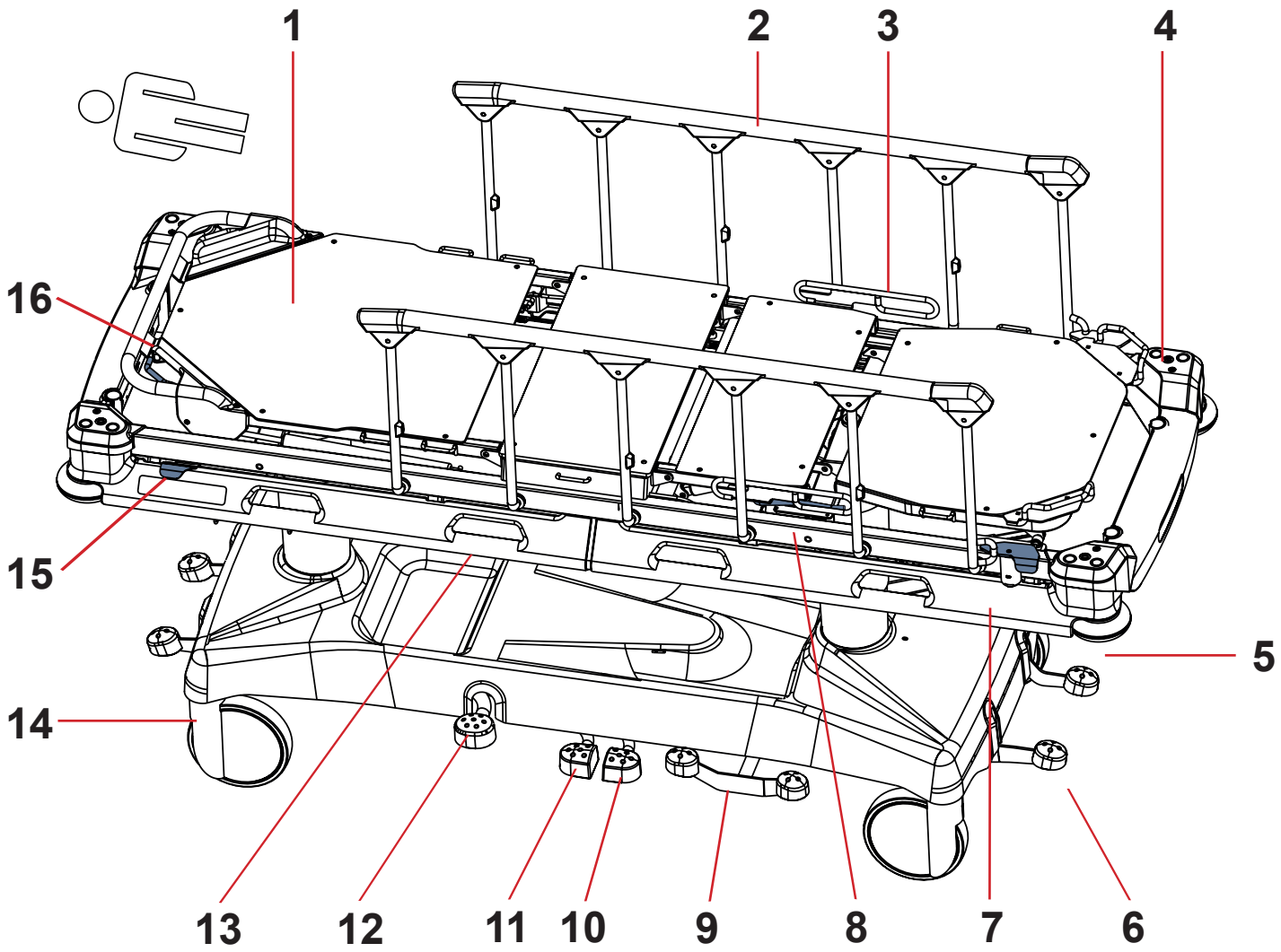

Obr. Přehled lůžka (Sprint 100 - čtyřdílná ložná plocha)

1. **Ložná plocha**
2. **Sklápěcí postranice**
3. **Madlo stehenního dílu**
4. **Pouzdra pro příslušenství**
5. **Rohové kolečko**
6. **Brzdový pedál**
7. **Mechanismus pro uvolnění postranice**
8. **Ovládání stehenního dílu**
9. **Řídicí pedál a brzdový pedál (volitelné)**
10. **Pedál pro snížení nožní části lůžka**
11. **Pedál pro snížení hlavové části lůžka**
12. **Zvedací pedál**
13. **Prostor pro příslušenství nebo úchyt ke kurtování pacienta**
14. **Kolečko**
15. **Mechanismus pro uvolnění postranice (volitelný)**
16. **Madlo pro uvolnění zádového dílu**

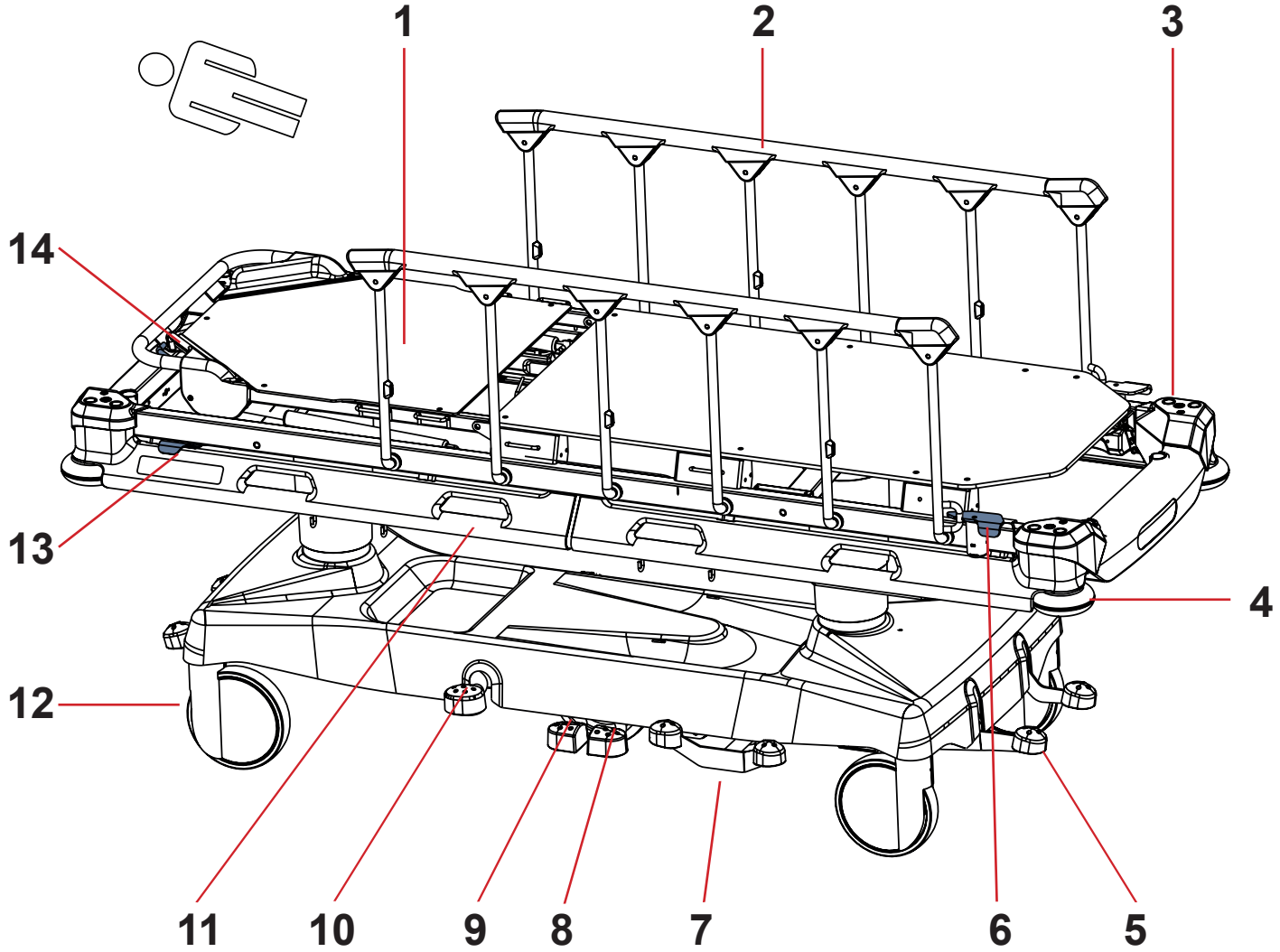

Obr. Přehled lůžka (Sprint 100 - dvoudílná ložná plocha)

1. **Ložná plocha**
2. **Sklápěcí postranice**
3. **Pouzdra pro příslušenství**
4. **Rohové kolečko**
5. **Brzdový pedál**
6. **Mechanismus pro uvolnění postranice**
7. **Řídicí pedál a brzdový pedál (volitelné)**
8. **Pedál pro snížení nožní části lůžka**
9. **Pedál pro snížení hlavové části lůžka**
10. **Zvedací pedál**
11. **Prostor pro příslušenství nebo úchyt ke kurtování pacienta**
12. **Kolečko**
13. **Mechanismus pro uvolnění postranice (volitelný)**
14. **Madlo pro uvolnění zádového dílu**

6 Technická specifikace

Všechna technická data jsou jmenovitá data a podléhají konstrukčním a výrobním tolerancím.

6.1 Identifikace příložných částí (typ B)

Všechny díly lůžka (a příslušenství), na které může pacient dosáhnout, jsou příložné části typu B.

- Rám ložné plochy, části ložné plochy
- Postranice
- Čela lůžka
- Matrace

6.2 Mechanické specifikace (Sprint 100)

6.2.1 Lůžko Sprint 100 se standardní ložnou plochou

SPRINT 100 SE ČTYŘDÍLNOU LOŽNOU PLOCHOU

Parametr	Hodnota
Vnější rozměry ve standardní poloze lůžka (délka x šířka)	211 cm x 76 cm
Výška postranic nad ložnou plochou	4 cm (minimum), 36,5 cm (maximum)
Délka postranice	125 cm
Vzdálenost mezi tyčemi postranic	21 cm
Rozměry matrace (délka x šířka)	193 cm x 66 cm
Maximální výška matrace	14 cm
Průměr koleček	20 cm
Min. - max. výška ložné plochy nad podlahou (bez matrace)	55,5 cm - 88 cm
Maximální úhel zádového dílu	90°
Maximální úhel stehenního dílu	40°
Maximální úhel lýtkového dílu	21°
Poloha Trendelenburg/Antitrendelenburg (úhel)	+18°/-18°
Hmotnost lůžka	120 kg (v závislosti na konfiguraci)
SWL (bezpečné provozní zatížení lůžka)	320 kg
Maximální hmotnost pacienta	280 kg

SPRINT 100 S DVOUDÍLNOU LOŽNOU PLOCHOU

Parametr	Hodnota
Vnější rozměry ve standardní poloze lůžka (délka x šířka)	211 cm x 76 cm
Výška postranic nad ložnou plochou	3 cm (minimum), 35,5 cm (maximum)
Délka postranice	125 cm
Vzdálenost mezi tyčemi postranic	21 cm
Rozměry matrace (délka x šířka)	193 cm x 66 cm
Maximální výška matrace	14 cm
Průměr koleček	20 cm
Min. - max. výška ložné plochy nad podlahou (bez matrace)	56,5 cm - 89 cm
Maximální úhel zádového dílu	90°
Poloha Trendelenburg/Antitrendelenburg (úhel)	+18°/-18°
Hmotnost lůžka	120 kg (v závislosti na konfiguraci)
SWL (bezpečné provozní zatížení lůžka)	320 kg
Maximální hmotnost pacienta	280 kg

6.2.2 Lůžko Sprint 100 se širokou ložnou plochou

LŮŽKO SPRINT 100 SE 4DÍLNOU LOŽNOU PLOCHOU

Parametry	Hodnota
Vnější rozměry ve standardní poloze lůžka (délka x šířka)	211 x 86 cm
Výška postranic nad ložnou plochou	4 cm (minimum), 36,5 cm (maximum)
Délka postranic	125 cm
Vzdálenost mezi madly postranic	21 cm
Rozměry matrace (délka x šířka)	193 x 76 cm
Maximální výška matrace	13 cm
Průměr kolečka	20 cm
Minimální/maximální výška ložné plochy nad podlahou (bez matrace)	55,5 cm / 88 cm
Maximální úhel zádového dílu	90°
Maximální úhel stehenního dílu	40°
Maximální úhel lýtkového dílu	20,5°
Poloha Trendelenburg/Antitrendelenburg (úhel)	+18°/-18°
Hmotnost lůžka	120 kg (v závislosti na konfiguraci)
SWL (bezpečné pracovní zatížení lůžka)	320 kg
Maximální hmotnost pacienta	280 kg

LŮŽKO SPRINT 100 S 2DÍLNOU LOŽNOU PLOCHOU

Parametry	Hodnota
Vnější rozměry ve standardní poloze lůžka (délka x šířka)	211 x 86 cm
Výška postranic nad ložnou plochou	3 cm (minimum), 35,5 cm (maximum)
Délka postranic	125 cm
Vzdálenost mezi madly postranic	21 cm
Rozměry matrace (délka x šířka)	193 x 76 cm
Maximální výška matrace	13 cm
Průměr kolečka	20 cm
Minimální/maximální výška ložné plochy nad podlahou (bez matrace)	56,5 cm / 89 cm
Maximální úhel zádového dílu	90°
Poloha Trendelenburg/Antitrendelenburg (úhel)	+18°/-18°
Hmotnost lůžka	120 kg (v závislosti na konfiguraci)
SWL (bezpečné pracovní zatížení lůžka)	320 kg
Maximální hmotnost pacienta	280 kg

6.3 Podmínky prostředí (Sprint 100)

Parametr	Hodnota
Podmínky použití	
Teplota okolního prostředí	10 °C - 40 °C
Relativní vlhkost	30 % - 75 %
Atmosférický tlak	795 - 1060 hPa
Skladovací a přepravní podmínky	
Teplota okolního prostředí	-20 °C - 50 °C
Relativní vlhkost	20% - 90 %
Atmosférický tlak	795 - 1060 hPa

7 Podmínky pro používání a skladování

Během používání a skladování výrobku dbejte na hodnoty parametrů souvisejících s podmínkami okolního prostředí v kapitole Technická specifikace.
Lůžko Sprint 100 není vhodné pro vnitřní prostředí obsahující hořlavé plyny (s výjimkou kyslíkových láhví).

8 Rozsah dodávky a varianty lůžka

8.1 Dodávka

► Po přijetí zkontrolujte, zda je dodávka kompletní, tak, jak je uvedeno v dodacím listě.
► Upozorněte přepravce a dodavatele ihned na jakékoli nedostatky nebo poškození, a to buď písemně, nebo zaznamenáním do dodacího listu.

8.2 Rozsah dodávky

- ■ Univerzální transportní lůžko Sprint 100
- ■ Návod k použití

8.3 Varianty lůžka Sprint 100

Základní konfigurace:

- ■ Dvoudílná ložná plocha
- ■ 4 x kolečka Tente 200 mm
  - □ směrové kolečko na hlavovém konci lůžka
  - □ směrové kolečko na nožním konci lůžka
- ■ Brzdy v hlavové a nožní části lůžka
- ■ Kryt podvozku
- ■ Postranice
- ■ Mechanismus pro uvolnění postranice v nožní části lůžka

Volitelné funkce lůžka:

- ■ Ložná plocha
  - □ Čtyřdílná ložná plocha
  - □ Široká ložná plocha
  - □ Páté kolečko
  - □ Mechanismus pro uvolnění postranice v hlavové a nožní části lůžka
  - □ Držák rentgenové kazety (dvoudílná ložná plocha)
  - □ Držák rentgenové kazety (čtyřdílná ložná plocha)
  - □ Příprava pro C-rameno
- ■ Postranice
  - □ Tlumič postranice (Softdrop)
- ■ Infuzní stojan a madla
  - □ 1 pár Sklopných madel (v hlavové části lůžka)
  - □ 1 pár Sklopných madel (v nožní části lůžka)
  - □ 1 pár Sklopných infuzních stojanů a madel (v hlavové a nožní části lůžka)
  - □ 1 pár Odnímatelných madel
- ■ Podvozek
  - □ Brzdy na boku
- ■ Držáky příslušenství
  - □ na boku
  - □ v hlavové části lůžka
  - □ v nožní části lůžka
- ■ Sklonoměry
  - □ na zádovém díle a na pánevním díle ložné plochy (na boku)
  - □ na rámu ložné plochy (na boku pánevního dílu)
- ■ Propojení pro vyrovnávání potenciálu
  - □ s propojením pro vyrovnání potenciálů
  - □ bez propojení pro vyrovnání potenciálů

9 Uvedení do provozu

VÝSTRAHA!
Nebezpečí poranění při práci s lůžkem!
► Ujistěte se, že jsou před uvedením do provozu a před prováděním údržby kolečka lůžka zablokována.

VAROVÁNÍ!
Riziko věcných škod způsobené nesprávnou montáží!
► Ujistěte se, že uvedení do provozu bude provádět výhradně zákaznický servis výrobce nebo vyškolený personál nemocnice.

VAROVÁNÍ!
Riziko věcných škod způsobené nesprávným použitím!
► Nepoužívejte pedály určené ke zvedání nebo spouštění, pokud lůžko není v horizontální pozici!

POZNÁMKA Pro bezpečnou a snadnou manipulaci doporučuje společnost Linet®, aby lůžko sestavovali vždy dva techničtí pracovníci.

Lůžko nastavte takto:

► Vybalte lůžko.
► Zkontrolujte dodávku (viz Rozsah dodávky a Varianty lůžka Sprint 100).
► Ujistěte se, že jsou všechny požadované mechanismy na místě k dispozici.
► Zvedněte postranice nahoru.
► Instalujte příslušenství.
► Lůžko umístěte vždy pouze na vhodný povrch podlahy (viz Transport).

HÁČKY NA LIŠTĚ PŘÍSLUŠENSTVÍ (volitelné)

Pokud je lůžko vybaveno lištou příslušenství na hlavovém nebo nožním konci lůžka, háčky na liště příslušenství jsou dodány v bezpečnostní poloze. Abyste háčky použili, odejměte je a umístěte je na lištu příslušenství z vnější strany (opačně).

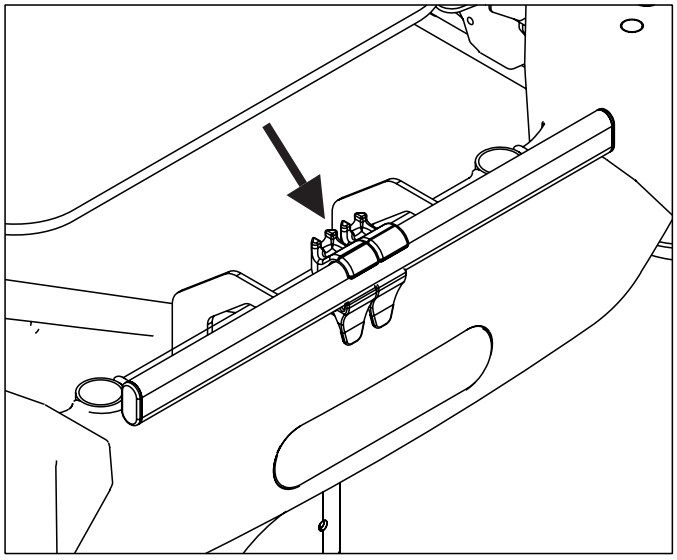

Obr. Háčky v původní pozici

9.1 Ložná plocha

Lůžko Sprint 100 má ložnou plochu se dvěma nebo čtyřmi díly.

DVOUDÍLNÁ LOŽNÁ PLOCHA

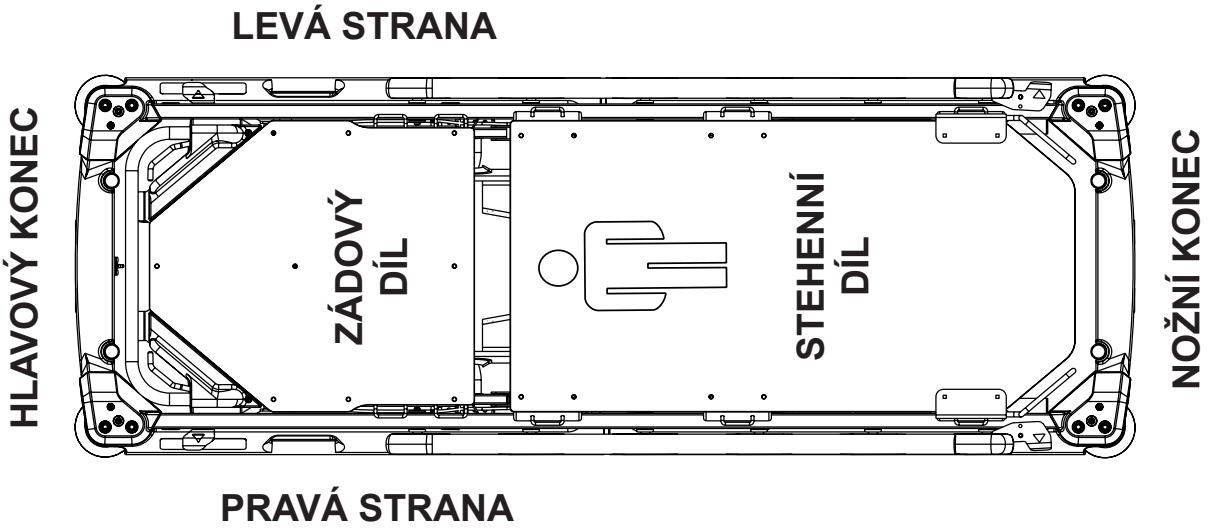

Obr. Dvoudílná ložná plocha

ČTYŘDÍLNÁ LOŽNÁ PLOCHA

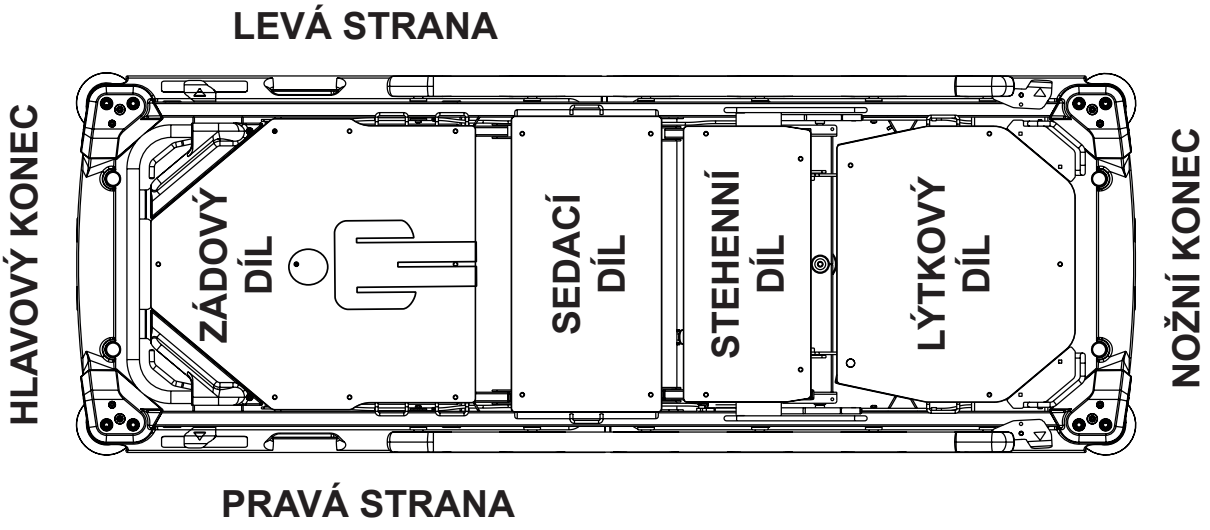

Obr. Čtyřdílná ložná plocha

9.2 Propojení pro vyrovnávání potenciálu (volitelné)

Lůžko je vybaveno standardním ochranným konektorem. Tento konektor se používá pro vyrovnávání potenciálu mezi lůžkem a jakýmkoli intravaskulárním nebo intrakardiálním prostředkem připojeným k pacientovi a slouží k ochraně pacienta před výboji statické elektřiny.

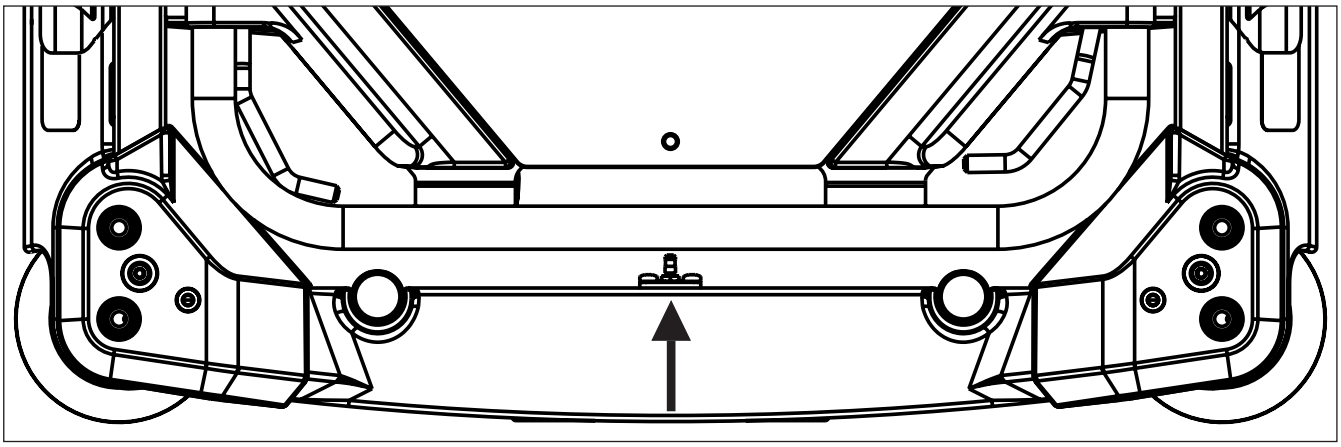

Obr. Konektor pro vyrovnávání potenciálu typu „samec“ (v hlavové části lůžka)

Konektor pro vyrovnání potenciálu použijte, pokud:

- je pacient připojen k intravaskulárnímu nebo intrakardiálnímu prostředku.

Před připojením pacienta k intravaskulárnímu/intrakardiálnímu prostředku:

► Připojte zemnicí vodič prostředku ke konektoru pro vyrovnávání potenciálu na lůžku, na kterém pacient leží.
► Použijte standardní konektor pro nemocnice.
► Ujistěte se, že konektory jsou kompatibilní.
► Ujistěte se, že nemůže dojít k neúmyslnému odpojení.

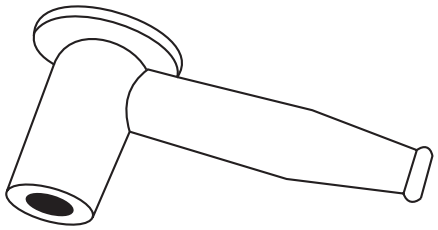

Obr. Konektor pro vyrovnávání potenciálu typu „samice“ (female)

Před přesunem lůžka:

► Odpojte pacienta od intravaskulárního nebo intrakardiálního prostředku.
► Odpojte konektor pro vyrovnání potenciálu.

9.3 Před použitím

Před použitím připravte lůžko takto:

► Proveďte odvzdušnění hydraulických jednotek sešlápnutím zvedacího pedálu desetkrát v nejvyšší poloze lůžka.
► Zvedněte ložnou plochu do nejvyšší polohy.
► Spusťte ložnou plochu do nejnižší polohy.
► Nakloňte ložnou plochu do polohy Trendelenburg.
► Napolohujte ložnou plochu do náklonu Antitrendelenburg.
► Zkontrolujte, že kolečka i hlavní brzda fungují správně.
► Zkontrolujte, že postranice fungují správně.
► Zlikvidujte veškeré obaly (viz „17 Likvidace“ na stránce 73).

9.4 Transport

Pro bezpečný transport dodržujte následující:

► Dbejte na to, abyste při přemísťování lůžka žádné kabely nepřejeli.
► Před přesunem lůžka se ujistěte, že kolečka nejsou zabrzděna.
► Nastavte výšku lůžka alespoň na 20 cm pod maximální výškou lůžka.
► Lůžko posunujte pomocí madel v hlavové nebo nožní části lůžka.
► Lůžko přesunujte výhradně po vhodných podlahových površích.
► Ujistěte se, že lůžko je zabrzděné, když se nemá pohybovat.
► Při delších vzdálenostech zkontrolujte, zda je aktivována funkce řízení koleček (hlavní ovládání).
► Ujistěte se, že před přesunem lůžka jsou brzdy uvolněny.

Vhodné povrchy:

- Dlaždice
- Tvrdé linoleum
- Litá podlaha

Nevhodné povrchy:

- Příliš měkké, nezpevněné nebo poškozené podlahy
- Měkké dřevěné podlahy
- Měkké a porézní kamenné podlahy
- Kobercové podlahy s podložkou
- Měkké linoleum

Venkovní transport (zejména z heliportu) je dovolen za těchto podmínek:

► Povrch venkovní plochy není příliš měkký ani členitý nebo příliš hrubý, ale je tvrdý a rovný, jako je to požadováno pro vnitřní použití.

10 Manipulace

VÝSTRAHA!
Nebezpečí poranění při úpravě lůžka!
► Ujistěte se, že se mezi prvky ložné plochy a rámem ložné plochy při nastavování lůžka nenachází žádné části těla.
► Ujistěte se, že se pod rámem ložné plochy před nastavováním lůžka nenachází žádné části těla.

VÝSTRAHA!
Nebezpečí poranění při sezení na nožním konci lůžka!
► Při sezení na nožním konci lůžka dbejte zvýšené opatrnosti!

VÝSTRAHA!
Nebezpečí poranění při nastupování a vystupování z lůžka!
► Pacientovi je dovoleno nastupovat nebo vystupovat z lůžka pouze z pravé nebo z levé strany lůžka!

Ovládací symboly	Význam
	Ovládání zádového dílu
	Ovládání stehenního dílu
	Sklopení postranice dolů
	Zvednutí ložné plochy
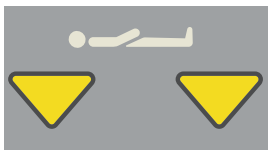	Snížení ložné plochy
	Náklon Trendelenburg
	Náklon Antitrendelenburg

10.1 Sklápěcí postranice

Sklápěcí postranice jsou komponenty lůžka v kontaktu s pacientem.
Ošetřující personál je odpovědný za to, že pokud se pacient nachází na lůžku, postranice budou ve zvednuté poloze.

VÝSTRAHA!
Riziko poranění v důsledku nesprávně zajištěné postranice!
► Ujistěte se, že je postranice zajištěna v horní poloze nebo sklopena až do dolní polohy.

VÝSTRAHA!
Riziko poranění v důsledku nesprávné polohy postranice!
► Pokud se pacient nachází na lůžku, ujistěte se, že jsou postranice vyklopeny nahoru.

VÝSTRAHA!
Riziko poranění v důsledku nesprávné manipulace s postranicemi!
► Ujistěte se, že během sklápění postranice se mezi tyčemi postranic nenacházejí žádné části těla.

POPIS POSTRANIC

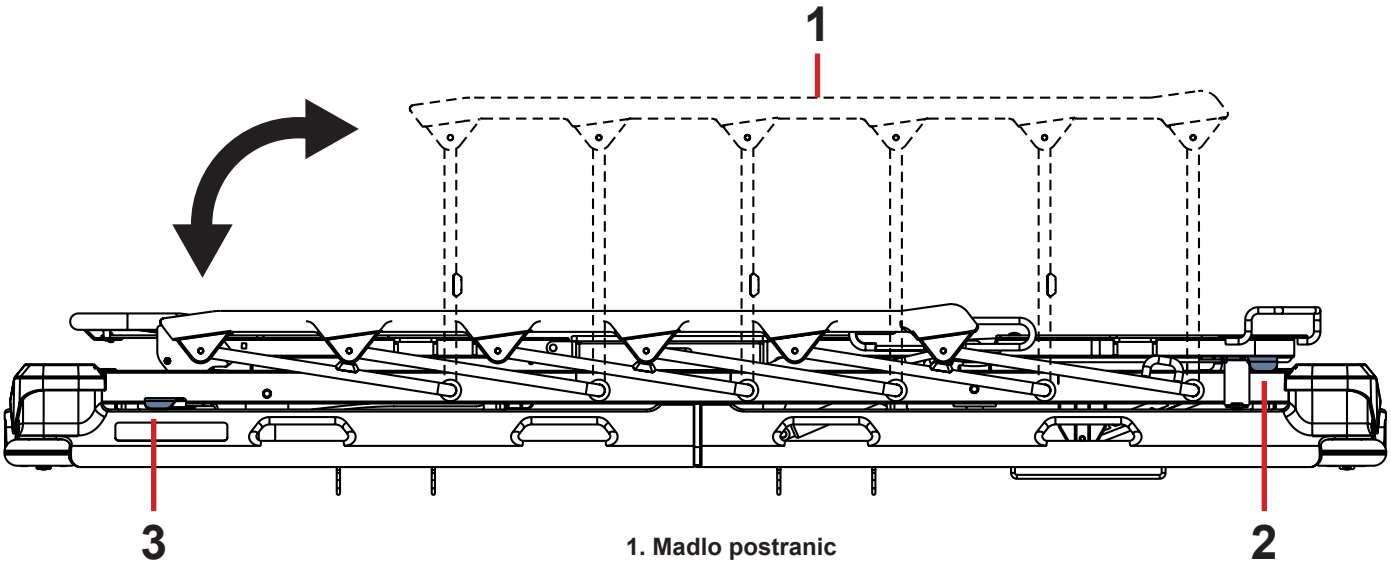

1. Madlo postranic
2. Mechanismus pro uvolnění postranice
3. Mechanismus pro uvolnění postranice (volitelný)

Obr. Manipulace se sklápěcí postranicí

MANIPULACE

Zvednutí postranice:

► Uchopte postranici za madlo postranic (**1**).
► Vytáhněte postranici nahoru, až zacvakne.

Spuštění postranice:

► Odblokujte postranici zatažením za mechanismus pro uvolnění postranice (**2** nebo **3**) v hlavové nebo nožní části lůžka
► Pomalu sklopte postranici dolů.

POZNÁMKA Mechanismy pro uvolnění postranice jsou propojeny. Zatáhnete-li za mechanismus pro uvolnění postranice v nožní části lůžka, taháte i za mechanismus pro uvolnění postranice v hlavové části lůžka, a zatáhnete-li za mechanismus pro uvolnění postranice v hlavové části lůžka, táhnete i za mechanismus pro uvolnění postranice v nožní části lůžka.

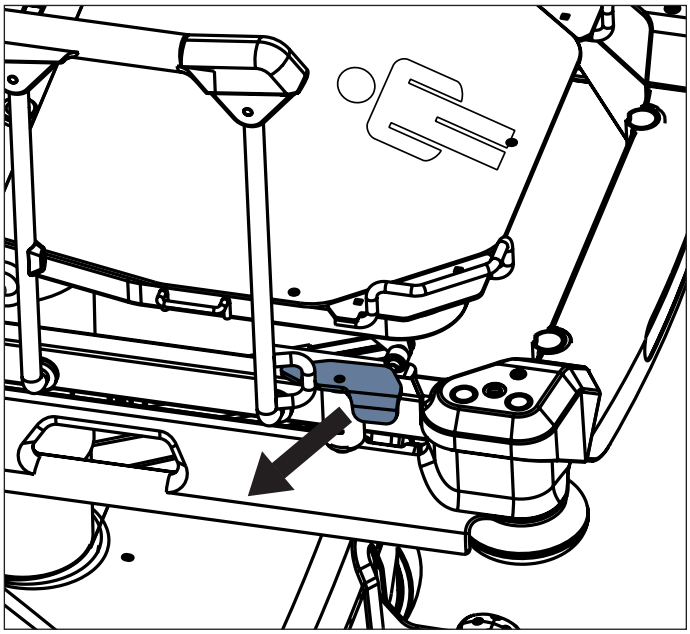

Obr. Manipulace s mechanismem pro uvolnění postranice v nožní části lůžka

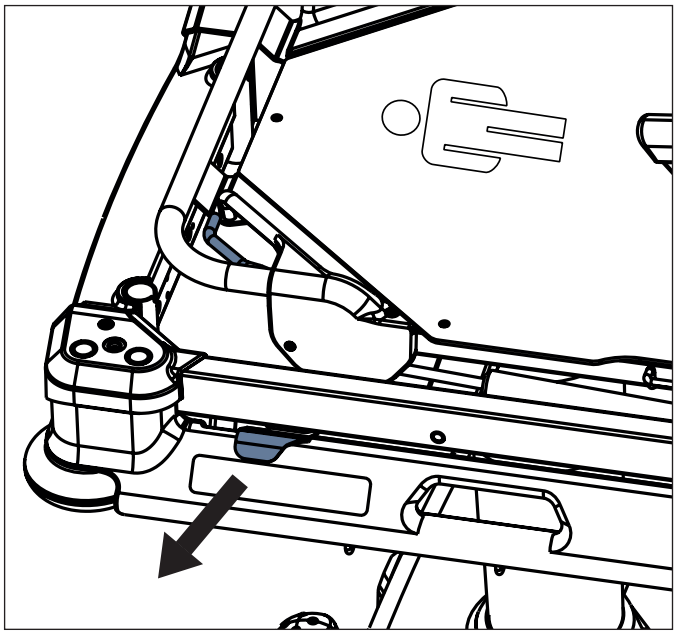

Obr. Manipulace s mechanismem pro uvolnění postranice v hlavové části lůžka

10.2 Ovládání koleček

VAROVÁNÍ!
Riziko věcných škod v důsledku nesprávného transportu a mimovolného pohybu!

- ► Ujistěte se, že před montáží, demontáží a prováděním údržby jsou kolečka lůžka zabrzděná.
- ► Ujistěte se, že jsou kolečka zabrzděná, když je lůžko obsazeno.
- ► Ujistěte se, že jsou kolečka zabrzděná, když se lůžko nemá pohybovat.

Lůžko je vybaveno centrálním systémem pro ovládání a brzdění koleček.
Směrové kolečko je umístěno na hlavovém nebo nožním konci lůžka v závislosti na konfiguraci lůžka.
Pedály ovládání koleček jsou umístěny v hlavové i nožní části lůžka.
Volitelně jsou pedály ovládání koleček umístěny rovněž po stranách lůžka.

V hlavové a nožní části lůžka jsou zelené a červené pedály.
Červená barva znamená brzdění a zelená řízení.

Každý pedál má 3 polohy ovládání.
Pedály jsou navzájem propojeny, takže každý pedál vykonává všechny funkce. Následující tabulka popisuje funkce pedálů.

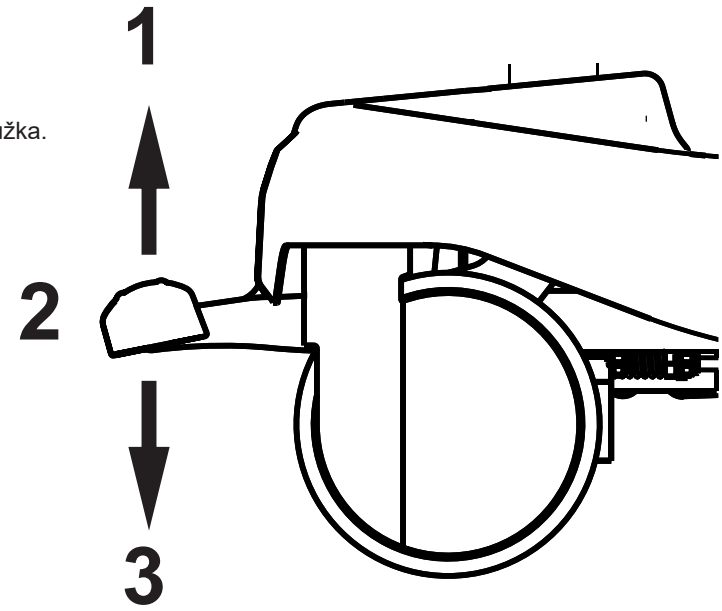

Obr. Tři polohy pedálů

Barva pedálu	Horní poloha (1)	Střední poloha (2)	Dolní poloha (3)
ZELENÁ	ZABRZDĚNO	NEOMEZENÝ POHYB	ŘÍZENÍ / PÁTÉ KOLEČKO
ČERVENÁ	ŘÍZENÍ / PÁTÉ KOLEČKO	NEOMEZENÝ POHYB	ZABRZDĚNO

10.2.1 Zabrzděné lůžko

Zabrzdění lůžka:

► Stiskněte červený brzdový pedál (**1 nebo 2**) do dolní polohy.
Všechna čtyři kolečka jsou zabrzděná.

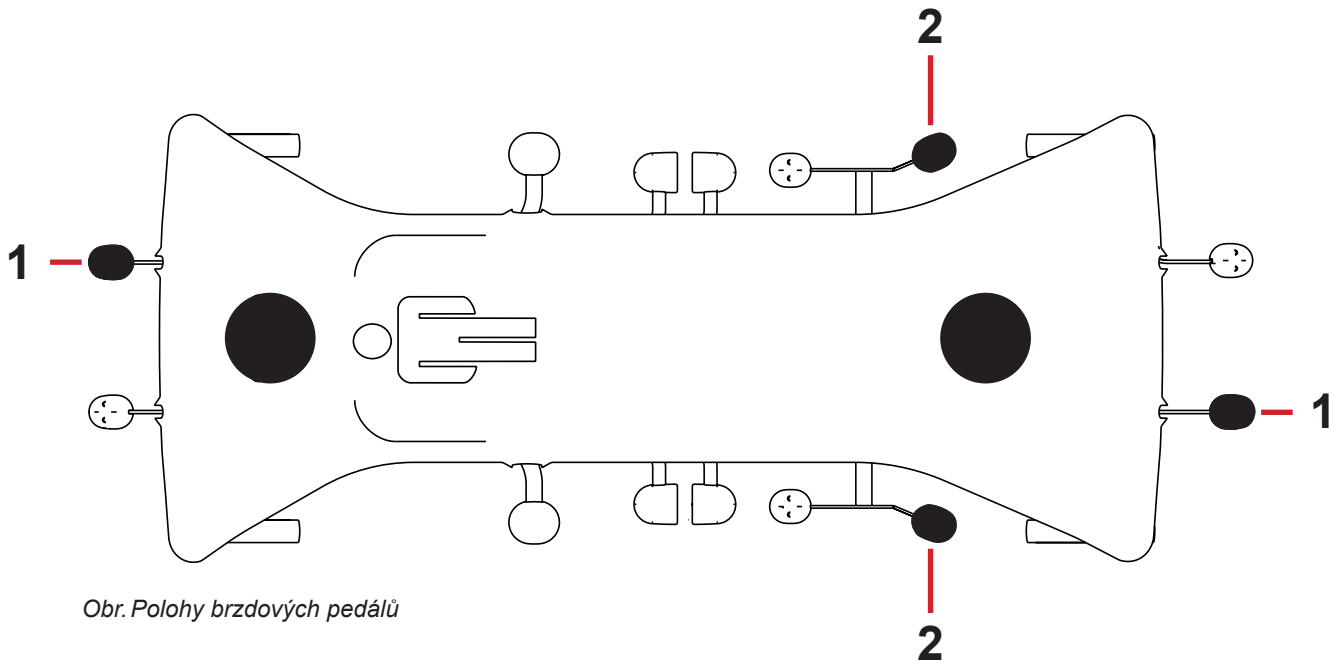

Obr. Polohy brzdových pedálů

1. Brzdový pedál (standardní) – ČERVENÝ
2. Brzdový pedál (volitelný) – ČERVENÝ

10.2.2 Pohyb vpřed (řízení)

Nastavení pohybu vpřed:

► Stiskněte zelený řídící pedál (**3 nebo 4**) do dolní polohy.
Levé přední kolečko se zablokuje, jakmile začne směřovat vpřed. Lůžko se pohybuje přímo vpřed.
Je-li lůžko vybaveno **pátým kolečkem**, určuje toto kolečko směr pohybu.

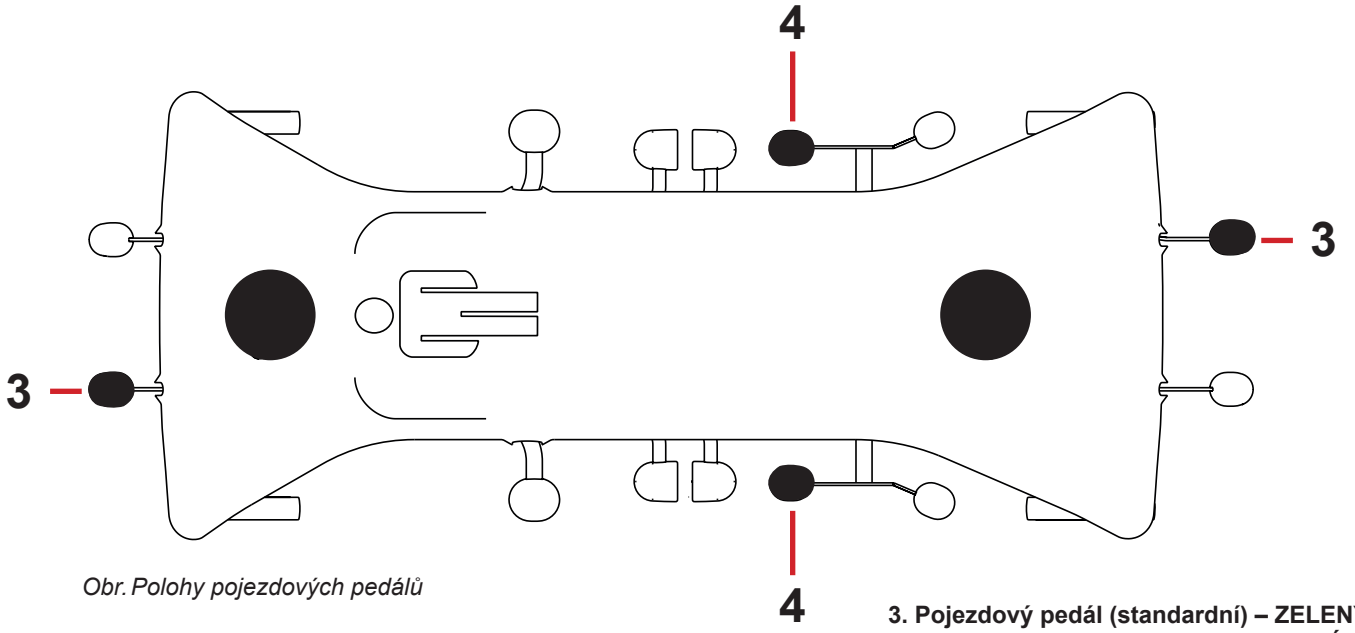

Obr. Polohy pojezdových pedálů

3. Pojezdový pedál (standardní) – ZELENÝ
4. Pojezdový pedál (volitelný) – ZELENÝ

10.2.3 Neomezený pohyb

Nastavení neomezeného pohybu:

► Nechte všechny brzdové i řídící pedály ve střední poloze.
Všechna čtyři kolečka jsou odblokována.
Je umožněn neomezený pohyb.

10.3 Polohování lůžka

10.3.1 Zádový díl

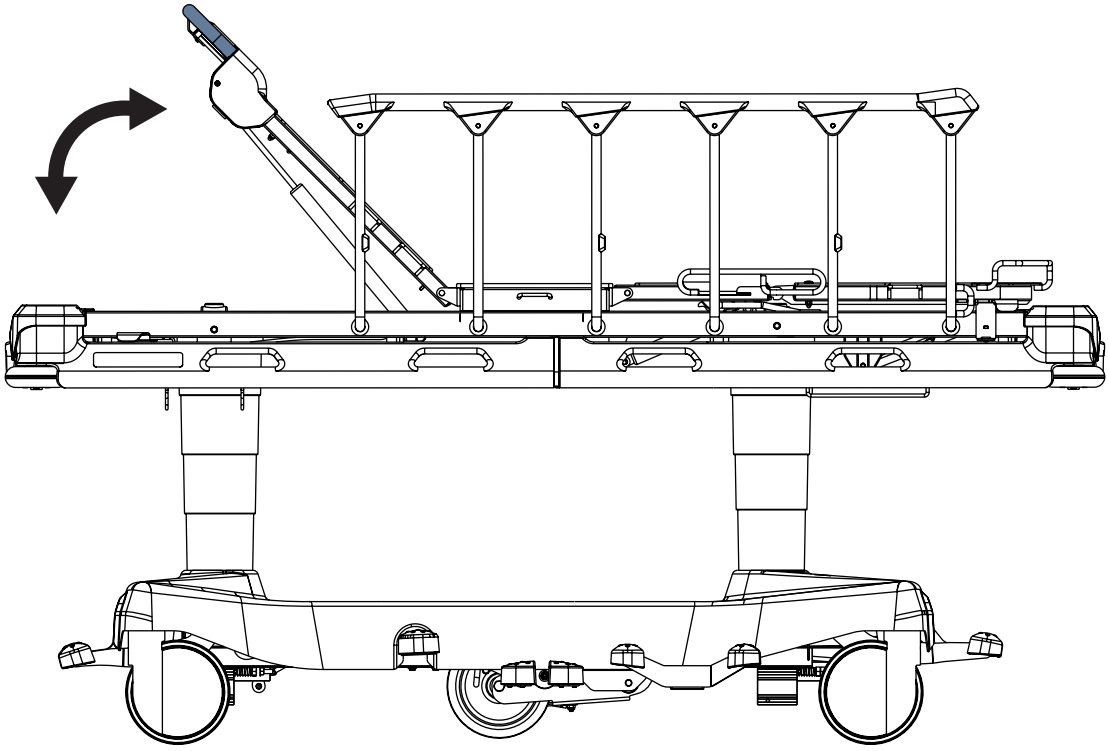

VÝSTRAHA!
Riziko poranění nebo věcných škod v důsledku nesprávného zvedání zádového dílu bez pacienta na ložné ploše matrace!
► Pokud zvedáte zádový díl bez pacienta na ložné ploše matrace, držte zádový díl pevně a zvedejte jej opatrně, aby vás prudkým pohybem neudeřil!
► Předtím, než začnete zádový díl bez pacienta na ložné ploše matrace zvedat, se ujistěte, že se mezi bočními lištami zdvižených postranic a zádovým dílem nenachází žádné části těla ani objekty!

Polohování zádového dílu:

► stiskněte madlo pro uvolnění zádového dílu směrem k rámu zádového dílu
► nastavte polohu zádového dílu

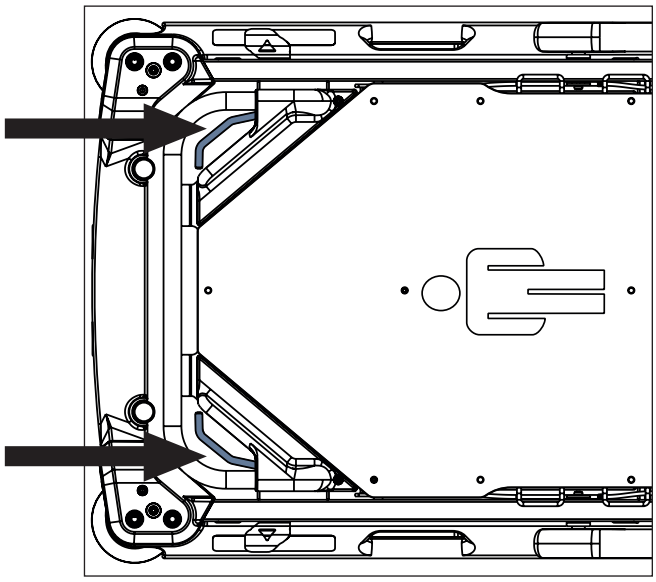

Obr. Umístění madel pro uvolnění zádového dílu

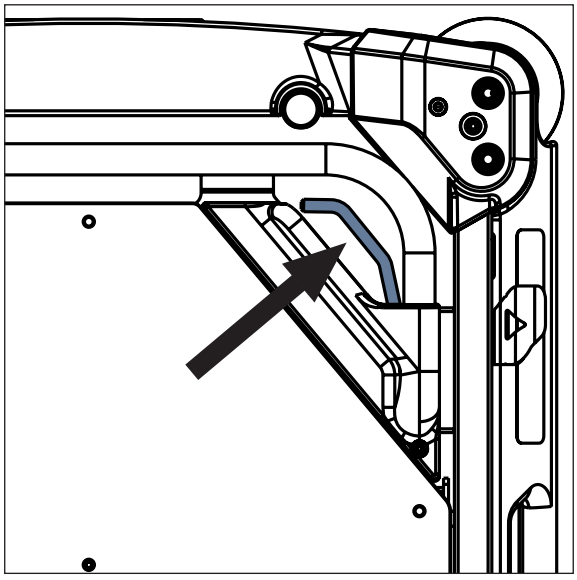

Obr. Manipulace s madlem pro uvolnění zádového dílu

10.3.2 Stehenní díl (pouze u čtyřdílné ložné plochy)

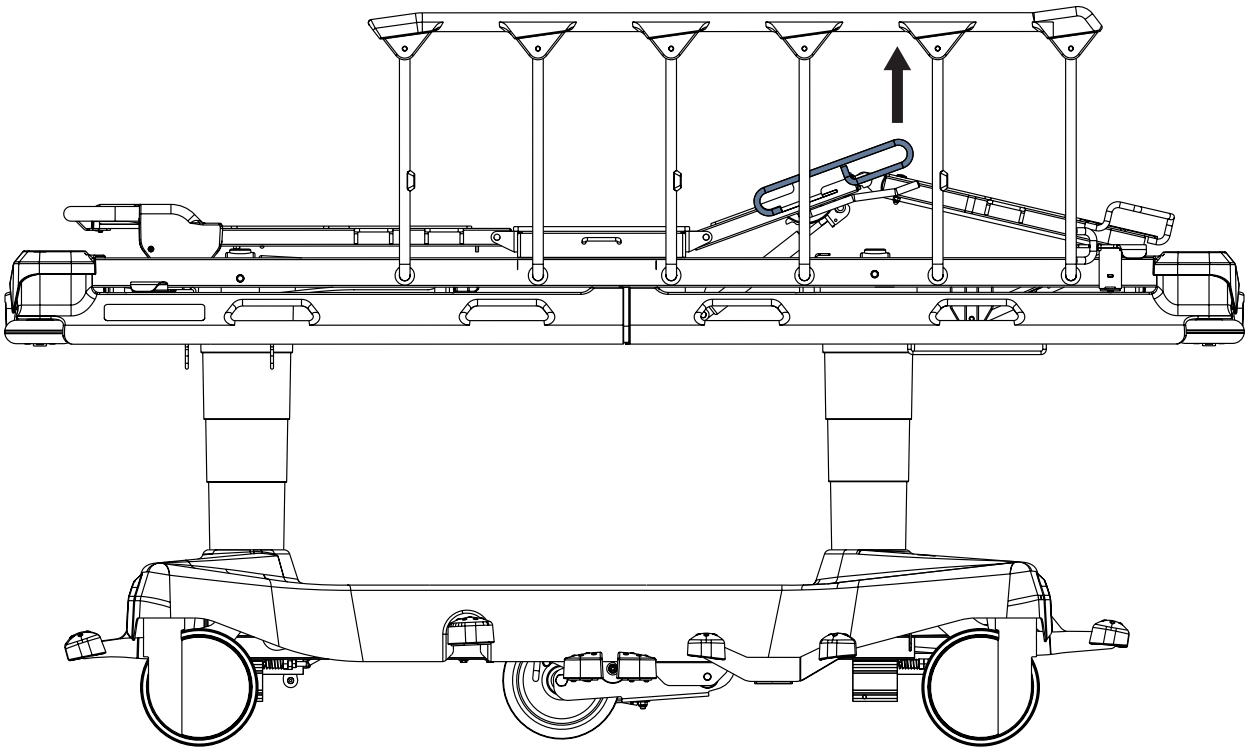

Zvednutí stehenního dílu:

► stiskněte ovládání stehenního dílu a opakujte do dosažení zamýšlené polohy
Pokud je stehenní díl zatížený, použijte ke zvednutí stehenního dílu madlo stehenního dílu.

Snížení stehenního dílu:

► stiskněte a podržte ovládání stehenního dílu a zatlačte stehenní díl dolů do zamýšlené polohy

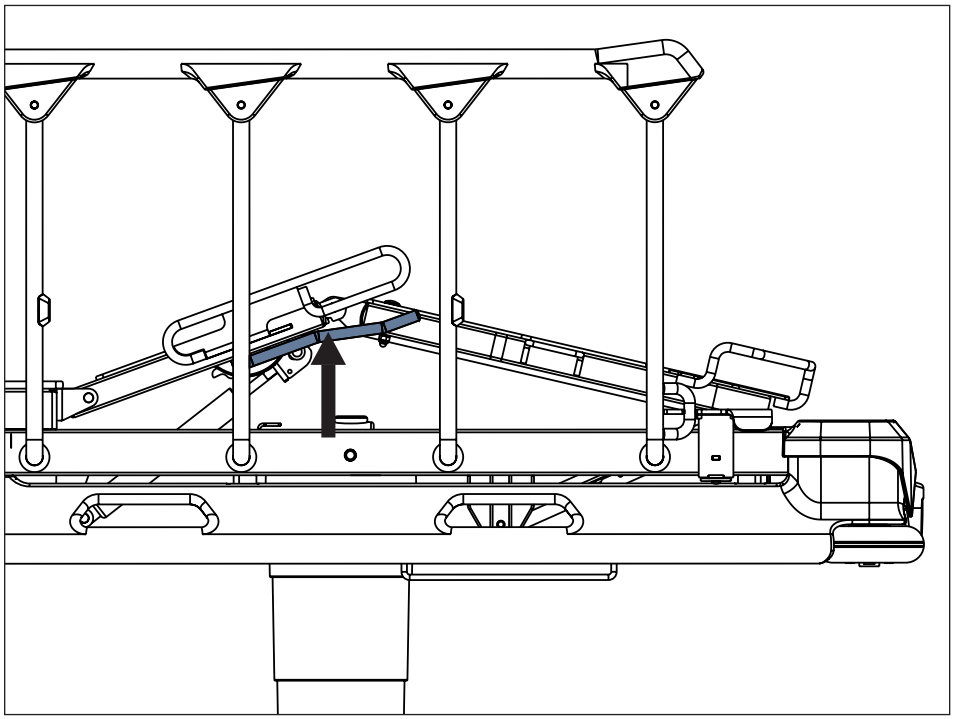

Obr. Umístění ovládání stehenního dílu

10.3.3 Lýtkový díl (pouze u čtyřdílné ložné plochy)

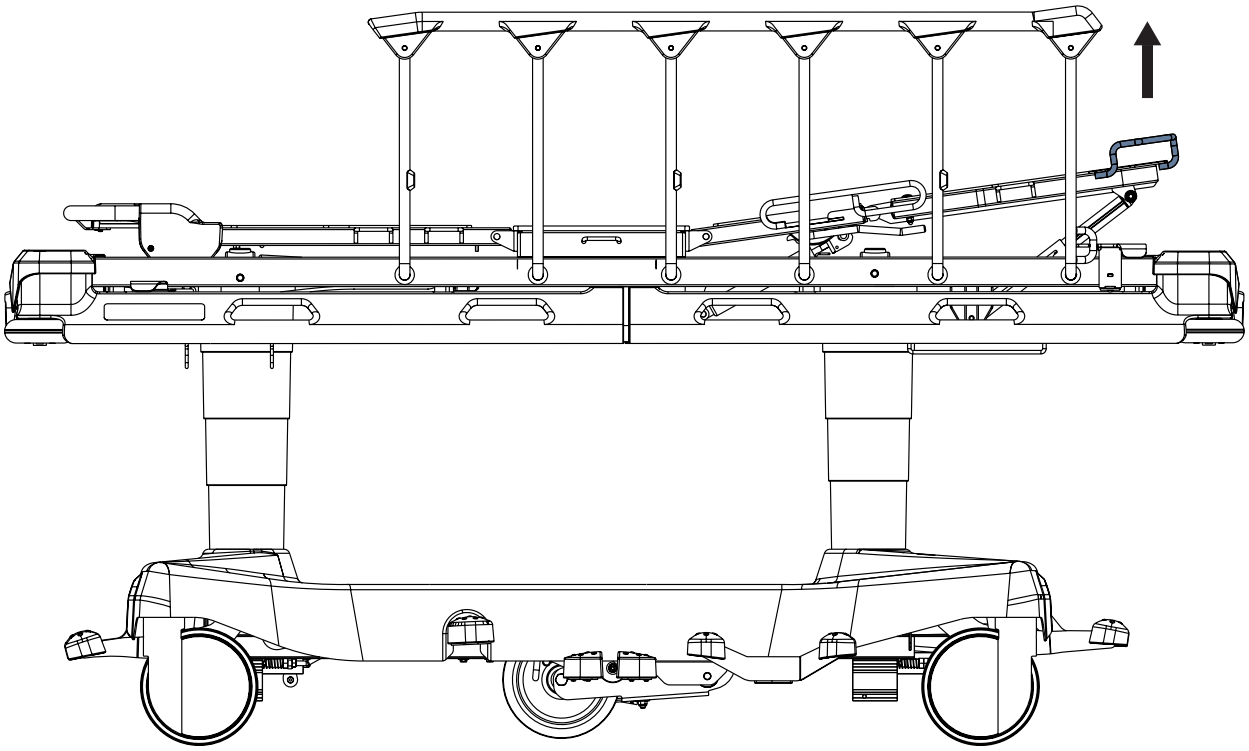

Před polohováním lýtkového dílu neprve napolohujte stehenní díl.

Zvednutí lýtkového dílu:

► zvedněte lýtkový díl za madlo do zamýšlené polohy
► spusťte lýtkový díl, aby zarážka zapadla do rohatky rastomatu

Snížení lýtkového dílu:

► přizvedněte lýtkový díl za madlo
► spusťte lýtkový díl do zamýšlené polohy
► ujistěte se, že zarážka zapadla do rohatky rastomatu při mírném přizvedávání lýtkového dílu

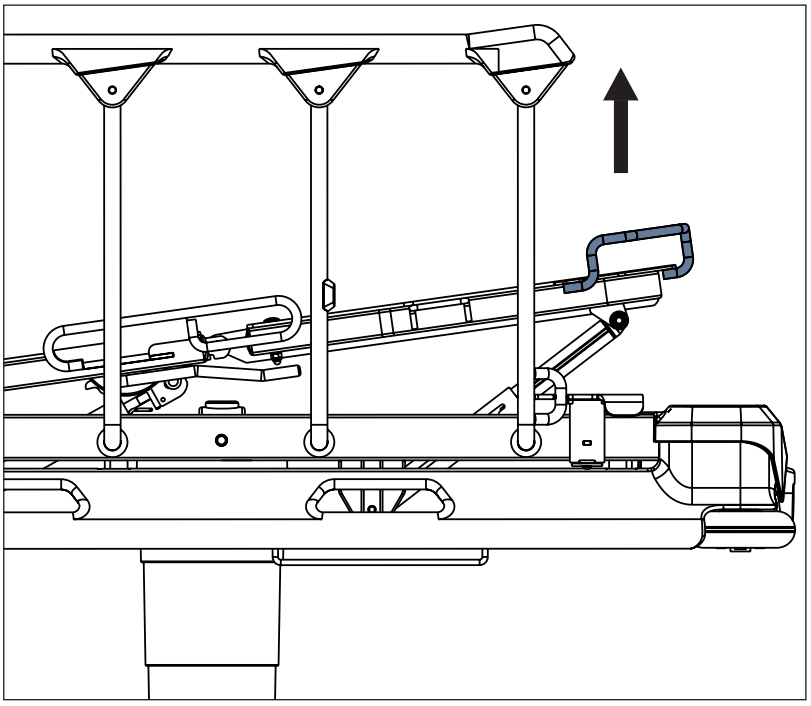

Obr. Polohování lýtkového dílu

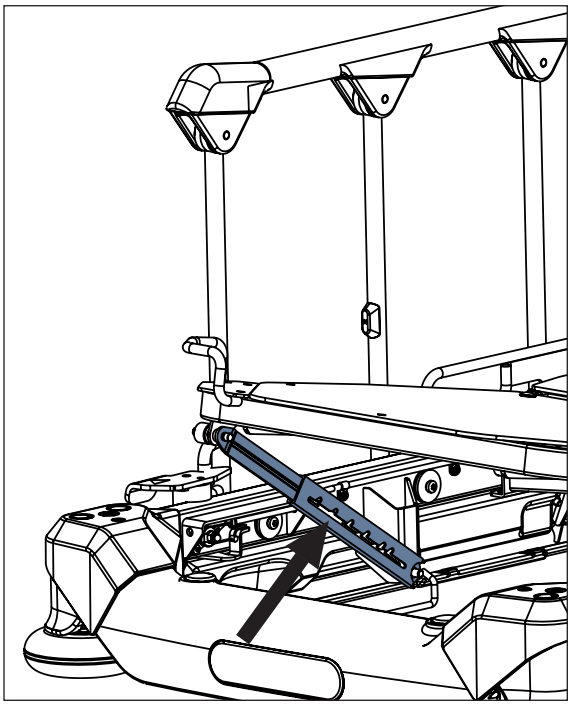

Obr. Zarážka v rohatce rastomatu

10.3.4 Zvedání

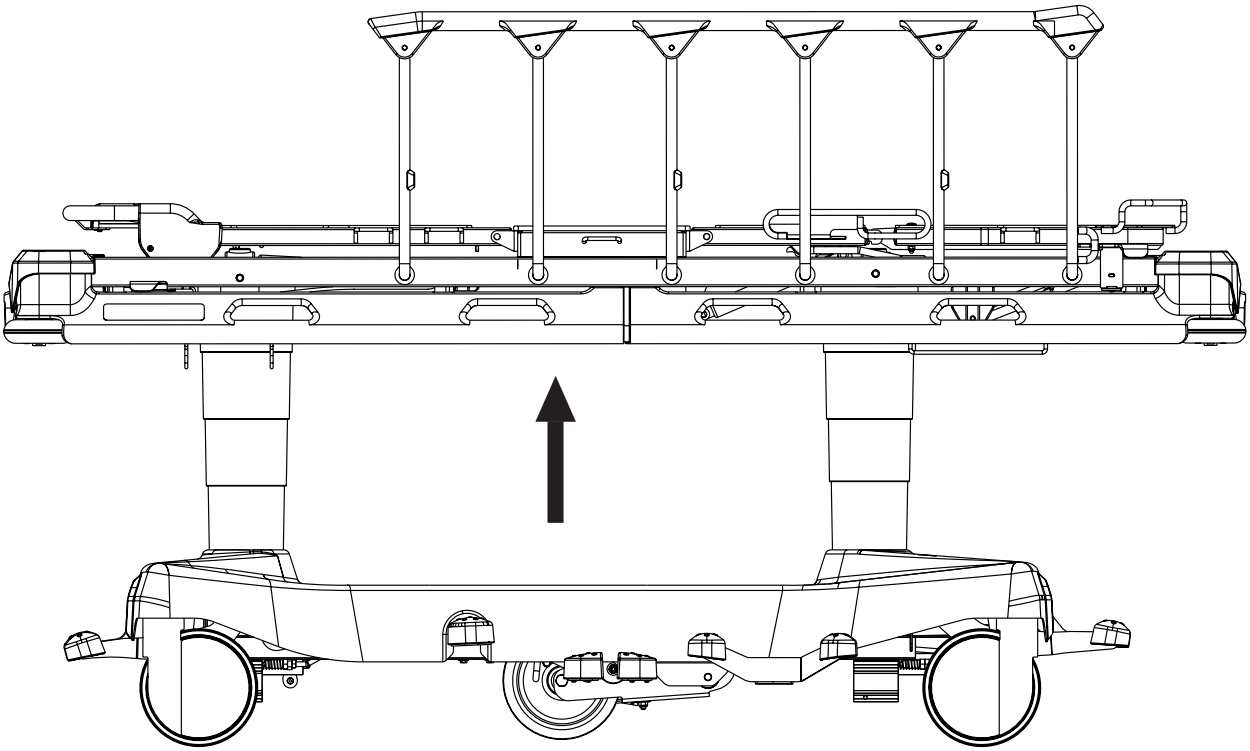

Zvednutí ložné plochy:

► stiskněte zvedací pedál a opakujte do dosažení zamýšlené polohy

Odvzdušnění hydraulických jednotek:

► stiskněte zvedací pedál desetkrát v nejvyšší poloze lůžka

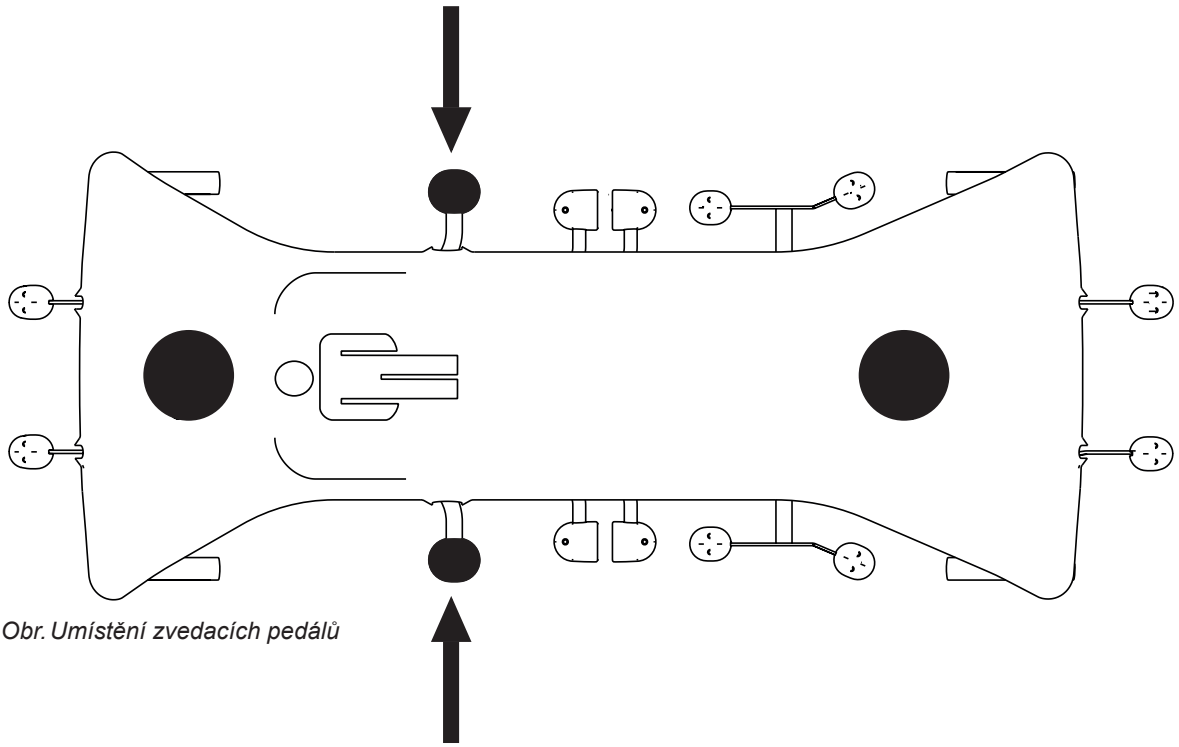

Obr. Umístění zvedacích pedálů

10.3.5 Snižování

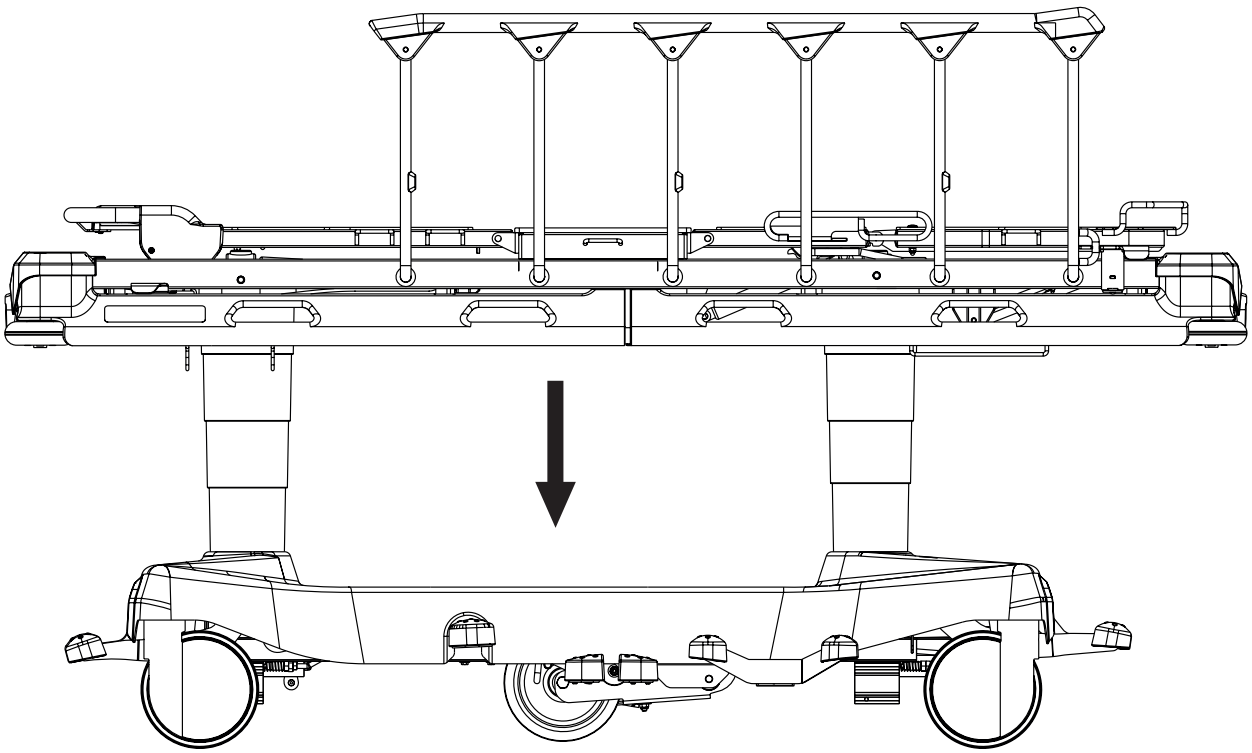

VAROVÁNÍ!
Riziko věcných škod způsobené předměty na krytu podvozku!

- ► Nepokládejte předměty na kryt podvozku mimo určené úložné prostory!
- ► Berte ohled na rozměry předmětů položených v úložných prostorech krytu podvozku!
- ► Pro informaci o předmětech určených k uskladnění v prostoru v krytu podvozku následujte kapitolu Příslušenství.

Snížení ložné plochy:

► stiskněte a přidržte pedál pro snížení hlavové části lůžka a pedál pro snížení nožní části lůžka současně do dosažení zamýšlené polohy
Pokud je požadována horizontální poloha, ujistěte se, že byla dosažena.
Abyste odstranili zbývající podélný náklon, použijte odpovídající pedál.

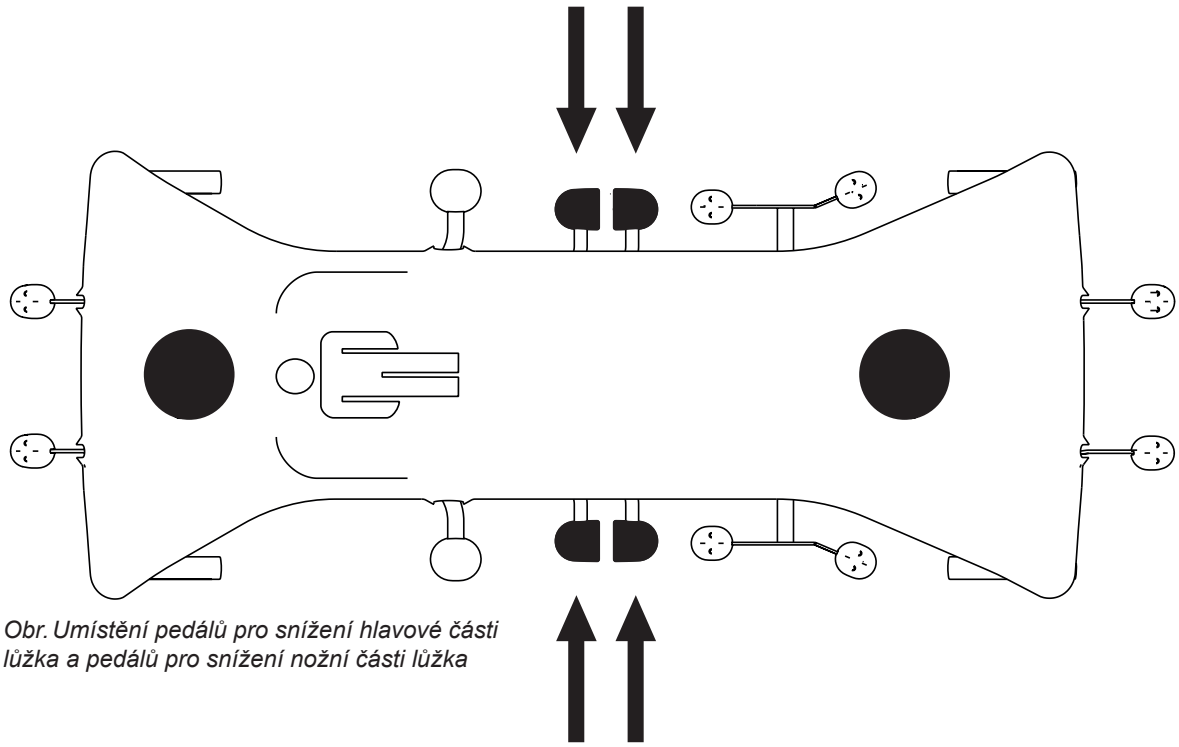

Obr. Umístění pedálů pro snížení hlavové části lůžka a pedálů pro snížení nožní části lůžka

10.3.6 Poloha Trendelenburg

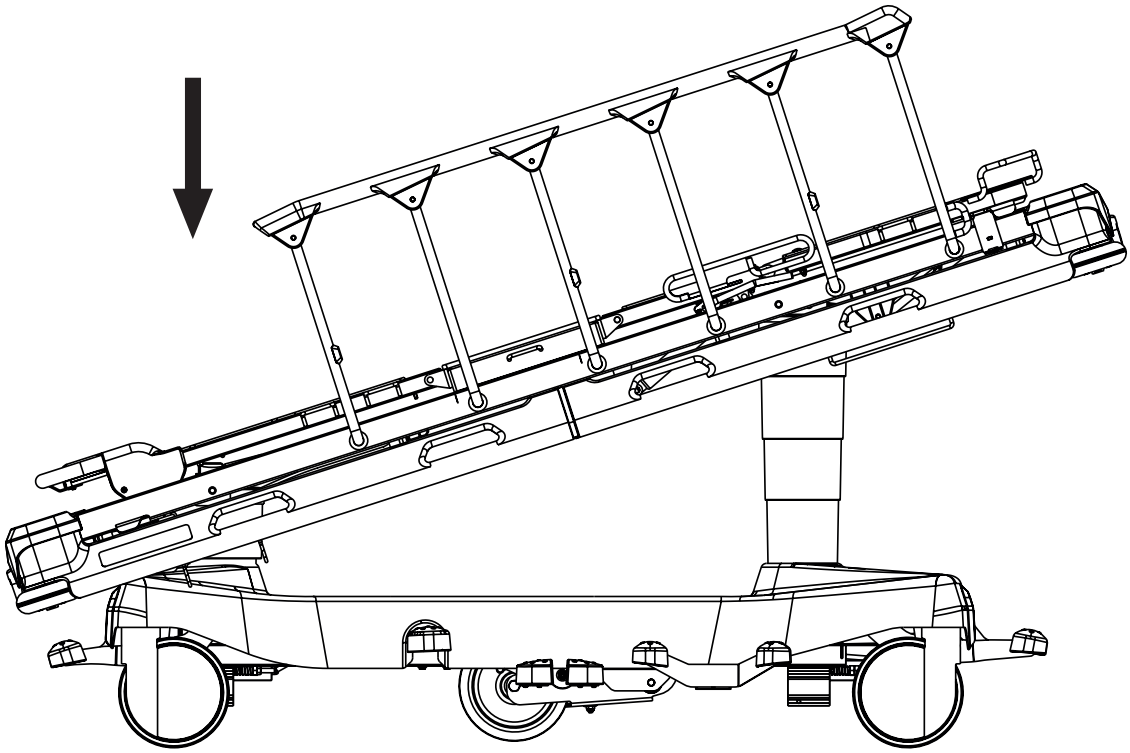

VÝSTRAHA!
Riziko zranění způsobené nesprávným použitím pozice Trendelenburg!
► Personál nemocnice zodpovídá za vyhodnocení, zda je fyzický a psychický stav pacienta v souladu s použitím pozice Trendelenburg.
► Personál nemocnice zodpovídá za vyhodnocení, zda použité lůžkoviny nezvyšují riziko sklouznutí pacienta z lůžka!

Nastavení do polohy Trendelenburg:

► stiskněte pedál pro snížení hlavové části lůžka do dosažení zamýšlené polohy

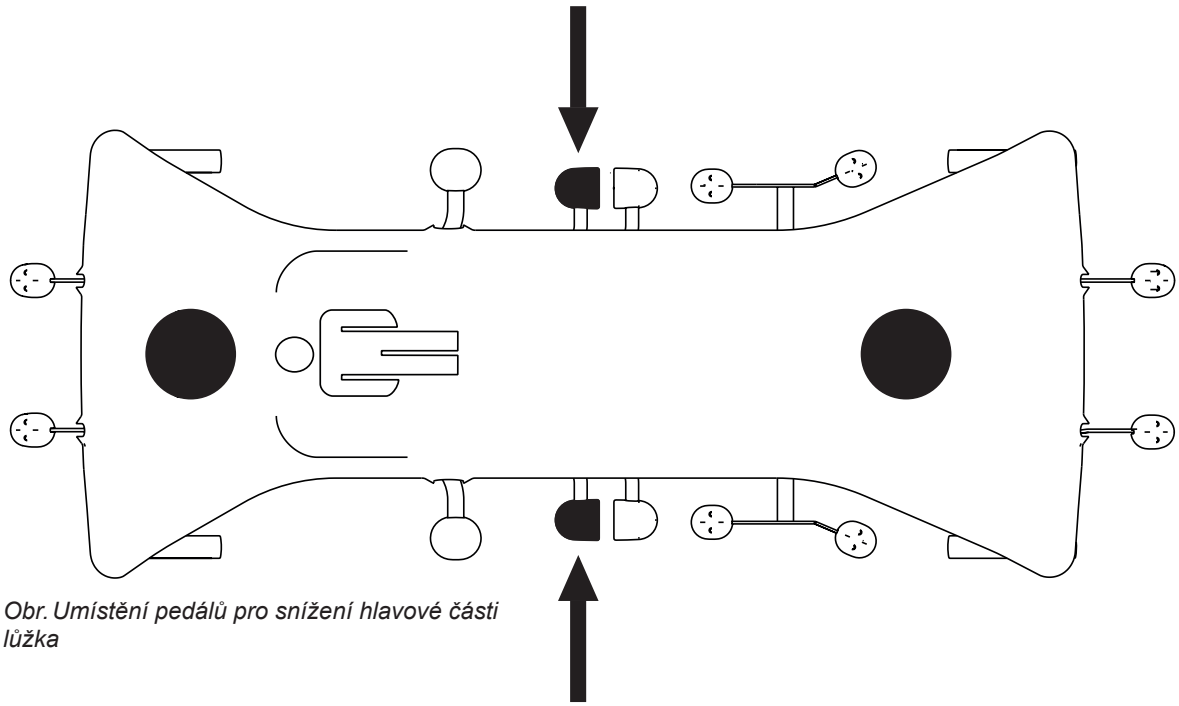

Obr. Umístění pedálů pro snížení hlavové části lůžka

10.3.7 Náklon Antitrendelenburg

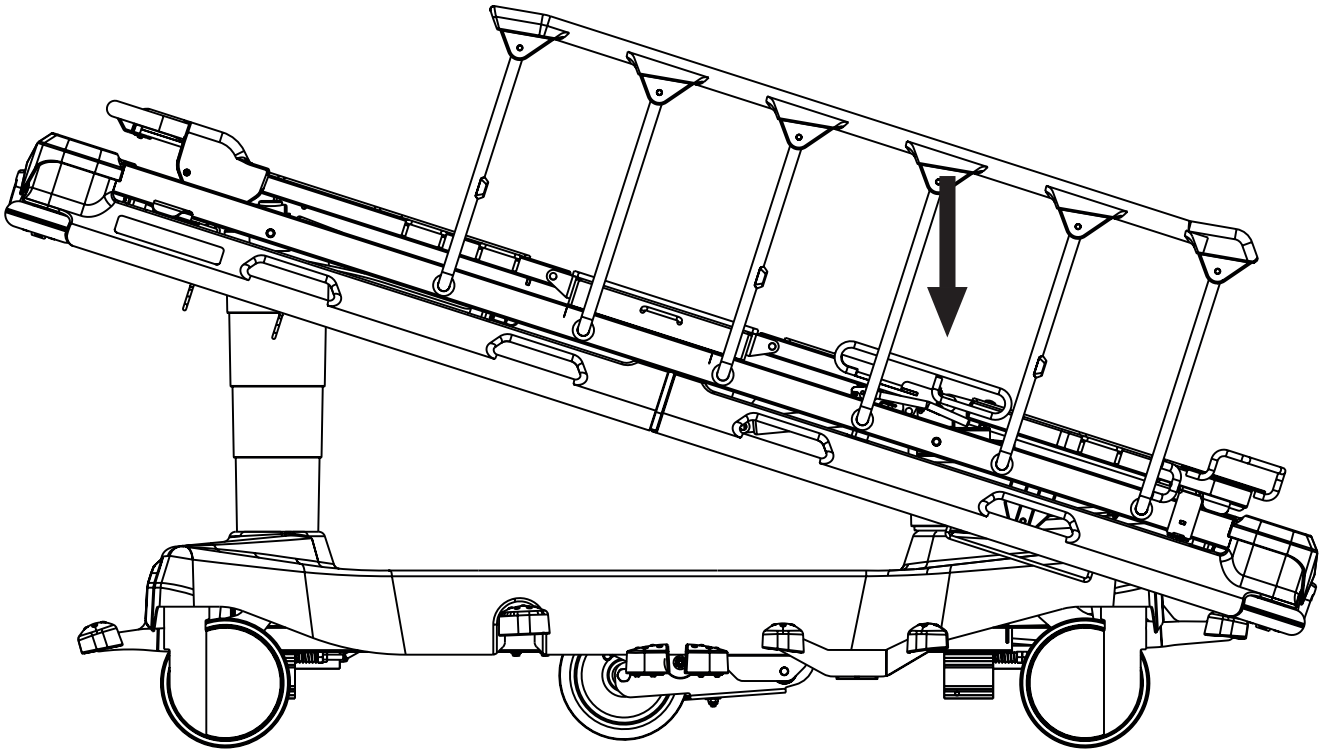

VÝSTRAHA!
Riziko poranění způsobené sklouznutím pacienta!
► Personál nemocnice zodpovídá za vyhodnocení, zda použité lůžkoviny nezvyšují riziko sklouznutí pacienta z lůžka!

Nastavení do náklonu Antitrendelenburg:

► stiskněte pedál pro snížení nožní části lůžka do dosažení zamýšlené polohy

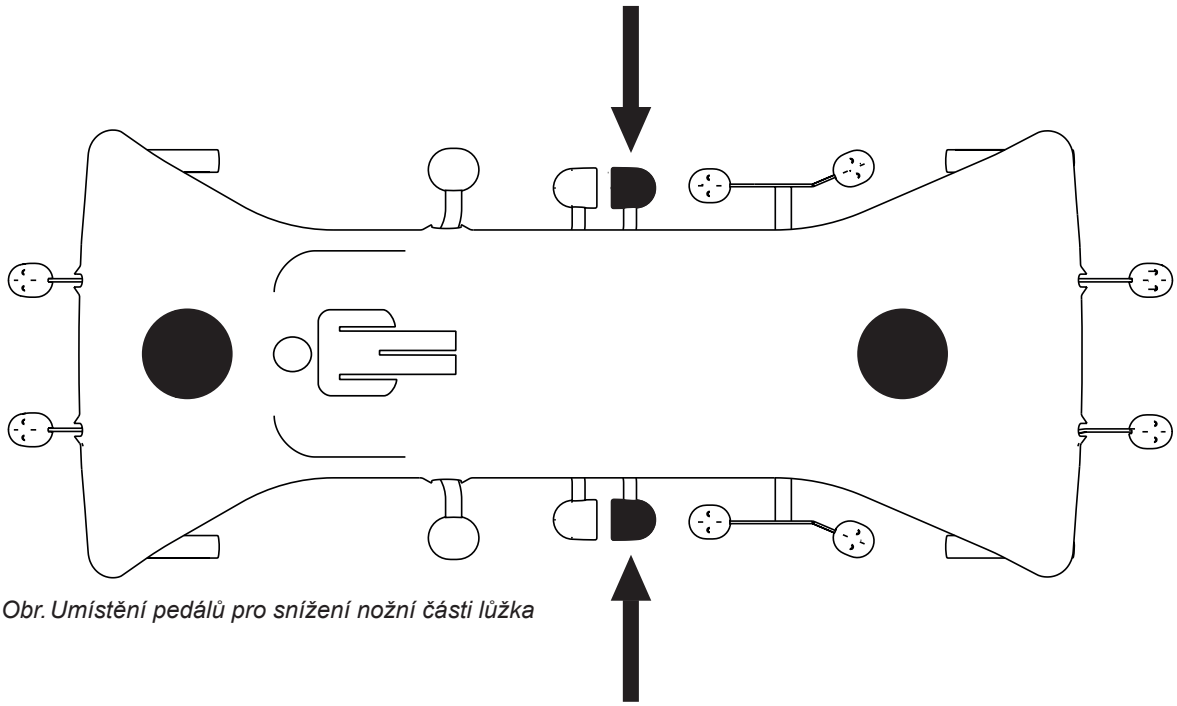

Obr. Umístění pedálů pro snížení nožní části lůžka

10.3.8 Poloha Kardiacké křeslo

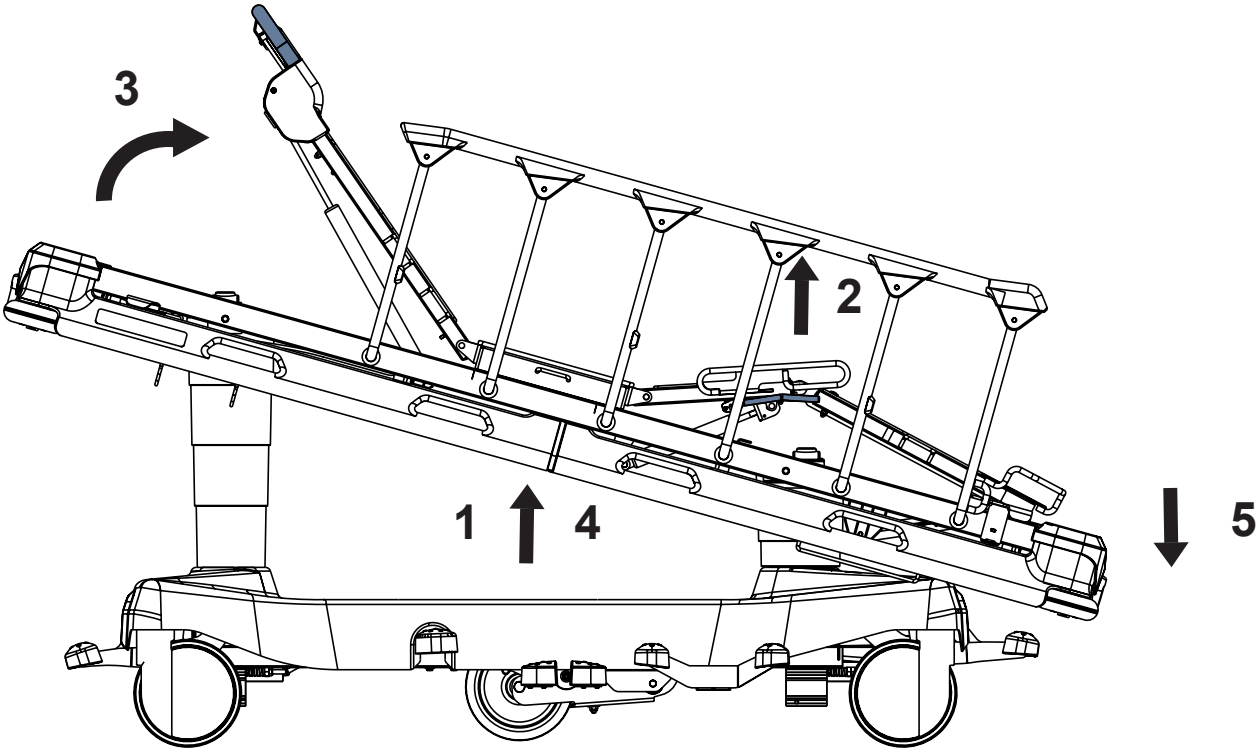

Nastavení do polohy Kardiacké křeslo

► zvedněte ložnou plochu, abyste usnadnili polohování stehenního a zádového dílu (**1**)
► zvedněte stehenní díl (**2**)
► zvedněte zádový díl (**3**)
► zvedněte ložnou plochu do maximální výšky (**4**)
► použijte pedál snižování nožního konce lůžka, dokud není dosaženo zamýšlené pozice (**5**)

10.4 Uvolnění zádového dílu pro CPR

Pro nastavení ložné plochy k provádění kardiopulmonální resuscitace (CPR) je nezbytné uvést zádový díl do nejnižší polohy a ložnou plochu do nejnižší polohy. U ložné plochy se 4 díly uveďte zádový a stehenní díl do nejnižší polohy a ložnou plochu do nejnižší polohy.

10.4.1 Dvoudílná ložná plocha

Polohu nastavte takto:

► Nastavte zádový díl do nejnižší polohy.
► Nastavte ložnou plochu do nejnižší polohy.

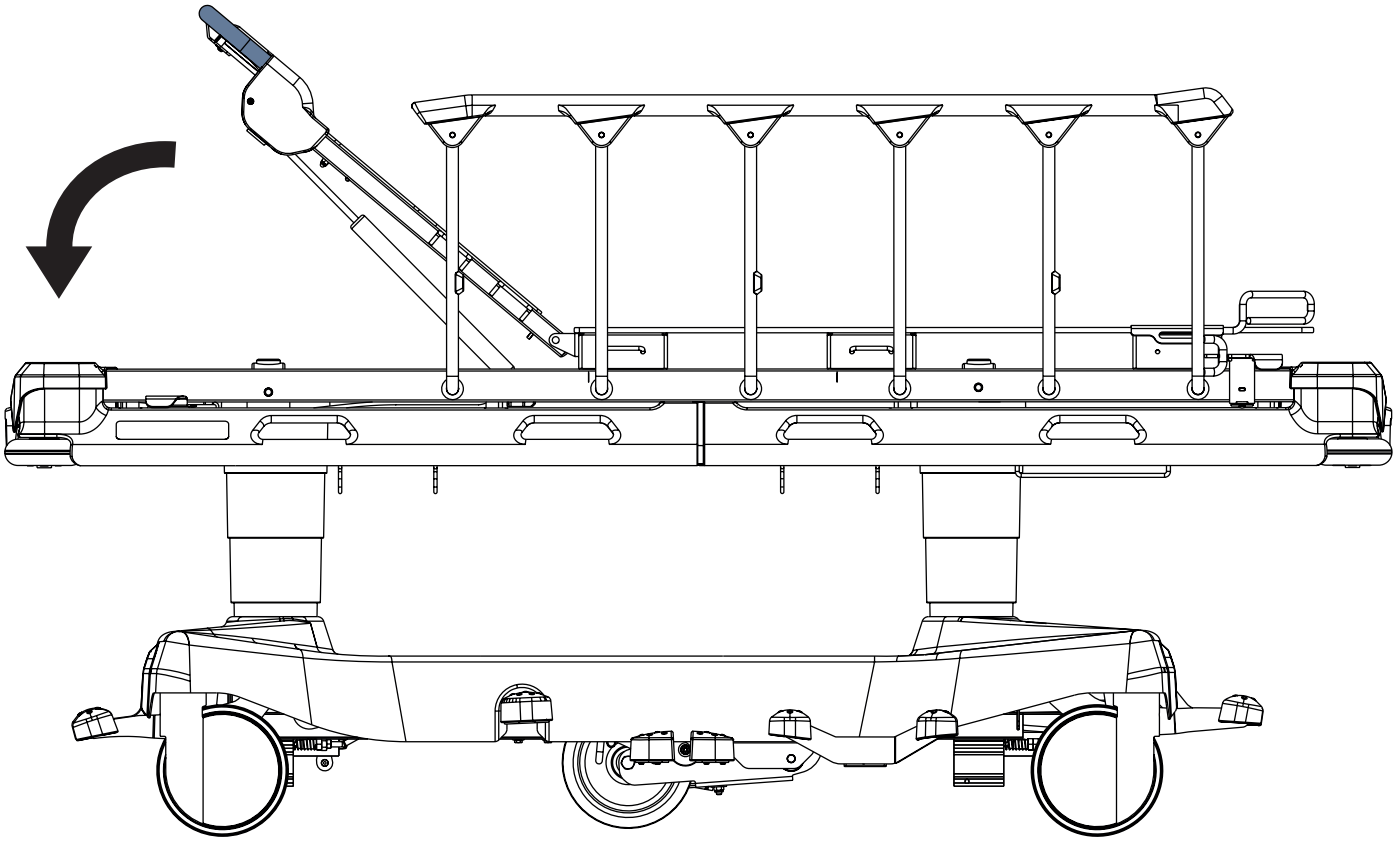

*Obr. Příprava pro kardiopulmonální resuscitaci (**dvoudílná ložná plocha**)*

10.4.2 Čtyřdílná ložná plocha

Polohu nastavte takto:

► Nastavte zádový a stehenní díl do nejnižší polohy.
► Nastavte ložnou plochu do nejnižší polohy.

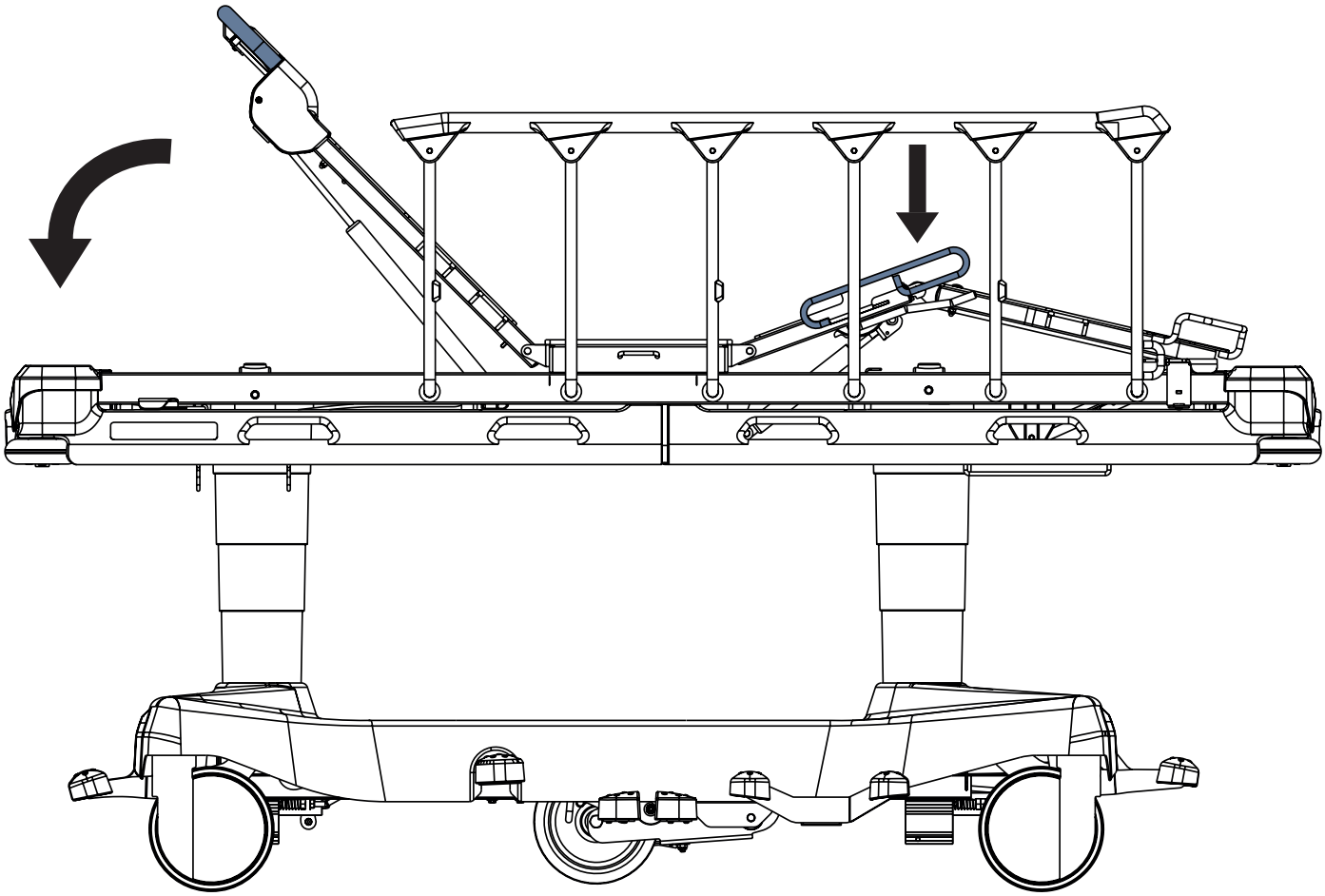

*Obr. Příprava pro kardiopulmonální resuscitaci (**čtyřdílná ložná plocha**)*

11 Vybavení

Vybavení produktu závisí na konfiguraci.

11.1 Držáky příslušenství

Držáky příslušenství jsou určeny k zavěšení příslušenství.

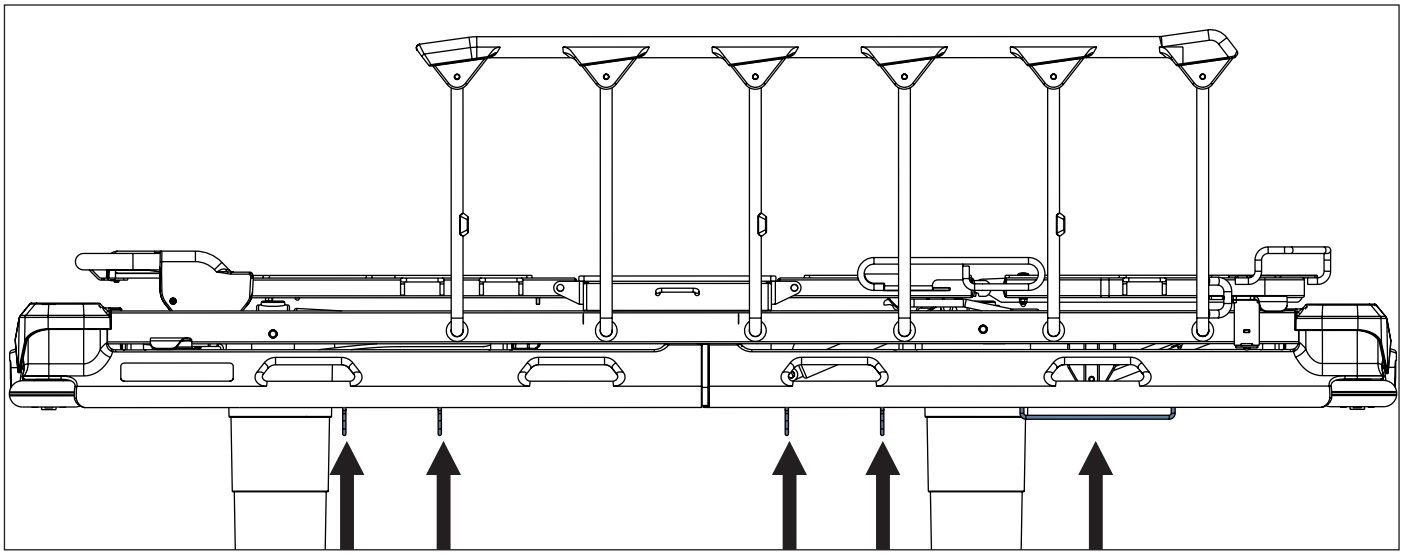

Obr. Držáky příslušenství (po stranách) - verze 1

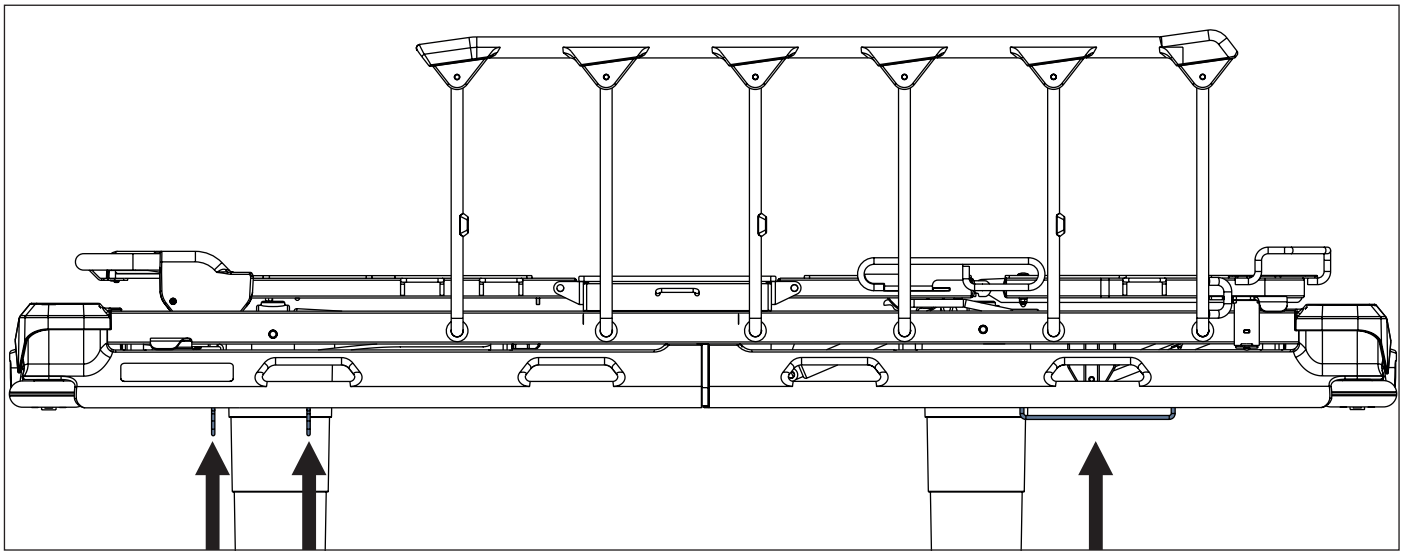

Obr. Držáky příslušenství (po stranách) - verze 2

11.2 Lišta příslušenství s plastovými háčky

POZOR!
Nedoporučujeme umisťovat háky na liště příslušenství a příslušenství umístěné na těchto hácích přímo nad pedály po stranách stretcheru Sprint 100; bude tak možné bez problému používat pedály k nastavení výšky a k brždění v případě přesunu!

Lišta příslušenství se čtyřmi plastovými háčky je určena k zavěšení příslušenství.
Je umístěna na stranách lůžka nebo na hlavovém/nožním konci lůžka.

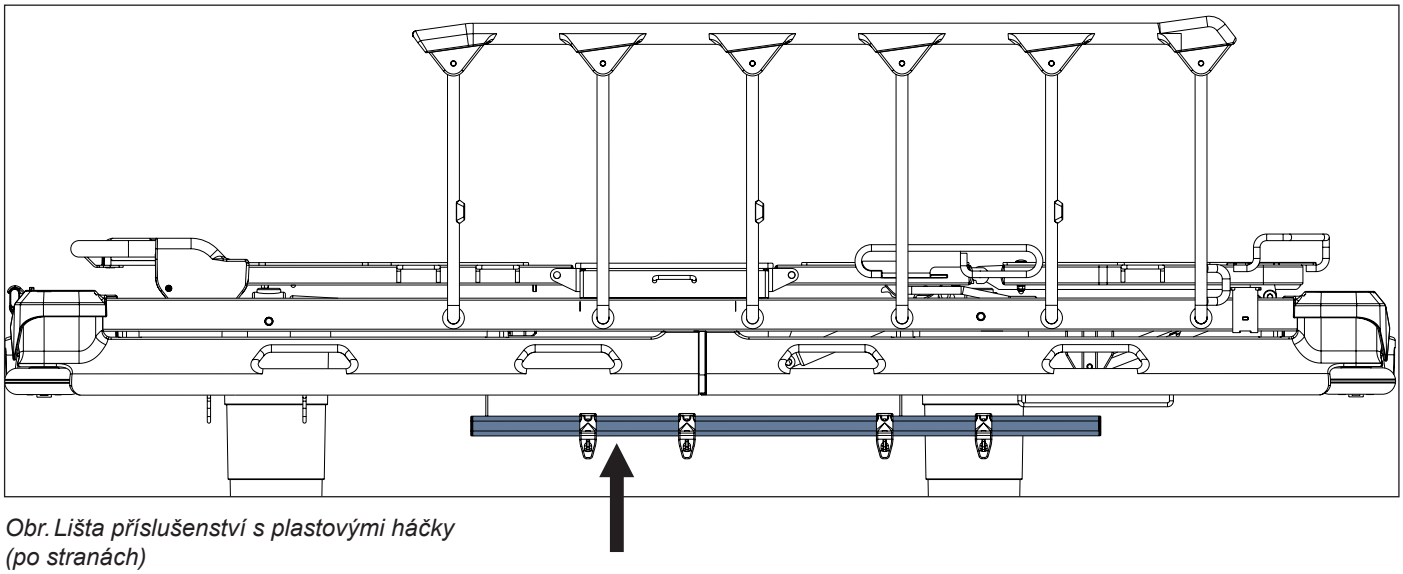

Obr. Lišta příslušenství s plastovými háčky (po stranách)

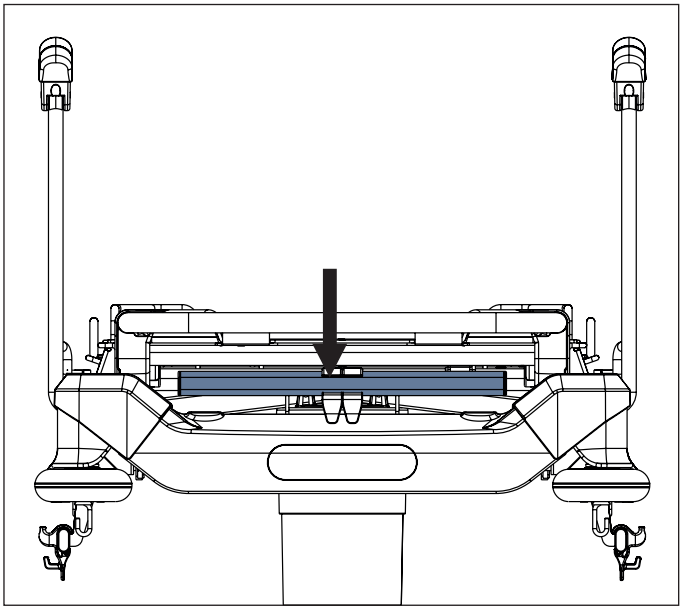

Obr. Lišta příslušenství s plastovými háčky (na hlavovém/nožním konci lůžka)

11.3 DIN lišta

DIN lišta je určena k zavěšení příslušenství.
Je umístěna po stranách lůžka nebo na hlavovém/nožním konci lůžka.

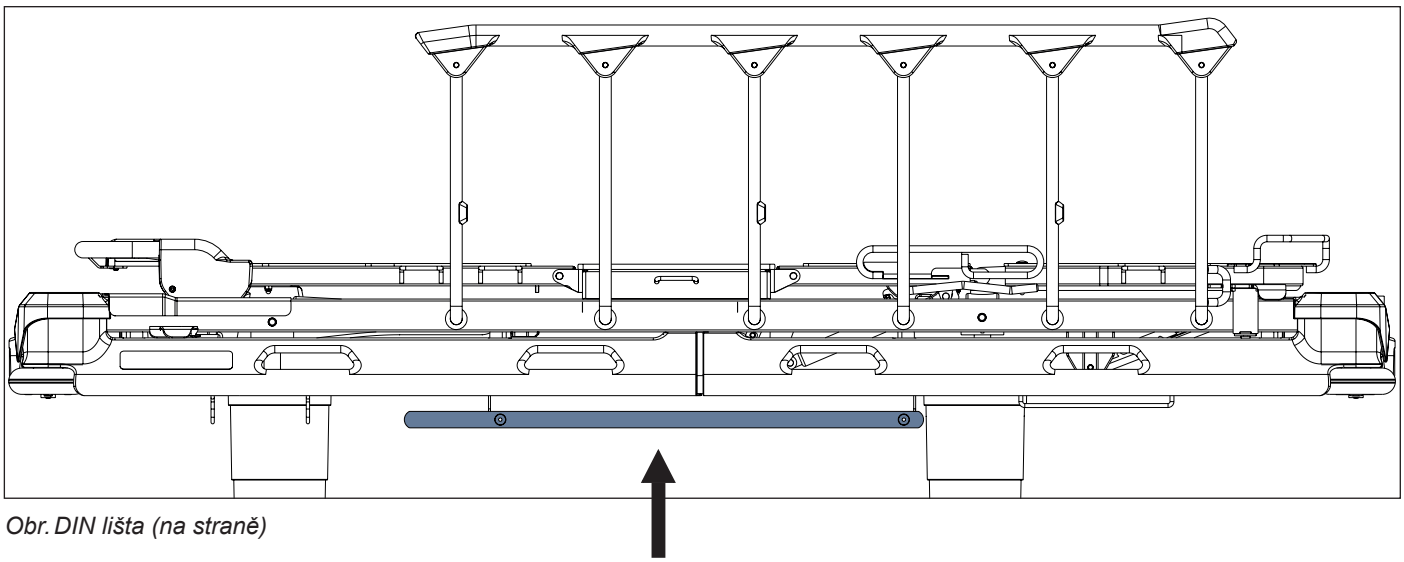

Obr. DIN lišta (na straně)

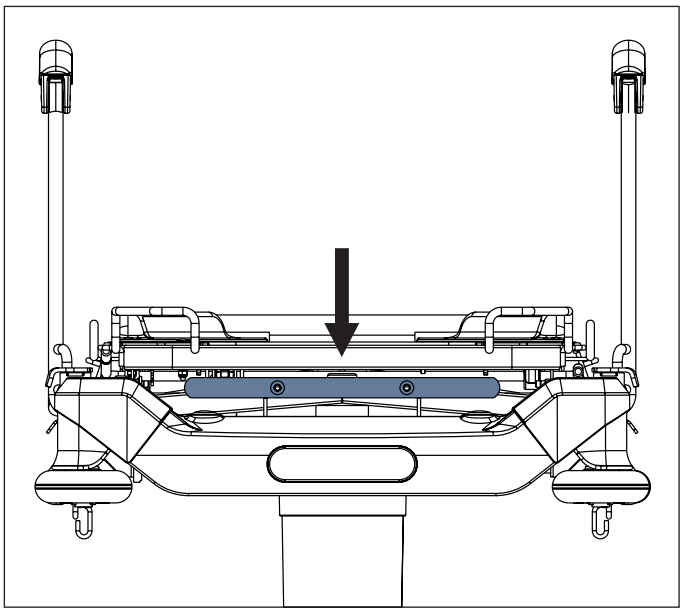

Obr. DIN lišta (na hlavovém/nožním konci lůžka)

11.4 Kryt podvozku

VAROVÁNÍ!
Riziko věcných škod způsobené předměty na krytu podvozku!
► Nepokládejte předměty na kryt podvozku mimo určené úložné prostory!
► Berte ohled na rozměry předmětů umístěných v úložných prostorech na krytu podvozku během zdvihu, snižování a naklánění lůžka!

Na krytu podvozku jsou 2 typy úložných prostor. Podélné úložné prostory (**1**) jsou určeny pro kyslíkové lahve (s objemem 10 litrů (pouze typ E), 5 litrů nebo méně). Vyhovující kyslíková láhev může být fixována rychloupínacími popruhy. Obdelníkový úložný prostor (**2**) je určen pro předměty s maximální výškou 25 cm.

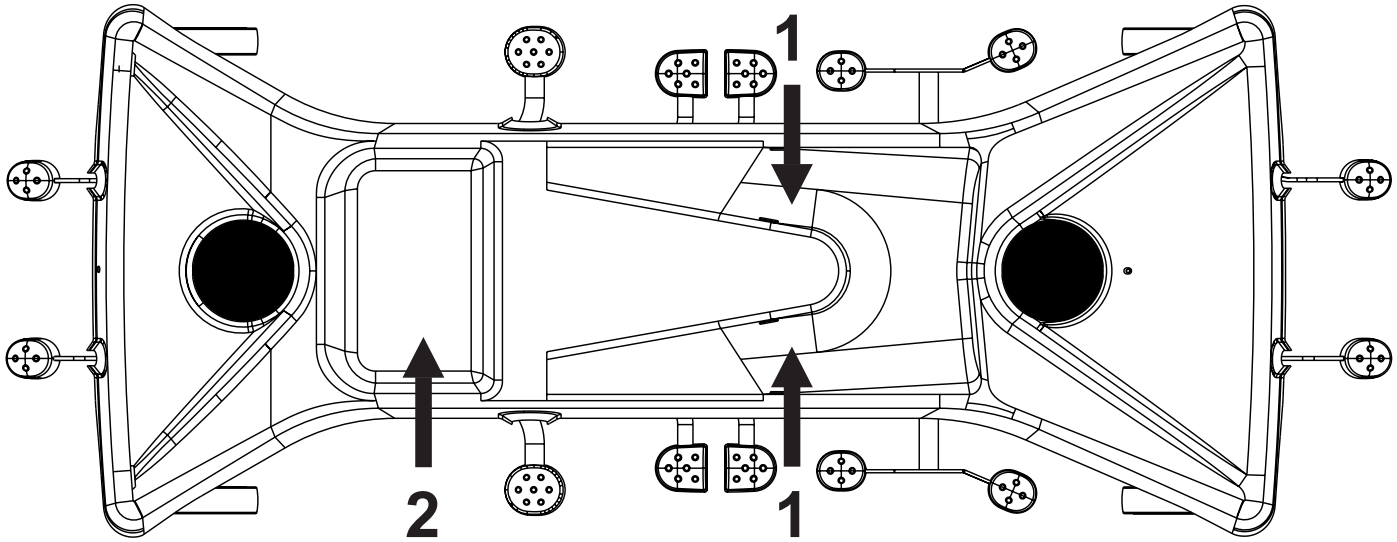

Obr. Úložné prostory (kryt podvozku)

11.5 Odpružené zatažitelné páté kolečko (volitelné)

Pokud jsou pedály ve střední poloze, odpružené zatažitelné páté kolečko je přibližně 12 mm nad podlahou.
Když bude lůžko zabrzděné, odpružené zatažitelné páté kolečko je přibližně 65 mm nad podlahou.

Aktivace pátého kolečka:

► Stiskněte zelený řídící pedál do dolní polohy.

Zatažení pátého kolečka:

► Ponechte všechny brzdové a pojezdové pedály bez sešlápnutí ve střední poloze.

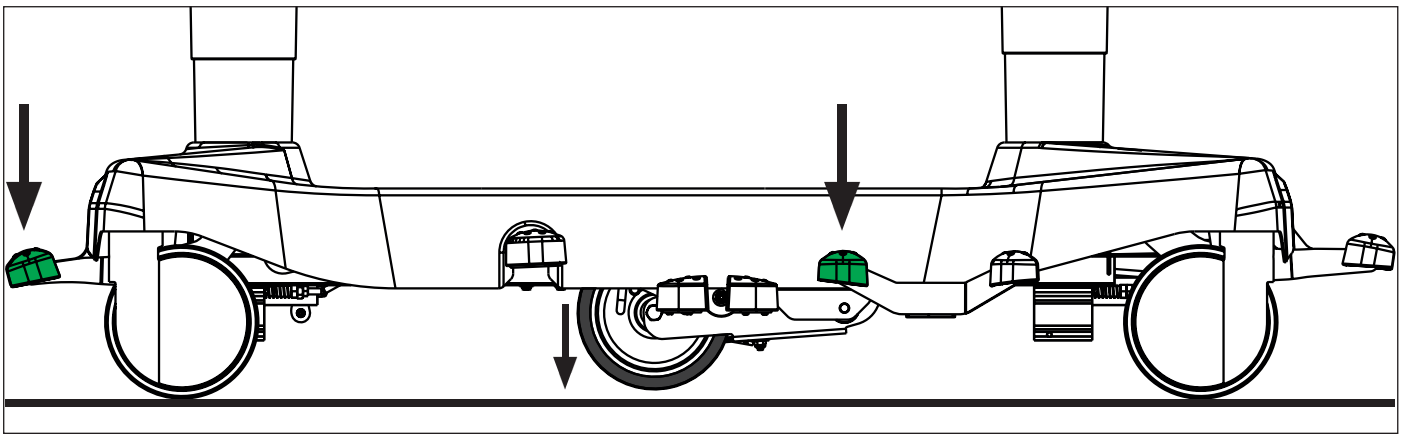

Obr. Aktivace pátého kolečka

11.6 IV&Drive (Sklopné infuzní stojany)

VÝSTRAHA!
Riziko poranění z důvodu nesprávného umístění infuzní pumpy!
► Ujistěte se, že infuzní pumpa na sklopném infuzním stojanu nebude kolidovat s žádnou pohyblivou částí lůžka Sprint 100 (obzvláště se zádovým dílem) nebo s pacientem!

VAROVÁNÍ!
Riziko materiální škody z důvodu nesprávného umístění infuzní pumpy!
► Infuzní pumpu umístěte opatrně na oranžovou neteleskopickou část skládacího infuzního stojanu tak, aby nedošlo k poranění nebo věcné škodě!

Sklopný infuzní stojan vybavený 2 háčky je určen k nesení sáčků s intravenózním roztokem nebo košů na intravenózní roztoky.
Pár vztyčených sklopných infuzních stojanů může sloužit také jako madla pro přepravu lůžka.
Výšku sklopného infuzního stojanu lze prodloužit a infuzní stojan může být po vztyčení opět sklopen.
Pár sklopných infuzních stojanů je umístěn na rozích hlavového/nožního konce lůžka.
Maximální zatížení jednoho háčku je 5 kg.

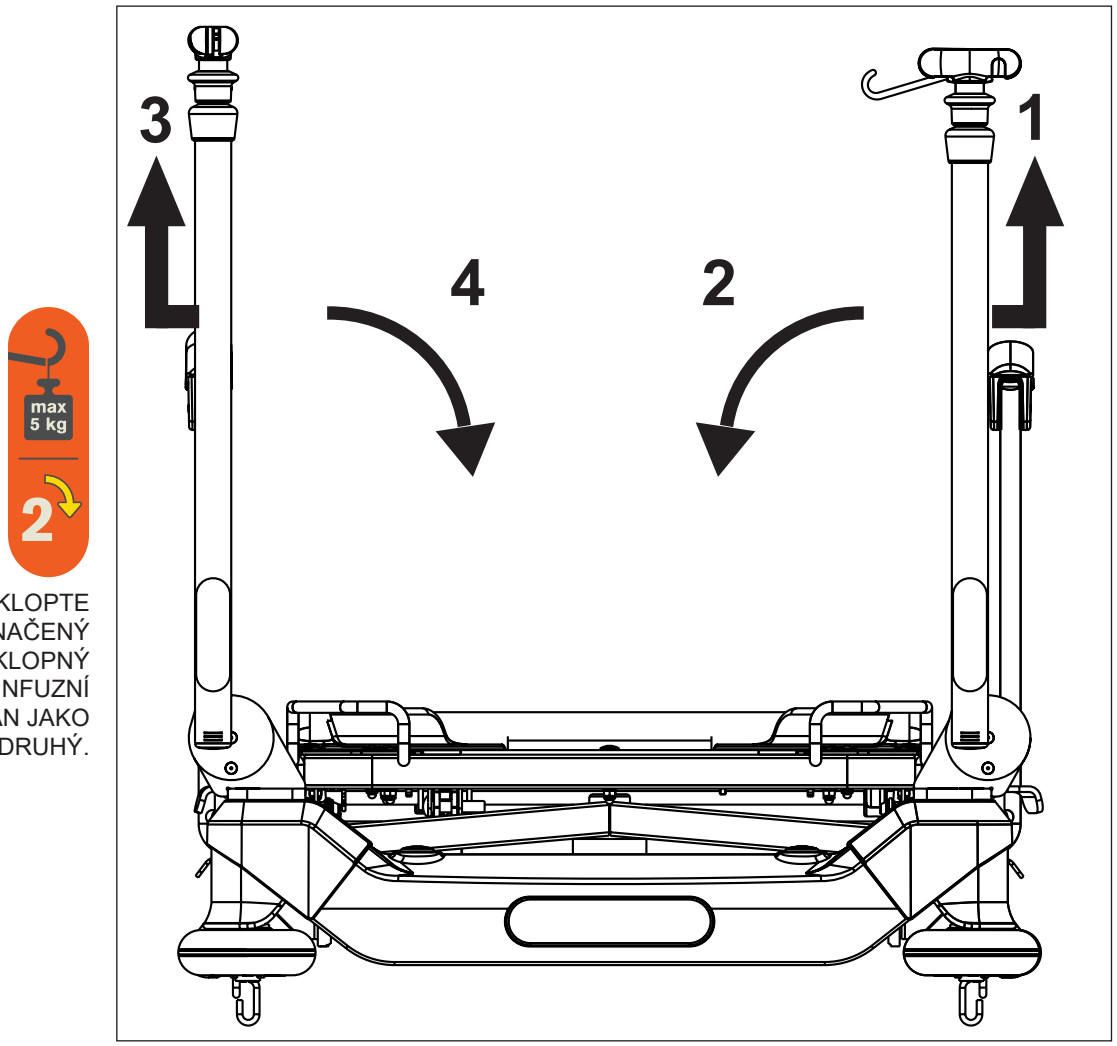

SKLOPTE OZNAČENÝ SKLOPNÝ INFUZNÍ STOJAN JAKO DRUHÝ.

SKLOPTE OZNAČENÝ SKLOPNÝ INFUZNÍ STOJAN JAKO PRVNÍ.

Obr. Pár sklopných infuzních stojanů (nožní konec lůžka)

Sklopení sklopných infuzních stojanů:

- ► Ujistěte se, že pravý infuzní stojan není prodloužený.
- ► Uchopte oranžovou tyč pravého sklopného infuzního stojanu.
- ► Zvedněte pravý sklopný infuzní stojan nahoru (**1**), abyste ho odblokovali.
- ► Sklopte pravý sklopný infuzní stojan (**2**).
- ► Ujistěte se, že levý infuzní stojan není prodloužený.
- ► Uchopte oranžovou tyč levého sklopného infuzního stojanu.
- ► Zvedněte levý sklopný infuzní stojan nahoru (**3**), abyste ho odblokovali.
- ► Sklopte levý sklopný infuzní stojan (**4**).

Vztyčení sklopných infuzních stojanů:

- ► Uchopte oranžovou tyč levého sklopného infuzního stojanu.
- ► Vztyčte levý sklopný infuzní stojan.
- ► Zkontrolujte, zda levý sklopný infuzní stojan zapadl do svého místa.
- ► Uchopte oranžovou tyč pravého sklopného infuzního stojanu.
- ► Vztyčte pravý sklopný infuzní stojan.
- ► Zkontrolujte, zda pravý sklopný infuzní stojan zapadl do svého místa.

Prodloužení sklopného infuzního stojanu:

- ► Zvedněte ovládací kroužek nahoru (**5**).
- ► Prodlužte sklopný infuzní stojan vytažením jeho teleskopické části.

Zkrácení sklopného infuzního stojanu:

- ► Zvedněte ovládací kroužek nahoru (**5**).
- ► Zasuňte teleskopickou část do sklopného infuzního stojanu.

Příprava háčků sklopného infuzního stojanu:

- ► Vyklopte háček (**6**).

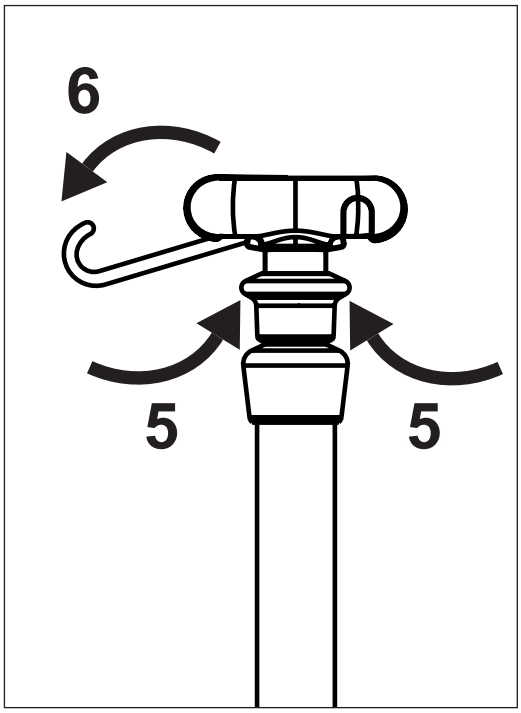

Obr. Ovládací kroužek a háčky

11.7 Madla

Pár madel je určen k transportu lůžka.
Madla jsou umístěna v rozích hlavového/nožního konce lůžka.
Jsou 3 typy madel: odnímatelná, sklopná nebo pevná madla fixovaná na místě.

11.7.1 Odnímatelná madla

Odnímatelná madla mohou být odejmuta tím, že je vytáhnete z jejich umístění v rozích lůžka na hlavovém nebo nožním konci.

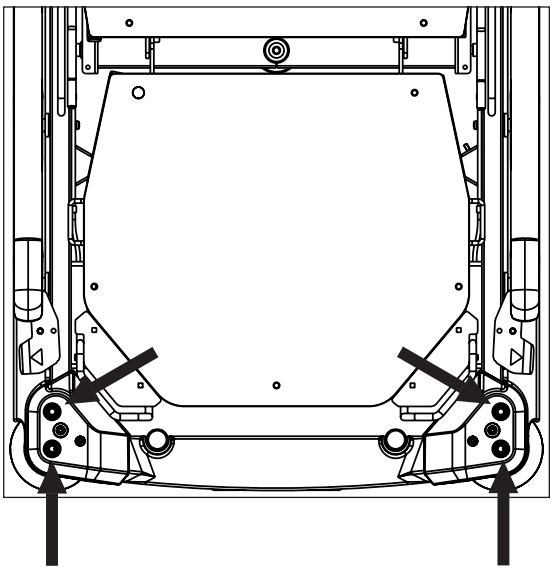

Obr. Umístění Odnímatelných madel

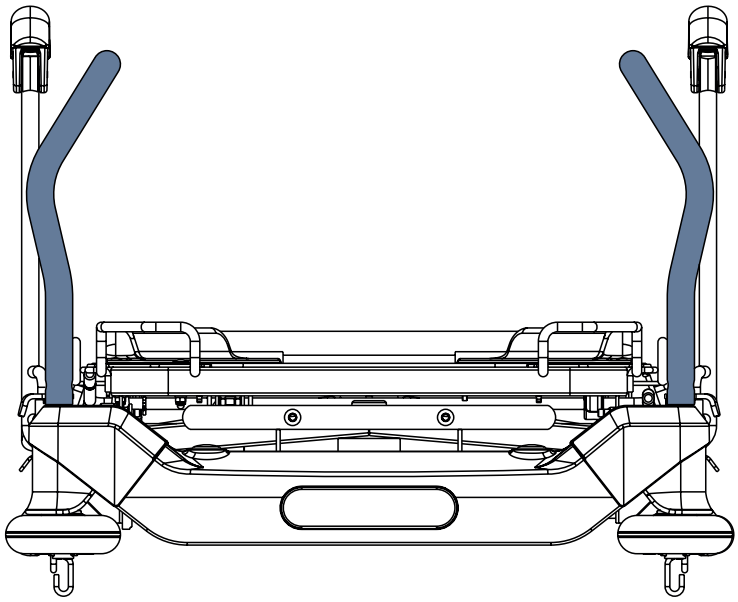

Obr. Odnímatelná madla (čelní pohled)

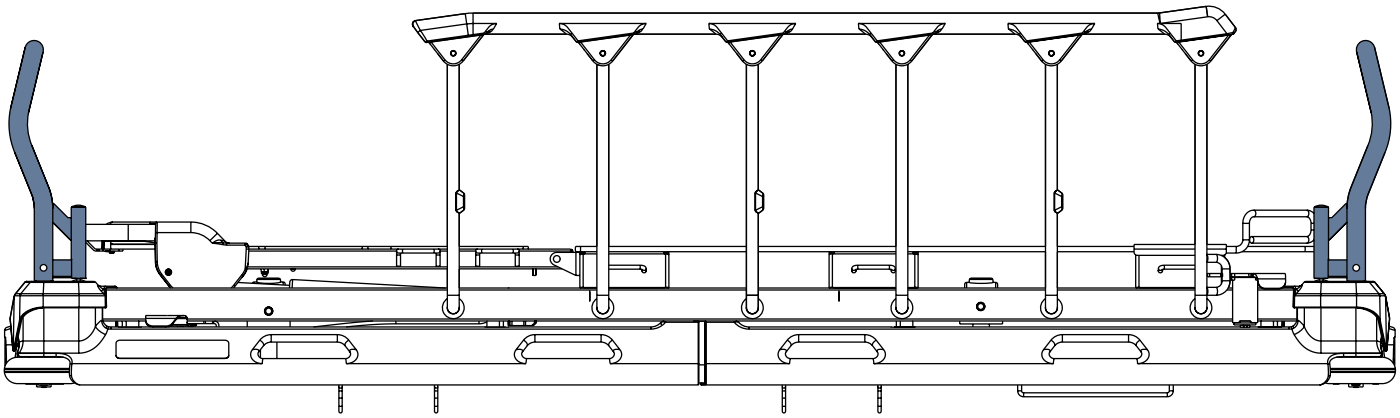

Obr. Odnímatelná madla na hlavovém konci a na nožním konci (boční pohled)

11.7.2 Sklopná madla

Sklopení Sklopných madel dolu:

► Zvedněte Sklopné madlo nahoru (**1**), abyste ho odblokovali.
► Sklopte sklopné madlo dolu (**2**).

Zvednutí Sklopného madla nahoru:

► Zvedněte Sklopné madlo nahoru.
► Zkontrolujte, zda Sklopné madlo zapadlo do svého místa.

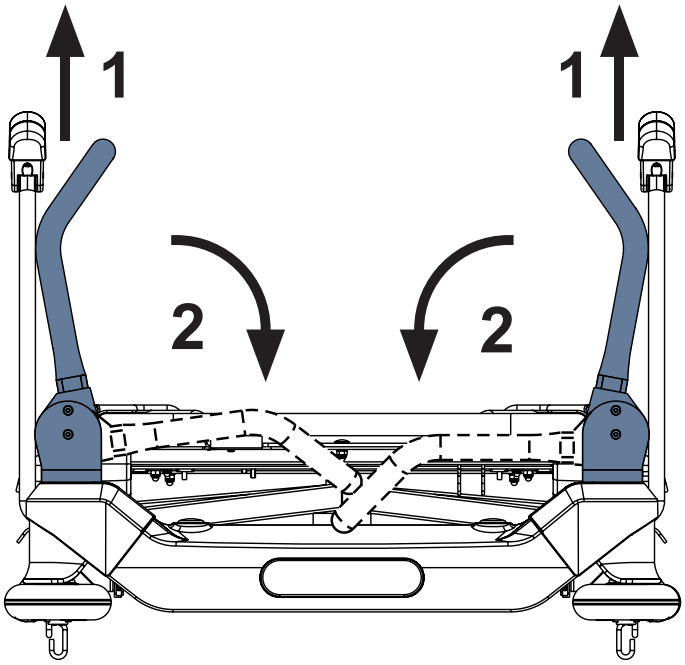

Obr. Sklopná madla (čelní pohled)

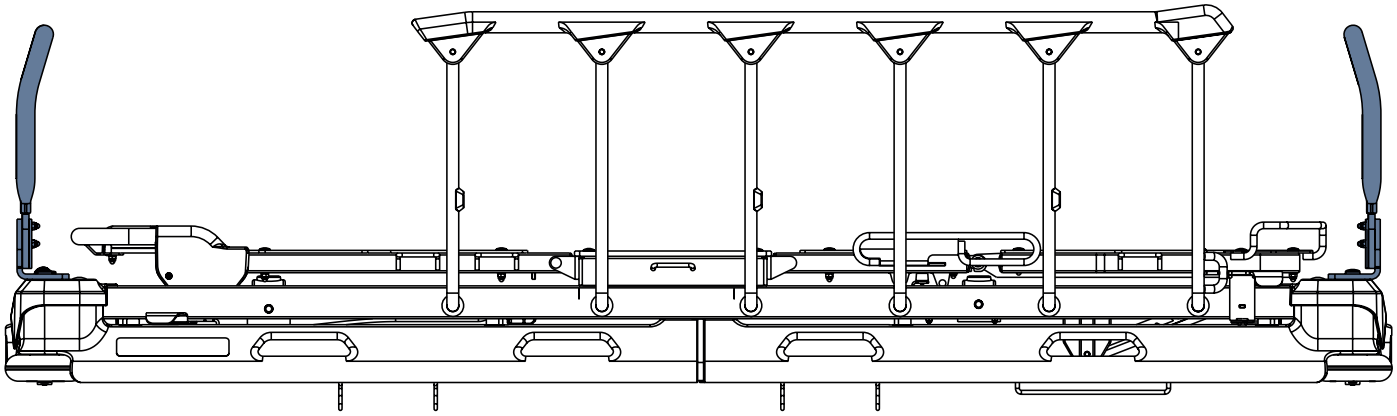

Obr. Sklopná madla na hlavovém a nožním konci (boční pohled)

11.7.3 Pevná madla

Pevná madla jsou přišroubována k rohům lůžka na hlavovém konci nebo na nožním konci. Uživatel nesmí měnit pozice Pevných madel. Odejmutí a instalace musí být provedeny vyškoleným servisním technikem podle odpovídající servisní instrukce poskytované výrobcem.

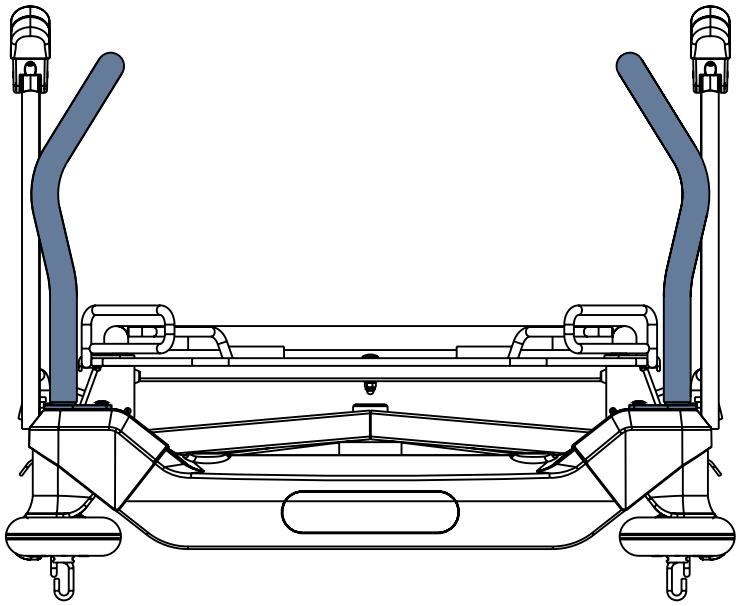

Obr. Pevná madla (čelní pohled)

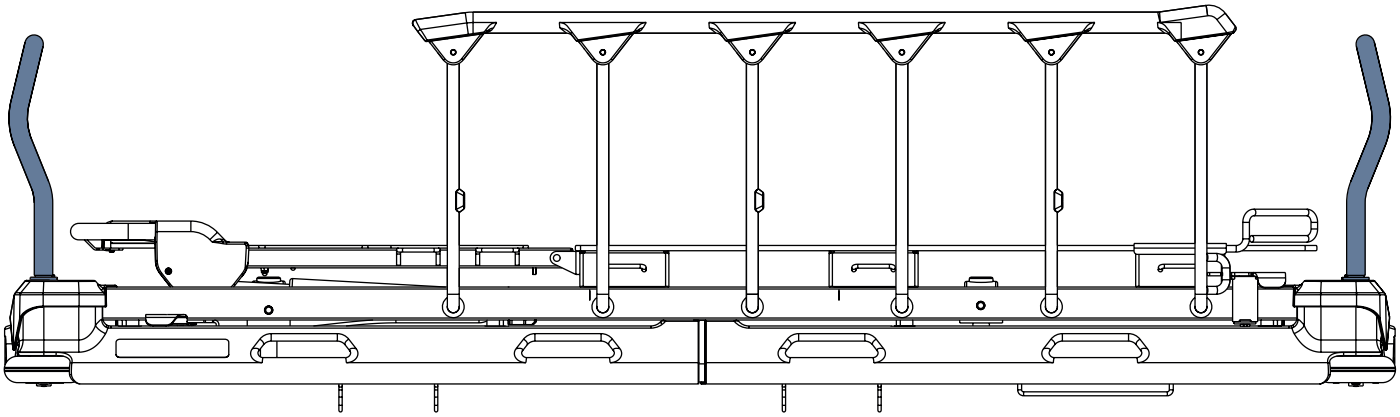

Obr. Pevná madla na hlavovém konci a na nožním konci (boční pohled)

11.8 Sklonoměry (volitelné)

Sklonoměry jsou volitelně umístěny na obou stranách zádového dílu nebo na obou stranách zádového dílu a na obou stranách rámu ložné plochy v pánevní části. Sklonoměry na zádovém dílu jsou určeny k přibližnému změření úhlu zádového dílu. Sklonoměry v pánevní části lůžka jsou určeny k přibližnému změření náklonu Trendelenburg a náklonu Antitrendelenburg.

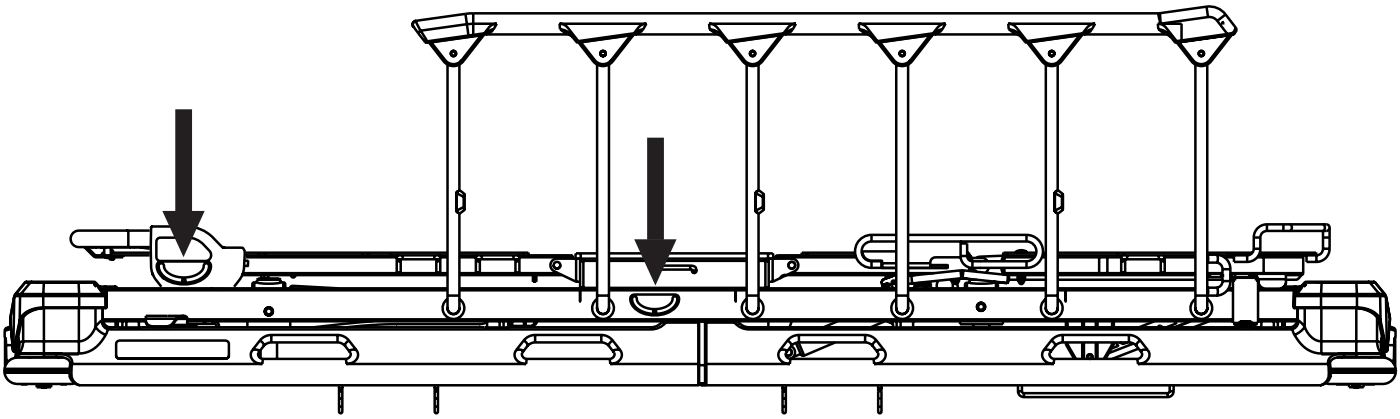

Obr. Sklonoměry

11.9 Vyšetření pomocí C-ramena (fluoroskopie na lůžku)

VÝSTRAHA!
Berte ohled na rozměry prostoru mezi podvozkem a ložnou plochou, který je určený pro C-rameno (88 cm x 39 cm a 44 cm x 32 cm)!
► Nepoužívejte C-rameno s rozměry většími, než jsou rozměry prostoru určeného pro C-rameno!

VÝSTRAHA!
Vyhněte se poškození C-ramena a lůžka Sprint 100!
► Nespouštějte ložnou plochu dolů, když používáte C-rameno!

VÝSTRAHA!
Zabraňte poškození C-ramene!
► Lůžko Sprint 100 s háky a lištami na příslušenství po stranách není určeno pro použití s C-ramenem!
► Lůžko Sprint 100 se širokou ložnou plochou není určeno pro použití s C-ramenem!

VAROVÁNÍ!
Zabraňte znehodnocení rentgenových snímků!
► Nepoužívejte lůžko Sprint 100 se zádovým dílem, který není určený pro použití s C-ramenem!

Kryty ložné plochy jsou prostupné pro rentgenové paprsky. Konstrukce lůžka umožňuje provádět operace za pomoci C-ramena (hlavně kardiologické operace, jako je dočasná vnější kardiostimulace), aniž by byl přemisťován pacient. Vyšetření pomocí C-ramena na lůžku je vhodné především u všech nestabilních pacientů s kontraindikací přesunu. Lůžka Sprint 100 určená pro použití s C-ramenem mají rozdílnou strukturu zádového dílu, aby nedocházelo k artefaktům na rentgenovém snímku.

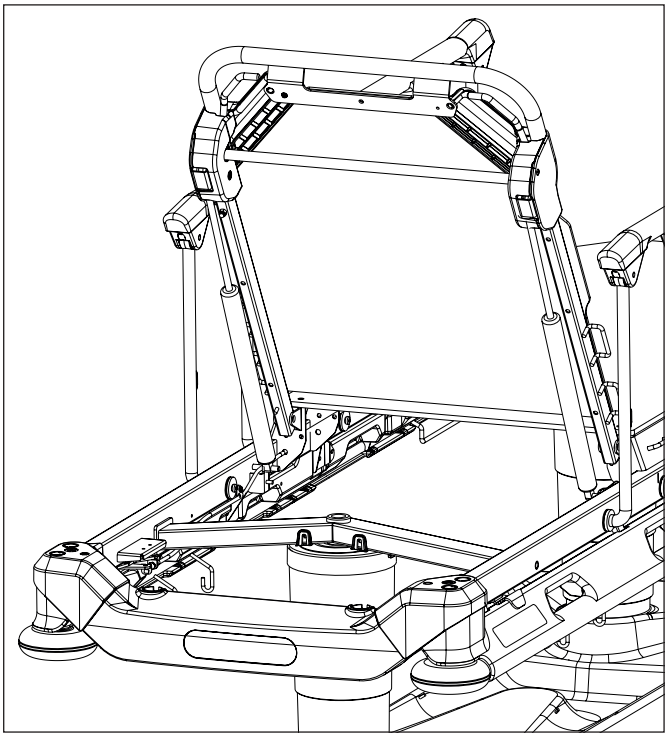

Obr. Sprint 100 určený pro C-rameno

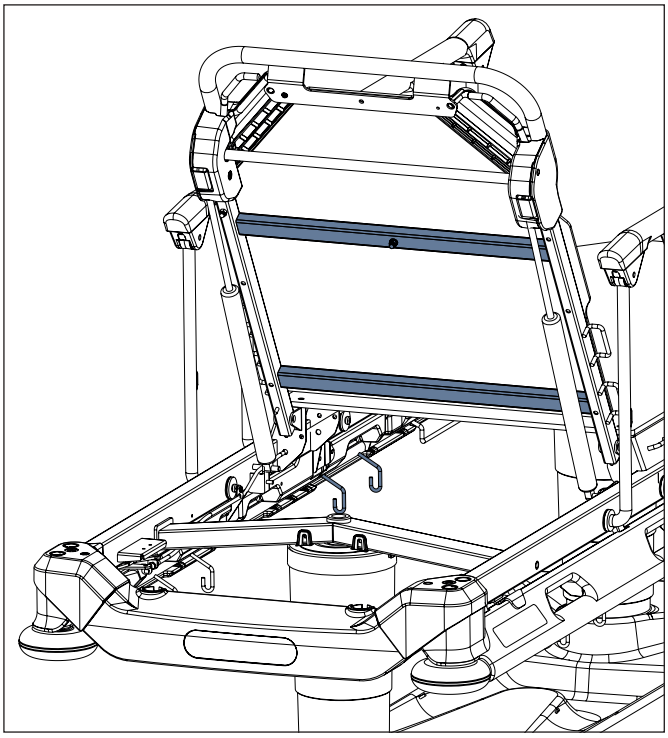

Obr. Sprint 100, který není určený pro C-rameno

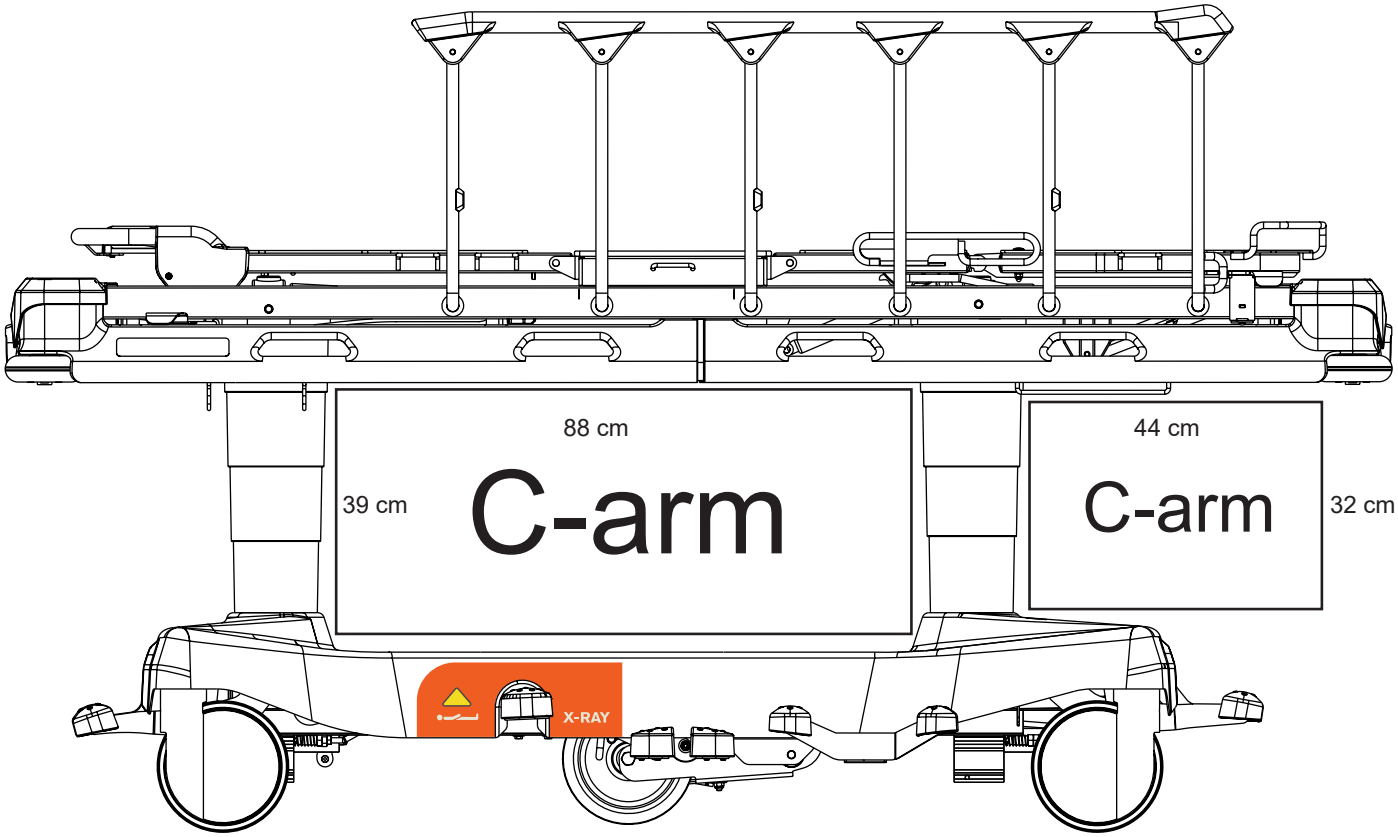

Obr. Prostor pro nižší část C-ramena

Nutné kroky před vyšetřením pomocí C-ramenem:

► Ujistěte se, že je ložná plocha v nejvyšší poloze.
► Umístěte horní část C-ramene nad hrudník pacienta.
Rentgenová trubice C-ramene se nachází mezi podvozkem a ložnou plochou.
► Upravte odpovídajícím způsobem polohu postranice – v závislosti na poloze C-ramene.

POZNÁMKA V některých případech může lůžko způsobit artefakty na rentgenovém snímku. Odpovídajícím způsobem proveďte posouzení rizika pacienta a zhodnoťte pozitivní vliv na vyšetření na lůžku versus dopad artefaktů.

12 Matrace

Lůžko Sprint 100 je určeno pro speciální pasivní matrace z portfolia společnosti LINET.

VAROVÁNÍ!
Nekompatibilita s lůžkem v důsledku nesprávných rozměrů matrace!
► V případě jiné matrace zkontrolujte maximální rozměry schválené matrace (viz kapitola Technické specifikace) a její specifický tvar.

Výrobce doporučuje u lůžka Sprint 100 použití následujících systémů matrací:

PASIVNÍ MATRACE SPRINT 100

- Sprint Standard
- Sprint Comfort
- Sprint Advanced

12.1 Vrstva anti-slip

VAROVÁNÍ!
Tato vrstva anti-slip není určena k tomu, aby zamezila pohybu matrace, když je matrace vystavena velkým silám, a proto je nutné dát pozor během příchodu a odchodu pacienta nebo v případě neklidných pacientů.

VAROVÁNÍ!
Umístění jakéhokoli nepřipevněného materiálu, jako jsou prostěradla, mezi ložnou plochu lůžka Sprint 100 a spodní povrch matrace sníží efekt vrstvy anti-slip a je nutné dát zvláštní pozor během příchodu a odchodu pacienta nebo v případě neklidných pacientů.

Spodní povrch matrace lůžka Sprint 100 je opatřen vrstvou anti-slip. Tato vrstva je určena k tomu, aby pomohla zabránit posouvání matrace po ložné ploše lůžka Sprint 100 během transportu pacienta, polohování ložné plochy nebo zatímco se pacient posouvá.

12.2 Instalace pasivní matrace

Pasivní matrace má tvar, který při polohování lůžka vyhovuje ložné ploše.

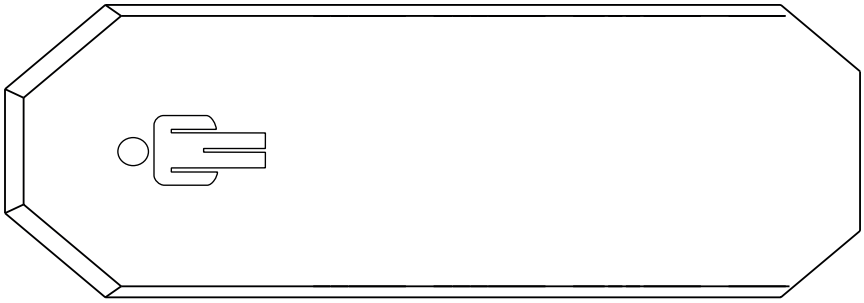

Obr. Pasivní matrace (Sprint 100 s dvoudílnou ložnou plochou)

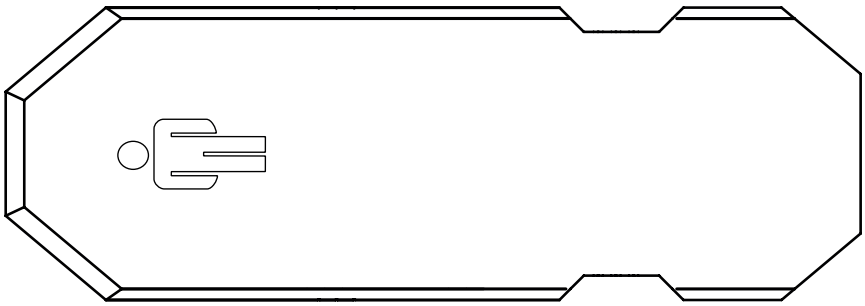

Obr. Pasivní matrace (Sprint 100 se čtyřdílnou ložnou plochou)

12.2.1 Popruhy s přezkami s postranním odjištěním

Pasivní matrace Sprint 100 mohou být vybaveny popruhy s přezkami s postranním odjištěním k upevnění matrace na ložné ploše.

Upevnění matrace na ložné ploše:

- ► Protáhněte čtyři popruhy skrze čtyři odpovídající držáky na rámu ložné plochy.
- ► Uzamkněte čtyři přezky s postranním odjištěním tím, že spojíte jejich samčích a samičích části dohromady.

Odejmutí matrace z ložné plochy:

- ► Uvolněte čtyři přezky tím, že je zmáčknete z obou stran, a tím, že rozpojíte jejich samčí a samičí části.
- ► Vytáhněte čtyři popruhy ze čtyř držáků na rámu ložné plochy.
- ► Odejměte matraci z ložné plochy.

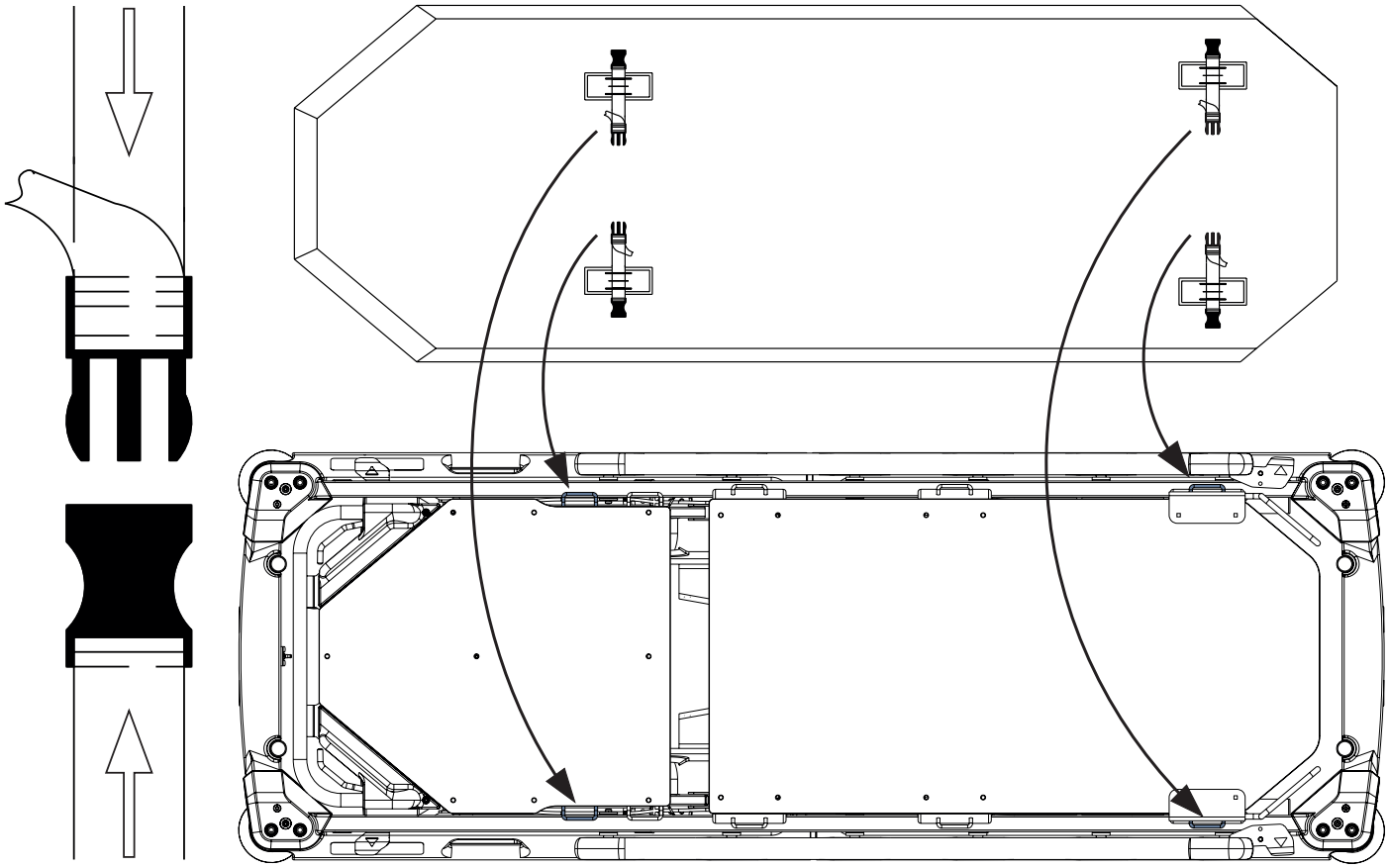

Obr. Upevnění matrace s popruhy ke Sprintu 100 s dvoudílnou ložnou plochou

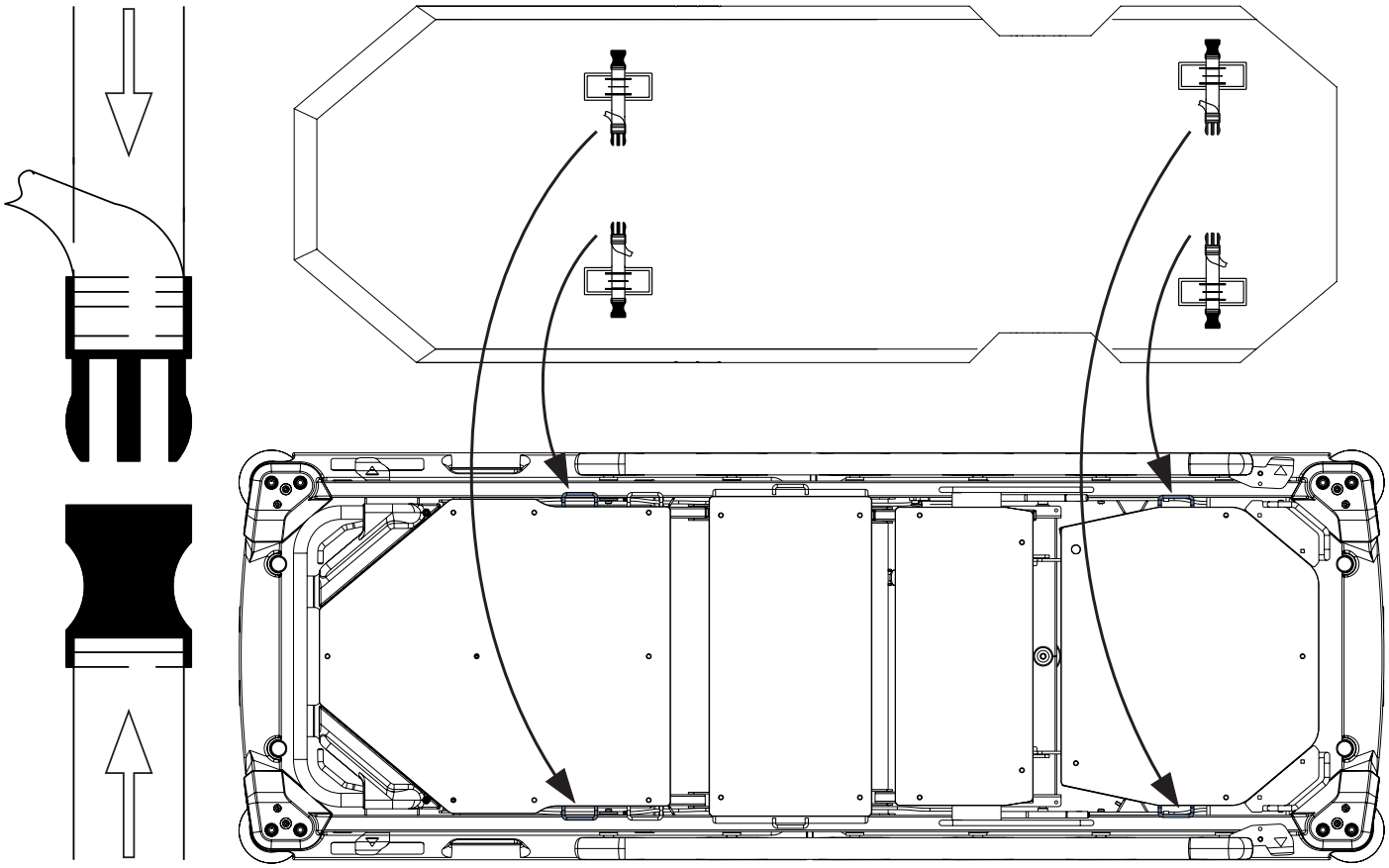

Obr. Upevnění matrace s popruhy ke Sprintu 100 se čtyřdílnou ložnou plochou

12.3 Technická specifikace matrace

12.3.1 Lůžko Sprint 100 se standardní ložnou plochou

MATRACE PRO DVOUDÍLNOU LOŽNOU PLOCHU

Specifikace	Sprint Standard	Sprint Comfort	Sprint Advanced
Délka	193 cm	193 cm	193 cm
Šířka	66 cm	66 cm	66 cm
Výška	8 cm	10 cm	13 cm
Maximální hmotnost matrace		7 kg	
Typ pěny	jednostranná	jednostranná	jednostranná
Počet vrstev	1	2	2
Použité materiály (pěna)	Polyuretan	Polyuretan + viskoelastická pěna	Polyuretan + viskoelastická pěna
Tepelně citlivá horní vrstva	✕	✕	✔
Propustnost par (potah)	✔	✔	✔
Protiskluzový materiál (spodní část potahu)	✔	✔	✔
Odolnost proti tekutinám (potah)	✔	✔	✔
Roztažitelný materiál (potah)	Roztažení ve 4 směrech	Roztažení ve 4 směrech	Roztažení ve 4 směrech
Zip s ochranným krytem	270°	270°	270°
Omezení hmotnosti pacienta	150 kg	200 kg	250 kg

MATRACE PRO ČTYŘDÍLNOU LOŽNOU PLOCHU

Specifikace	Sprint Standard	Sprint Comfort	Sprint Advanced
Délka	193 cm	193 cm	193 cm
Šířka	66 cm	66 cm	66 cm
Výška	8 cm	10 cm	13 cm
Maximální hmotnost matrace		7 kg	
Typ pěny	jednostranná	jednostranná	jednostranná
Počet vrstev	1	2	2
Použité materiály (pěna)	Polyuretan	Polyuretan + viskoelastická pěna	Polyuretan + viskoelastická pěna
Tepelně citlivá horní vrstva	✕	✕	✔
Propustnost par (potah)	✔	✔	✔
Protiskluzový materiál (spodní část potahu)	✔	✔	✔
Odolnost proti tekutinám (potah)	✔	✔	✔
Roztažitelný materiál (potah)	Roztažení ve 4 směrech	Roztažení ve 4 směrech	Roztažení ve 4 směrech
Zip s ochranným krytem	180°	180°	180°
Omezení hmotnosti pacienta	150 kg	200 kg	250 kg

12.3.2 Lůžko Sprint 100 se širokou ložnou plochou

MATRACE PRO 2DÍLNOU STANDARDNÍ LOŽNOU PLOCHU

Specifikace	Sprint Advanced	Sprint Comfort
Délka	193 cm	193 cm
Width	76 cm	76 cm
Výška	13 cm	10 cm
Maximální hmotnost matrace	11 kg	
Typ pěny	jednostranná	jednostranná
Počet vrstev	2	2
Použité materiály (pěna)	Polyuretan + viskoelastická pěna	Polyuretan + viskoelastická pěna
Tepelně citlivá horní vrstva	✔	✕
Propustnost par (kryt)	✔	✔
Protiskluzový prvek (kryt základny)	✔	✔
Odolnost proti tekutinám (kryt)	✔	✔
Roztažitelný (kryt)	Roztažení ve 4 směrech	Roztažení ve 4 směrech
Zip se zipem Ochrana	270°	270°
Omezení hmotnosti pacienta	250 kg	200 kg

MATRACE PRO 4DÍLNOU STANDARDNÍ LOŽNOU PLOCHU

Specifikace	Sprint Advanced	Sprint Comfort
Délka	193 cm	193 cm
Width	76 cm	76 cm
Výška	13 cm	10 cm
Maximální hmotnost matrace	11 kg	
Typ pěny	jednostranná	jednostranná
Počet vrstev	2	2
Použité materiály (pěna)	Polyuretan + viskoelastická pěna	Polyuretan + viskoelastická pěna
Tepelně citlivá horní vrstva	✔	✕
Propustnost par (kryt)	✔	✔
Protiskluzový prvek (kryt základny)	✔	✔
Odolnost proti tekutinám (kryt)	✔	✔
Roztažitelný (kryt)	Roztažení ve 4 směrech	Roztažení ve 4 směrech
Zip se zipem Ochrana	180°	180°
Omezení hmotnosti pacienta	250 kg	200 kg

12.4 Čištění pasivní matrace

VAROVÁNÍ!
Nesprávné čistění/dezinfekce může matraci poškodit!
- ► Nepoužívejte tlakové ani parní čističe.
- ► Postupujte podle pokynů a dodržujte dávkování doporučené výrobcem.
- ► Ujistěte se, že dezinfekční prostředky budou vybírány a používány pouze kvalifikovanými odborníky na hygienu.
- ► Povrch matrace nemá být po dlouhou dobu vystaven tekutinám.

12.4.1 Všeobecný pokyn

Pro bezpečné a šetrné čištění:

► Nepoužívejte žádné silné kyseliny nebo zásady, (optimální rozsah pH 6–8. Nepřekračujte hodnotu pH 9).
► Používejte pouze čisticí prostředky, které jsou vhodné pro čištění zdravotnických zařízení.
► Nepoužívejte abrazivní prášky, ocelovou vlnu nebo jiný materiál a čisticí prostředky, které by mohly poškodit aktivní dekubitní matraci. Povrch matrace neošetřujte kartáčem.
► Nikdy nepoužívejte žádné leptavé nebo žíravé čisticí prostředky.
► Nikdy nepoužívejte čisticí prostředky, které způsobují usazování uhličitanu vápenatého.
► Nikdy nepoužívejte čisticí prostředky s rozpouštědly, které by mohly ovlivnit strukturu a konzistenci plastů (benzen, toluen, aceton atd.).
► Používejte pouze čisticí prostředky schválené pro nemocnici a dodržujte místní směrnice pro kontrolu infekce.
► Po čištění vždy opláchněte vodou a před použitím důkladně vysušte.
► Dodržujte místní směrnice ohledně kontroly infekce.

Díly matrace, které se musí čistit	Doporučené čisticí prostředky (všeobecné čištění)
Horní potah, spodní potah	Standardní nemocniční detergenty, dezinfekční prostředky obsahující alkohol a kvartérní amonium, dezinfekční prostředky obsahující chlór v koncentraci až 0,1% chlóru, následuje oplachování vodou a důkladné sušení před použitím.
	Dekontaminace: Skvrny od krve/C-diff. atd.
	Dezinfekční prostředky obsahující chlór v koncentraci až 0,1% chlóru. Doba zdržení na povrchu při koncentraci 0,1% je 5 minut, následuje oplachování vodou a důkladné sušení před použitím.
Jádro matrace	**Nečistit!**

Kvůli nejrůznějšímu zařízení, chemikáliím a podmínkám použití v prádelnách, by si zákazníci měli sami provést předběžné testy. Je zásadně důležité, aby byl potah po všech čisticích procedurách a před uložením či opakovaným použitím důkladně opláchnut a usušen. Mokré či vlhké povrchy PU jsou náchylnější k mechanickému poškození, než když jsou suché.

Jak již bylo uvedeno výše, po aplikaci vhodného čisticího prostředku je třeba povrch opláchnout a nechat řádně oschnout (i v případě, že instrukce pro čištění říkají, že to není potřeba). Tím se zabrání hromadění chemických látek na povrchu matrace, které by mohlo mít vliv na biokompatibilitu.

POZNÁMKA Dlouhodobé používání dezinfekcí s vysokým obsahem chloru může výrazně snížit životnost potahu!

POZNÁMKA Pokud se dezinfekce nepožaduje, mělo by dostačovat k odstranění nečistot mýdlo a voda.

POZNÁMKA Čisticí a dezinfekční výrobky založené na rozpouštědle, bělidle, abrazívních látkách nebo velmi vysoké (nad 70 %) koncentraci alkoholu mohou tento výrobek poškodit.

Typ čištění	Díly, které se musí čistit
Rutinní čištění a dezinfekce	Vnější strana potahu matrace
Kompletní čištění a dezinfekce	Vnější strana potahu matrace

12.4.2 Rutinní čištění a dezinfekce

Čištění matrace:

► Zkontrolujte, zda se na horní straně potahu matrace neobjevují jakékoliv známky poškození nebo vniknutí kapaliny.
► V případě poškození opravte nebo vyměňte a kompletně dezinfikujte horní potah matrace. Zároveň zkontrolujte, zda není jádro matrace kontaminované. V případě kontaminace jádra, matraci nepoužívejte a ekologicky zlikvidujte!
► Nechte potah matrace na matraci.
► Čistěte vodou s čisticím prostředkem.
► Omyjte matraci studenou vodou.
► Nechte matraci oschnout na vzduchu nebo ji otřete dosucha.
► Otřete matraci dezinfekčním prostředkem a opláchněte studenou vodou.
► Nechte matraci oschnout nebo ji otřete dosucha.

12.4.3 Kompletní čištění a dezinfekce

Čištění horního/spodního potahu:

Používejte standardní nemocniční čisticí prostředky, dezinfekce na bázi alkoholu nebo kvarterního amonia, které obsahují 0,05% chloru. Poté omyjte vodou a nechte řádně uschnout. Silnější koncentrace chloru mohou být v případě potřeby použity (0,1%). Maximální doba působení silnější koncentrací je pět minut. Poté opláchněte vodou a nechte řádně oschnout před dalším použitím.

Po aplikaci vhodného čisticího prostředku je třeba povrch opláchnout a nechat řádně oschnout (i v případě, že instrukce po čištění říkají, že to není potřeba). Tím se zabrání hromaděním chemických látek na povrchu matrace, který by mohl mít vliv na biokompatibilitu.

Čištění matrace:

► Zkontrolujte, zda horní a spodní potah matrace nemá nějaké známky poškození.
► V případě poškození opravte nebo vyměňte a kompletně dezinfikujte horní a spodní potah matrace. Zároveň zkontrolujte, zda není jádro matrace kontaminované. V případě kontaminace jádra, matraci nepoužívejte a ekologicky zlikvidujte!
► Nechte potah matrace na matraci.
► Čistěte vodou s čisticím prostředkem.
► Matraci opláchněte studenou vodou.
► Nechte matraci oschnout na vzduchu nebo ji otřete dosucha.
► Matraci otřete dezinfekčním prostředkem.
► Matraci opláchněte studenou vodou.
► Nechte matraci oschnout na vzduchu nebo ji otřete dosucha.

Strojní praní horního/spodního potahu matrace:

► Odstraňte potah.
► Teplota vody při pracím cyklu horního/spodního potahu by měla být zvýšena na 71°C/160 F na 3-10 minut za použití schválených čistících prostředků a dezinfekcí pro zdravotnictví.
► Potah sušte v sušičce při nízké teplotě.

POZNÁMKA Maximální teplota praní 75 °C (ale snižuje dobu použitelnosti výrobku).

12.4.4 Jádro matrace

Samotné jádro matrace nevyžaduje větší čistící zásahy. Desinfekce jádra není nutná, postačuje desinfekce potahu. Jednu za měsíc je vhodné matraci vyvětrat (sejmout potah a uložit jádro matrace na vzdušném místě na 12-24 hodin). Jádro matrace se nesmí čistit vodou a tekutými desinfekcemi.

13 Příslušenství

VÝSTRAHA!
Riziko poranění v důsledku nekompatibilního příslušenství!
► Používejte výhradně originální příslušenství od výrobce.
Výrobce není odpovědný za použití neschváleného příslušenství.

VÝSTRAHA!
Riziko zranění kvůli poškozenému příslušenství!
► Používejte výhradně příslušenství v perfektním stavu.

Kompatibilní příslušenství	Identifikační číslo	Kompatibilní konfigurace	
		Lůžko Sprint 100 se standardní ložnou plochou (2dílná ložná plocha a 4dílná ložná plocha)	Lůžko Sprint 100 se širokou ložnou plochou (2dílná ložná plocha a 4dílná ložná plocha)
Infuzní stojan	4MAS6016306	✔	✔
Teleskopický infuzní stojan	4PV348405X00	✔	✔
Držák karty	11023900A0000	✔	✔
Polička na monitor	11026300A0009	✔	✕
Držák role papíru	11013700A0000	✔	✔
Úložný prostor	1106000080002	✔	✕
Úložný prostor	11060000800WD	✕	✔
Držák kyslíkové láhve	11026300A0010	✔	✕
Držák RTG kazety	nastavitelný držák: 11026300A0012 pevný držák: 11026300A0011	✔	✕

13.1 Infuzní stojan

VÝSTRAHA!
Riziko poranění z důvodu nesprávného umístění infuzní pumpy!
► Ujistěte se, že infuzní pumpa na infuzním stojanu nebude kolidovat s žádnou pohyblivou částí lůžka Sprint 100 (obzvláště se zádovým dílem) nebo s pacientem!

VÝSTRAHA!
Riziko poranění a materiální škody z důvodu nesprávného použití!
► Nepoužívejte infuzní stojan během transportu lůžka jako zařízení k řízení/tlačení!

Infuzní stojan je určen k nesení sáčků s intravenózním roztokem nebo košů na intravenózní roztoky.
Může být umístěn v pouzdrech pro příslušenství v rozích lůžka.
Maximální zatížení jednoho háčku je 5 kg.

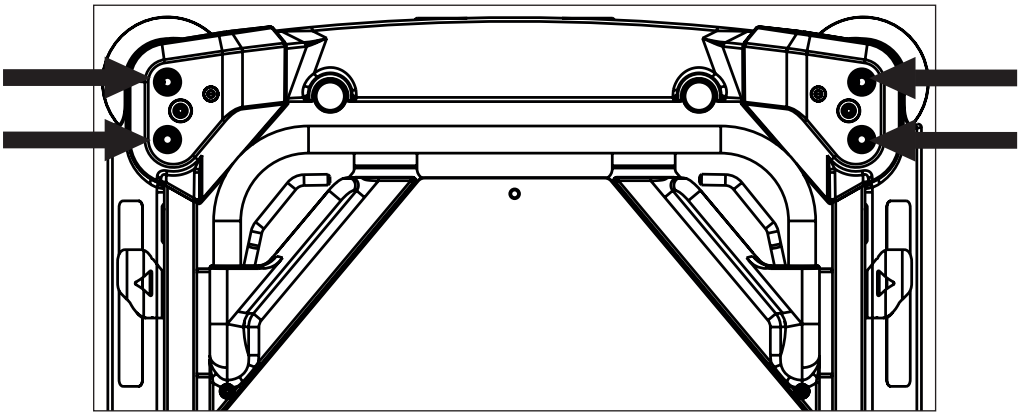

Obr. Pozice pro infuzní stojan

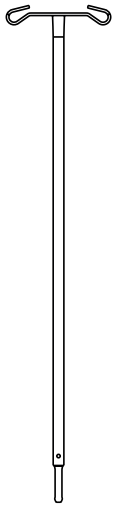

Obr. Infuzní stojan (v rozích na koncích lůžka)

13.2 Teleskopický infuzní stojan

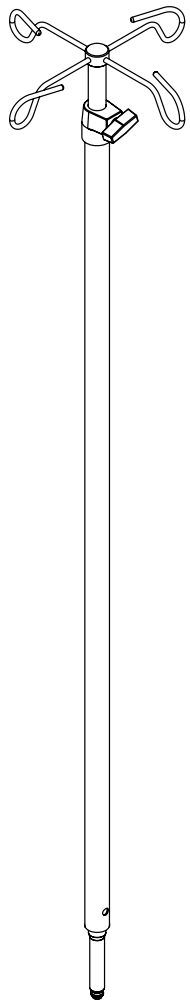

VAROVÁNÍ!
Riziko věcných škod v důsledku nesprávného umístění infuzní pumpy!
► Infúzní pumpu umístěte opatrně na teleskopickou část teleskopického infuzního stojanu, aby nedošlo k poškození teleskopické části!

VÝSTRAHA!
Riziko poranění v důsledku nesprávného umístění infuzní pumpy!
► Ujistěte se, že infuzní pumpa na infuzním stojanu nebude kolidovat s žádnými pohyblivými částmi lůžka Sprint 100 (zejména zádovým dílem) nebo s pacientem!

VÝSTRAHA!
Riziko poranění a riziko věcných škod v důsledku nesprávného používání!
► Nepoužívejte infuzní stojan k tahání/tlačení lůžka během jeho přepravy.

Teleskopický infuzní stojan je určen k zavěšení i.v. vaků nebo košíčků na intravenózní roztoky.
Může být umístěn v objímkách pro příslušenství v rohu lůžka.
Maximální zatížení teleskopického infuzního stojanu je 20 kg.

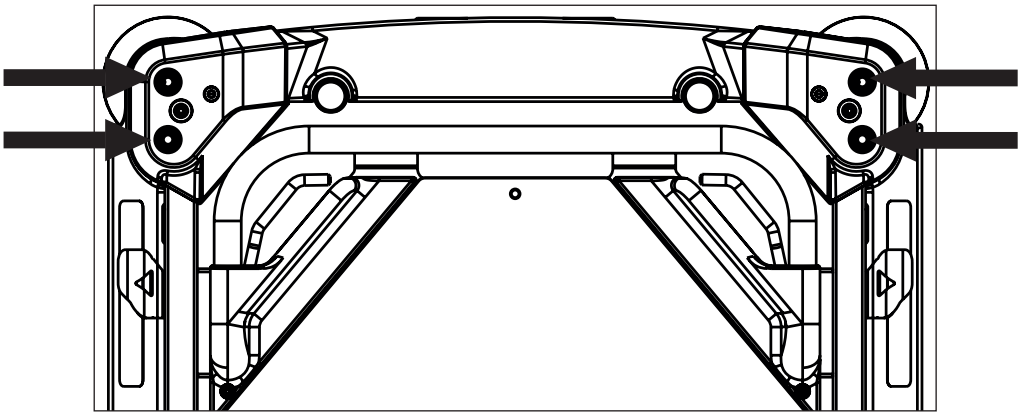

Fig. Pozice pro teleskopický infuzní stojan

Fig. Teleskopický infuzní stojan (v rozích lůžka)

13.3 Držák karty pacienta

Držák karty pacienta je určen k umístění karty pacienta, která zaznamenává vývoj zdravotního stavu pacienta.
Držák karty pacienta je umístěn na postranici.

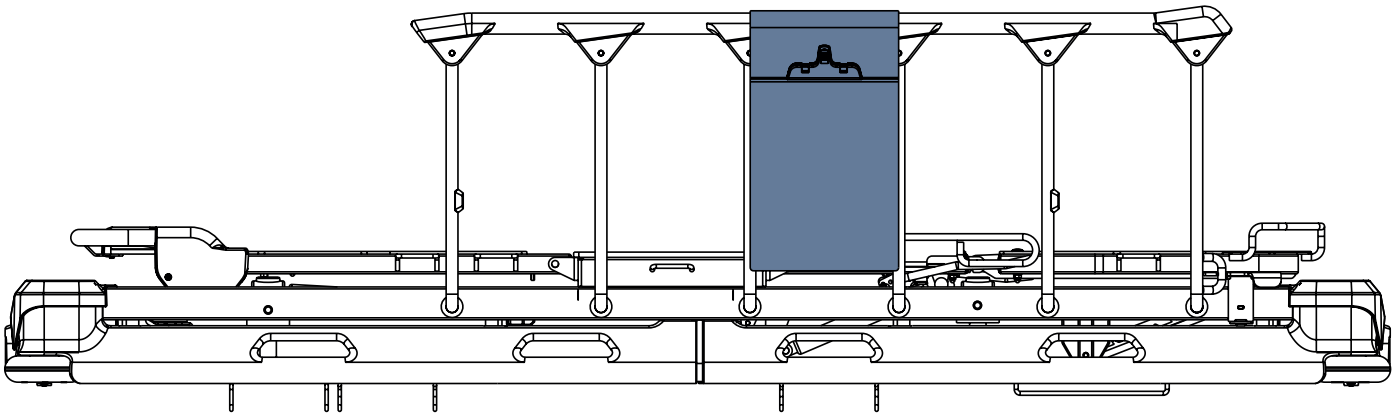

Obr. Držák karty pacienta (na postranici)

13.4 Polička na monitor

Polička na monitor je určena k podpírání monitoru, pokud je polička na monitor sklopena dovnitř lůžka (**4**). Pokud je polička na monitor sklopena vně lůžka (**3**), slouží ke psaní. Pokud je polička na monitor sklopena dolu (**2**), slouží jako nožní čelo lůžka. Polička na monitor je vybavena popruhy k fixování monitoru na poličce na monitor. Maximální zatížení poličky na monitor v pozici pro podpírání monitoru (**4**) i pro psaní (**3**) je 15 kg.

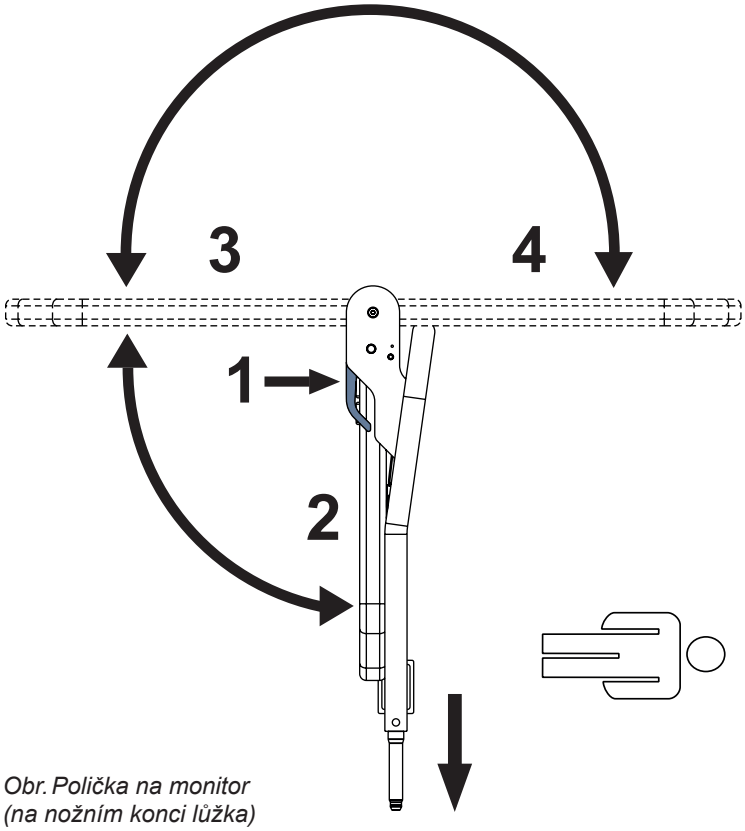

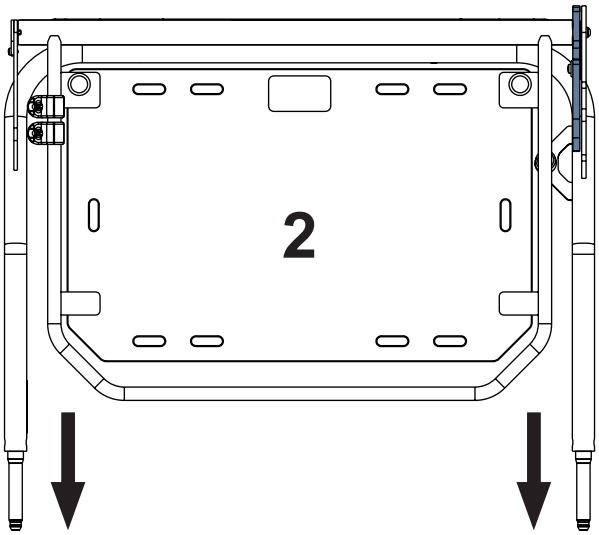

Obr. Polička na monitor (na nožním konci lůžka)

Změna pozice desky:

- ► Zatáhněte za ovládací páčku (**1**).
- ► Změňte pozici desky.
- ► Uvolněte ovládací páčku (**1**), aby ovládací páčka zacvakla.
- ► Pohněte deskou nahoru a dolu, abyste se ujistili, že je deska fixována.

Obr. Instrukce k umístění poličky na monitor na konec lůžka

HÁČKY

Poloha háčků umístěných na rámu poličky na monitor může být změněna na příhodnější polohu.

Berte ohled na maximální zatížení poličky na monitor, když na háčky věšíte věci!

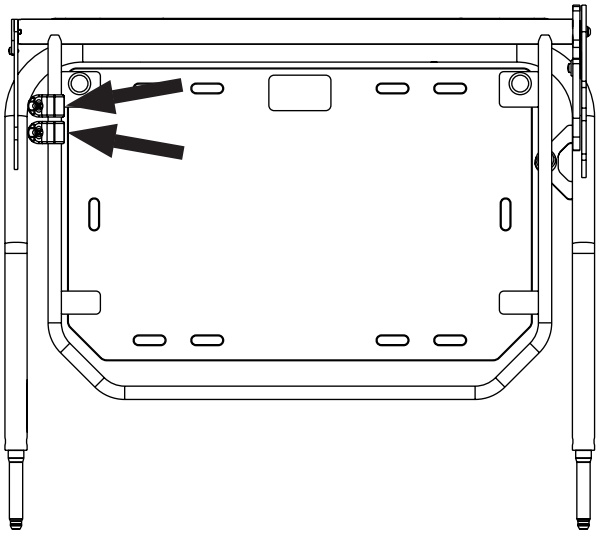

13.5 Držák role papírového prostěradla

Držák role papírového prostěradla je určen k držení papírového prostěradla.
Držák role papírového prostěradla je umístěn na nožním konci lůžka.
Na opačném konci lůžka může být papírové prostěradlo uchyceno pod matrací.

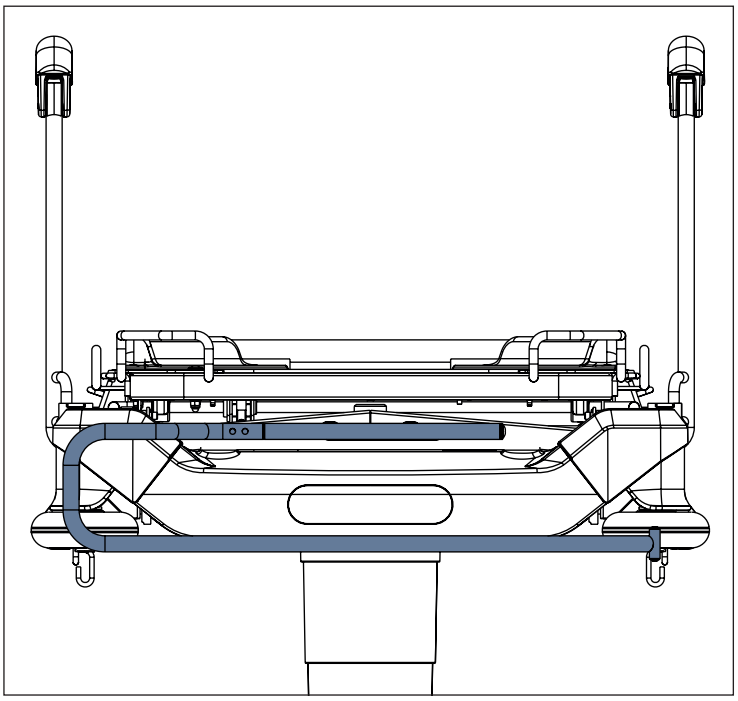

Obr. Držák role papírového prostěradla (na nožním konci)

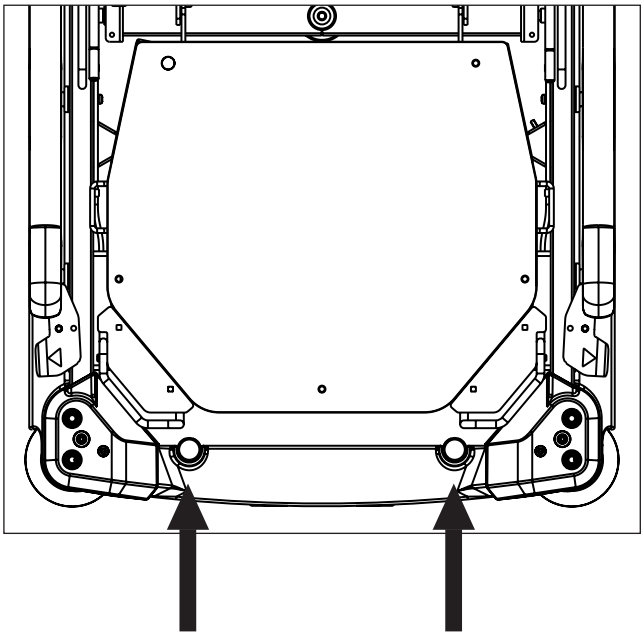

Obr. Umístění Držáku role papírového prostěradla

13.6 Úložný prostor

Úložný prostor je určený pro pacientovy věci.
Úložný prostor se nachází pod zádovým dílem.

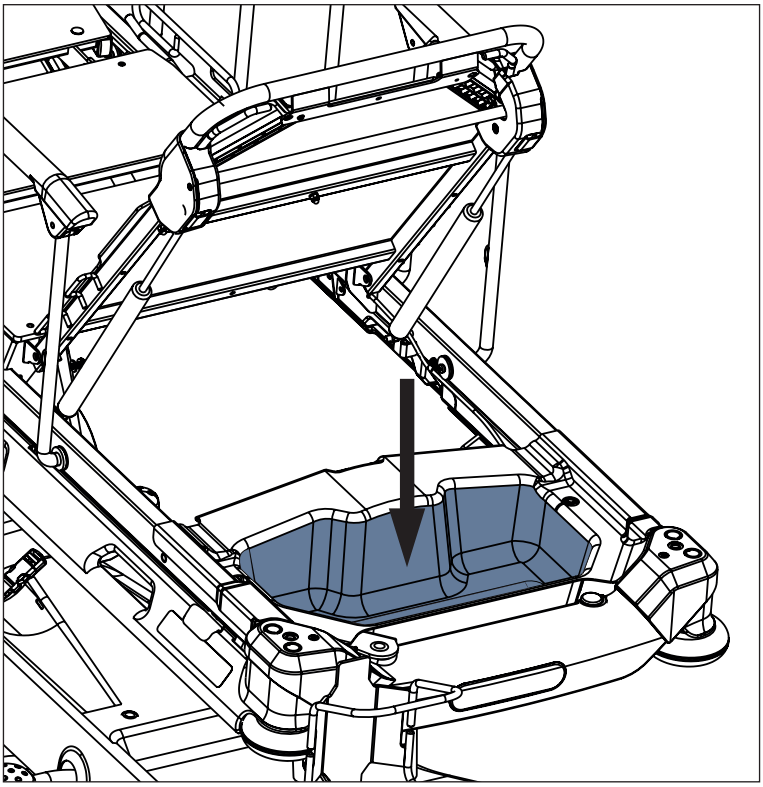

Obr. Úložný prostor (pod zádovým dílem)

Čištění Úložného prostoru:

► vyjměte Úložný prostor z jeho místa.

Provádění rentgenového vyšetření pod zádovým dílem:

► vyjměte Úložný prostor z jeho místa.

13.7 Držák kyslíkové láhve

VÝSTRAHA!
Nebezpečí úrazu o Držák kyslíkové láhve v důsledku nesprávného používání nebo v důsledku neopatrné jízdy!
► Ujistěte se, že je Držák kyslíkové láhve řádně umístěn ve správné poloze.
► Před transportem je vždy nutné umístit Držák kyslíkové láhve (s kyslíkovou láhví nebo bez ní) do bezpečné transportní polohy.
► Při jízdě nebo manipulaci s lůžkem vybaveným Držákem kyslíkové láhve dávejte pozor na osoby nebo předměty v těsné blízkosti kyslíkové láhve.
► Kyslíkovou láhev zajistěte proti pádu nebo mimovolnému pohybu pomocí gumového pásku.
► Držák kyslíkové láhve umístěte na lůžko podle následujících instrukcí.
► Ujistěte se, že ventil kyslíkové láhve nebude poškozen díky neopatrné nebo nesprávné manipulaci či umístění.

Držák kyslíkové láhve je vhodný pro přepravu kyslíkové láhve o hmotnosti až do 15 kg a objemu do 5 litrů.
Držák kyslíkové láhve s adaptérem je umístěn na hlavovém konci lůžka vlevo.

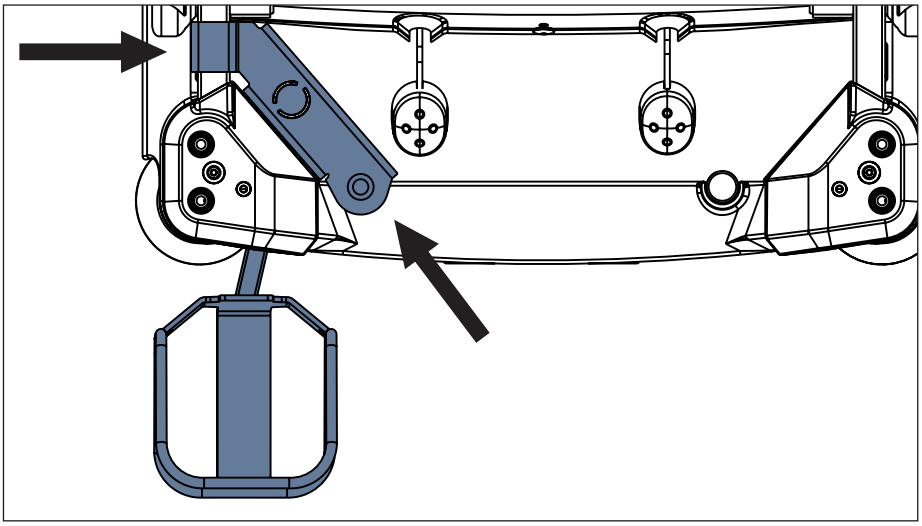

Obr. Umístění Držáku kyslíkové láhve (na hlavovém konci lůžka)

Umístění Držáku kyslíkové láhve:

► Zvedněte zádový díl.
► Umístěte Držák kyslíkové láhve s adaptérem na určené pozice na rámu ložné plochy.

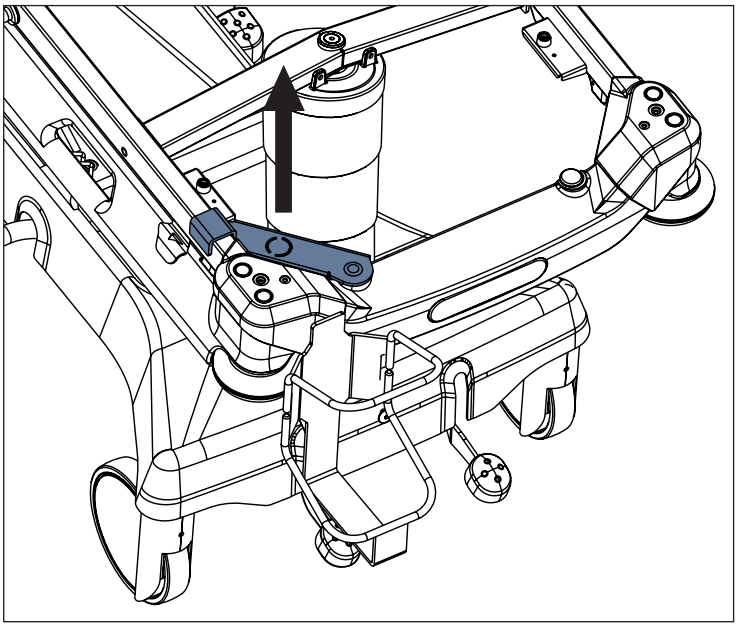

Obr. Vyjmutí Držáku kyslíkové láhve

Vyjmutí Držáku kyslíkové láhve:

► Zvedněte zádový díl.
► Zvedněte část Držáku kyslíkové láhve, která je nasazena na rám ložné plochy.
► Zvedněte zbytek Držáku kyslíkové láhve skrz rám ložné plochy.

Nastavení pozice Držáku kyslíkové láhve:

► Pohněte Držákem kyslíkové láhve do požadované pozice.

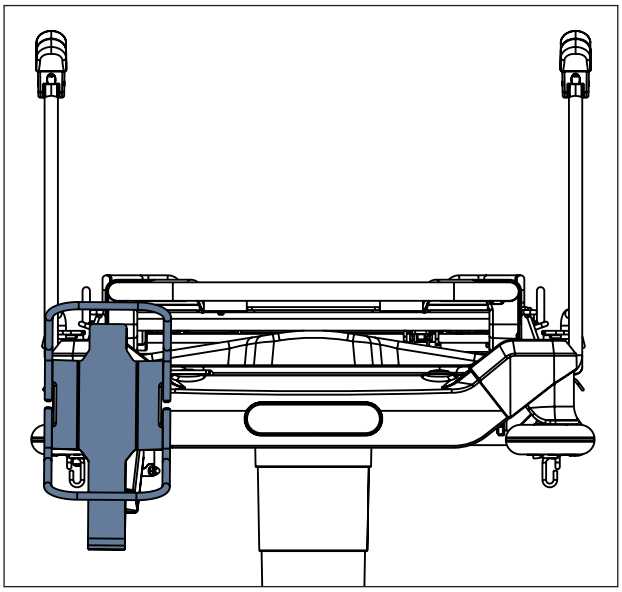

Obr. Držák kyslíkové láhve (na hlavovém konci lůžka vlevo) - pozice 1

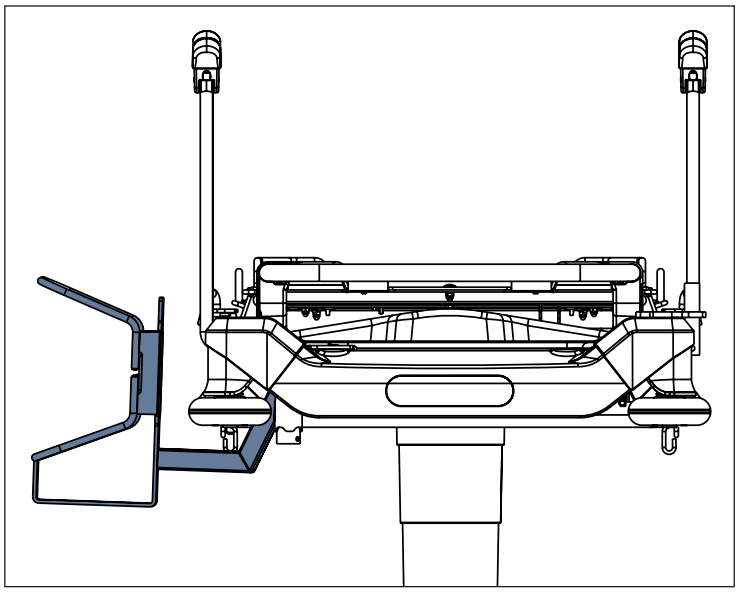

Obr. Držák kyslíkové láhve (na hlavovém konci lůžka vlevo) - pozice 2

13.8 Držák rentgenové kazety (volitelné)

VÝSTRAHA!
Berte ohled na maximální rozměry rentgenové kazety!
► Maximální rozměry rentgenové kazety pro Nastavitelný držák rentgenové kazety jsou 47 cm x 46 cm x 2,2 cm!
► Maximální rozměry rentgenové kazety pro Zafixovaný držák rentgenové kazety 58 cm x 46 cm x 2,4 cm!

VÝSTRAHA!
Bezpečné provozní zatížení Držáku rentgenové kazety (Nastavitelný držák rentgenové kazety a Zafixovaný držáku rentgenové kazety) je 5 kg!
► Nepoužívejte rentgenové kazety překračující bezpečné provozní zatížení!

VÝSTRAHA!
Vyhněte se poškození rentgenové kazety!
► Nenechávejte rentgenovou kazetu v Nastavitelném držáku rentgenové kazety nebo v Zafixovaném držáku rentgenové kazety, pokud nemá být provedeno rentgenové vyšetření!

VAROVÁNÍ!
Zabraňte znehodnocení rentgenových snímků!
► Pořizujte rentgenové snímky, když je lůžko zabrzděné a žádná část lůžka není nucena k pohybu!
► Následujte instrukce v tomto návodu k použití, jak používat Nastavitelný držák rentgenové kazety a Zafixovaný držák rentgenové kazety!

VÝSTRAHA!
Nebezpečí kolize s jiným příslušenstvím!
► Lišta příslušenství na hlavovém konci není kompatibilní s oběma držáky rentgenové kazety, když je zádový díl dole!
► Lišta příslušenství na nožním konci (pouze Sprint 100 s dvoudílnou ložnou plochou) není kompatibilní s oběma držáky rentgenové kazety!
► Oba držáky rentgenové kazety v nejvzdálenější pozici na zádovém dílu nejsou kompatibilní s kyslíkovou lahví na krytu podvozku!
► Úložný prostor není kompatibilní s rentgenovými kazetami v obou držácích rentgenové kazety, když je zádový díl dole!

Kryty ložné plochy jsou prostupné pro rentgenové paprsky. Sprint 100 s dvoudílnou ložnou plochou může být vybaven Držákem rentgenové kazety, který může být vložen pod zádovým dílem nebo pod stehenním dílem. Sprint 100 se čtyřdílnou ložnou plochou může být vybaven Držákem rentgenové kazety, který může být vložen pouze pod zádovým dílem. Toto příslušenství umožňuje pořizovat rentgenové snímky částí těla pacienta, aniž by se pacientem hýbalo. Tento postup je vhodný především pro pacienty, které nelze přemísťovat kvůli kritickým podmínkám (např. vnitřní krvácení), nebo pro nestabilizované pacienty. Existují dva typy Držáku rentgenové kazety, které jsou kompatibilní se Sprintem 100 (Nastavitelný držák rentgenové kazety a Zafixovaný držák rentgenové kazety). Nastavitelný držák rentgenové kazety a Zafixovaný držák rentgenové kazety jsou kompatibilní se Sprintem 100 s dvoudílnou ložnou plochou a se Sprintem 100 s čtyřdílnou ložnou plochou.

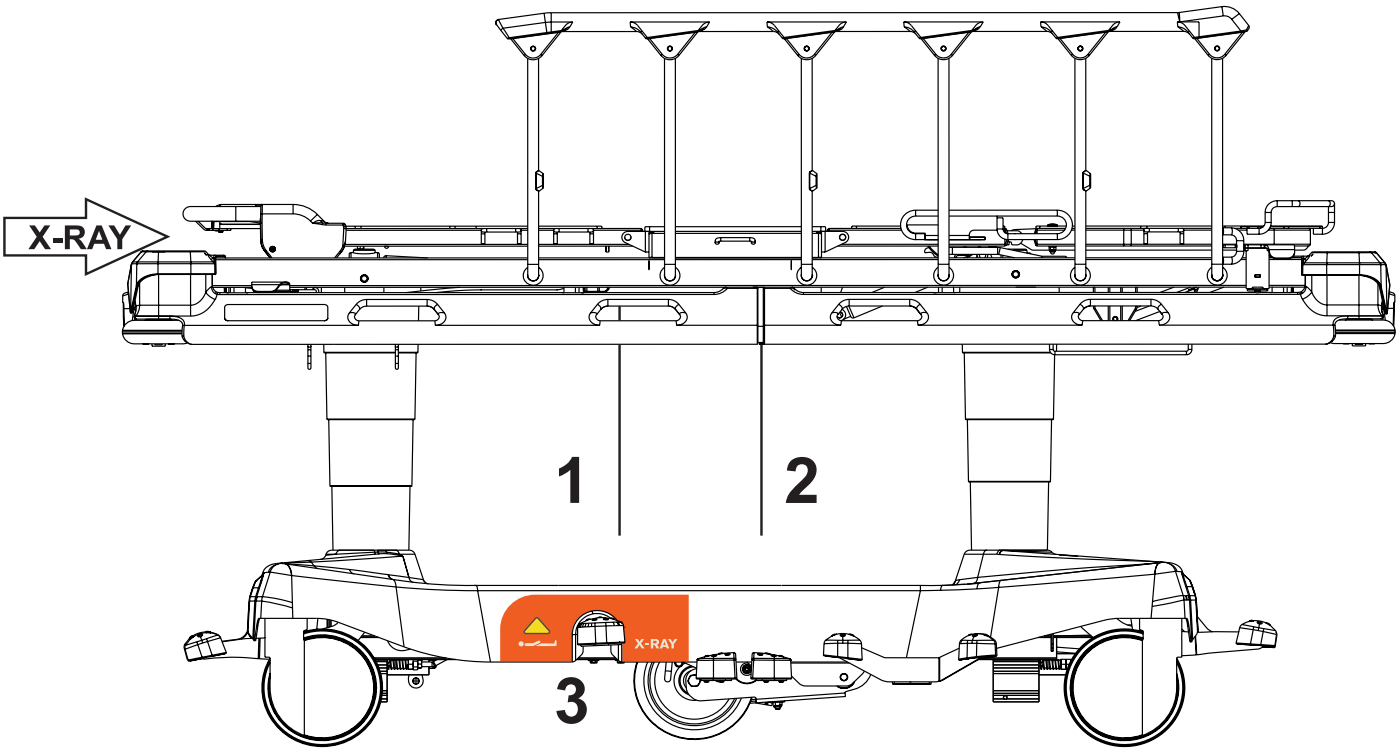

Obr. Sprint 100 se čtyřdílnou ložnou plochou (vybavený Držákem rentgenové kazety)

1. Páska označující, kde končí vložený Držák rentgenové kazety (Standardní pozice)
2. Páska označující, kde končí vložený Držák rentgenové kazety (Nejvzdálenější Pozice)
3. Štítek označující, že je lůžko určeno pro rentgenové vyšetření

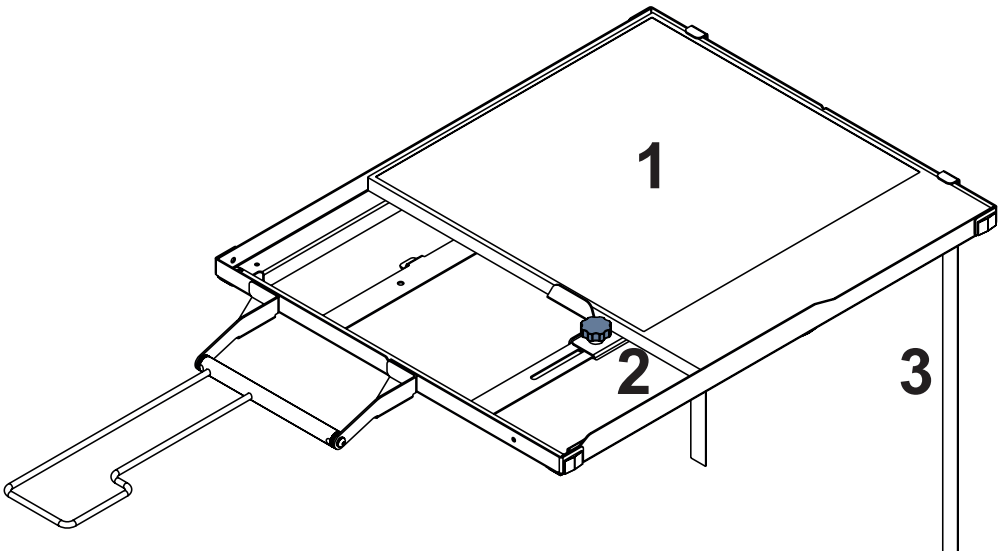

Obr. Nastavitelný držák rentgenové kazety

Nastavitelný držák rentgenové kazety

Tento držák rentgenové kazety může být nastaven pro rentgenové kazety dlouhé 30 cm až 47 cm.

Nastavení tohoto držáku rentgenové kazety na délku vhodné rentgenové kazety:
► Nastavte Nastavovací růžici (2) otáčením.

1. Rentgenová kazeta
2. Nastavovací růžice
3. Páska označující, kde končí Držák rentgenové kazety

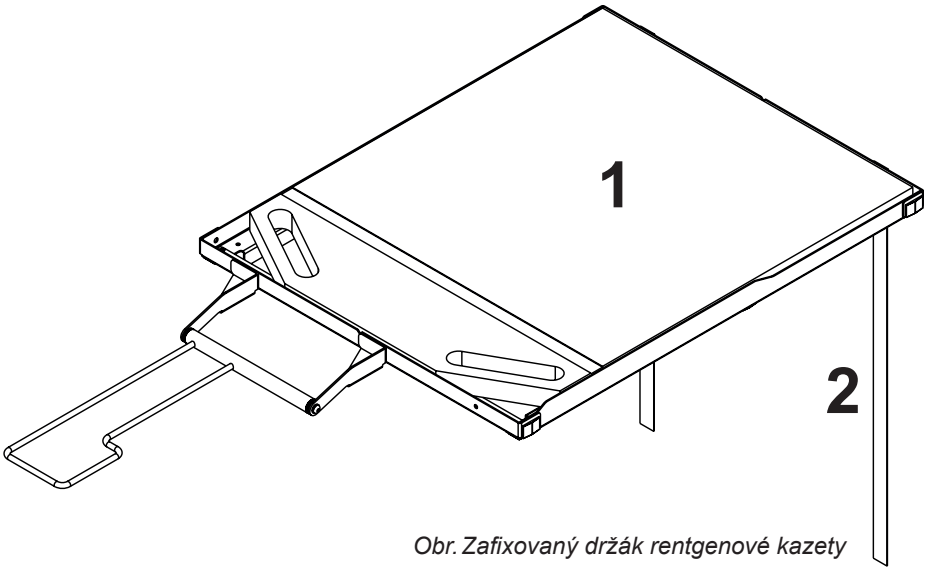

Obr. Zafixovaný držák rentgenové kazety

Zafixovaný držák rentgenové kazety

Tento držák rentgenové kazety může být použit pro rentgenové kazety o délce 58 cm.

1. Rentgenová kazeta
2. Páska označující, kde končí Držák rentgenové kazety

Pozice Držáku rentgenové kazety

Oba držáky rentgenové kazety mohou být zafixovány ve 4 pozicích pod zádovým dílem a mohou být zatlačeny do nejvzdálenější pozice, aniž by bylo omezeno polohování zádového dílu během rentgenového vyšetření. V případě Sprintu 100 s dvoudílnou ložnou plochou mohou být oba držáky rentgenové kazety bez fixace nastaveny také pod stehenním dílem nebo mohou být oba držáky rentgenové kazety rovněž zatlačeny do nejvzdálenější pozice.

Standardní pozice

Připravený Držák rentgenové kazety je umístěn ve standardní pozici. Držák rentgenové kazety je ve standardní pozici fixován pod zádovým dílem v první pozici (šipka na obrázku).

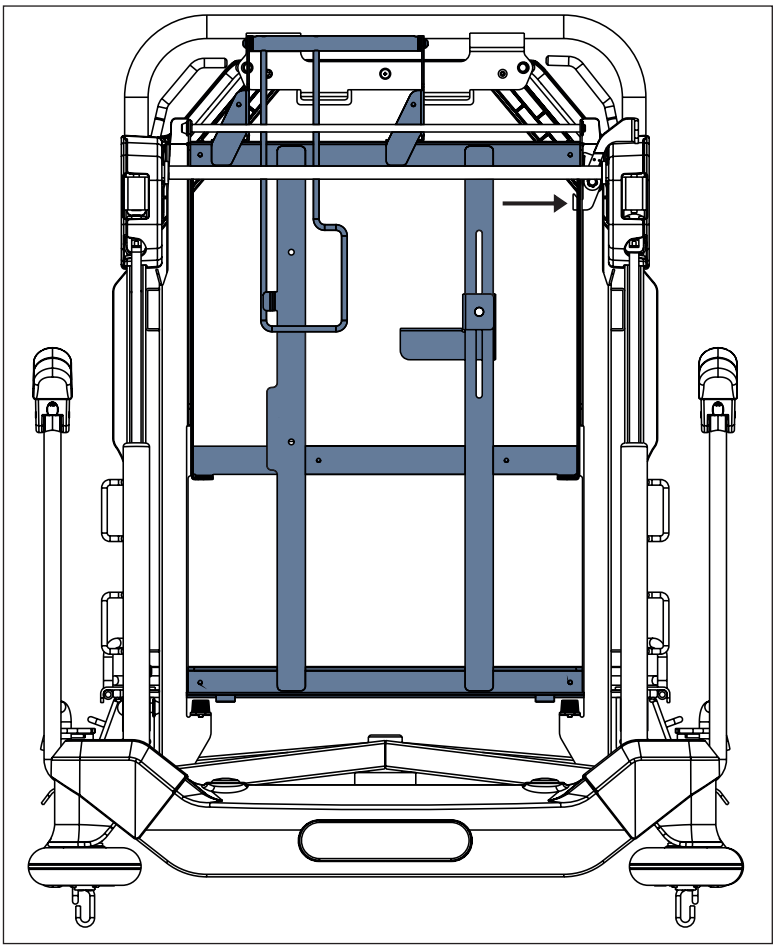

Obr. Standardní pozice Držáku rentgenové kazety (pod zádovým dílem)

Změna pozice Držáku rentgenové kazety:

- ► Stiskněte západku směrem k lůžku.
- ► Změňte pozici Držáku rentgenové kazety.
- ► Ujistěte se, že je západka vložena do vybrané pozice v Držáku rentgenové kazety.

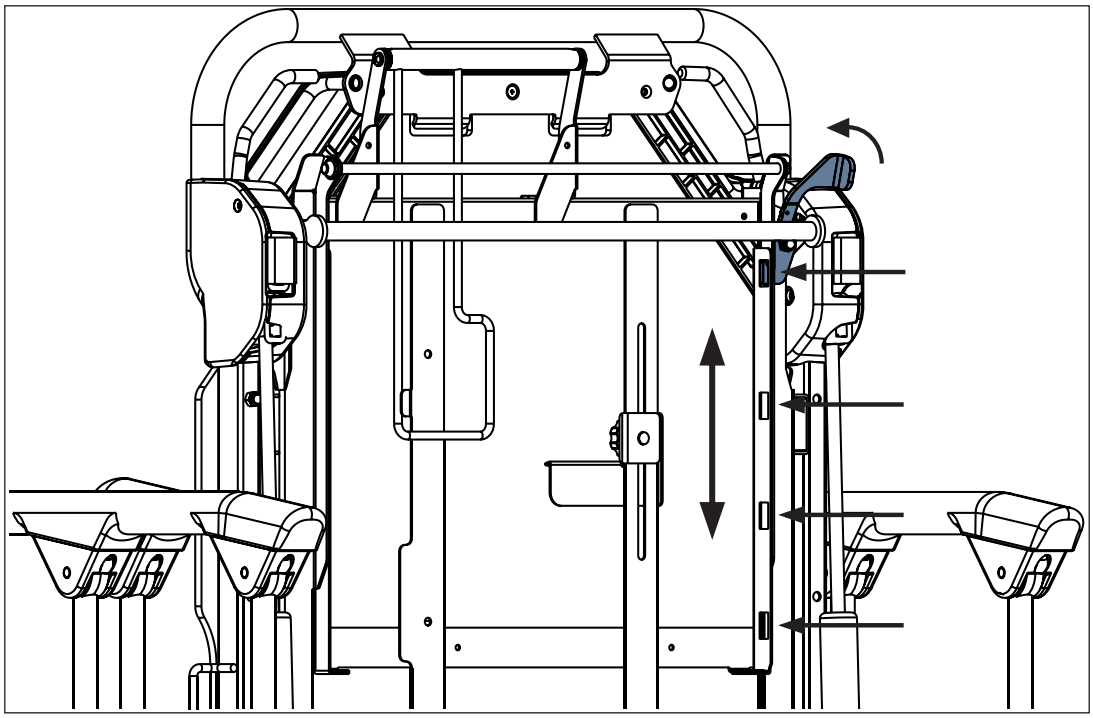

Obr. Západka vložená do Držáku rentgenové kazety (pod zádovým dílem)

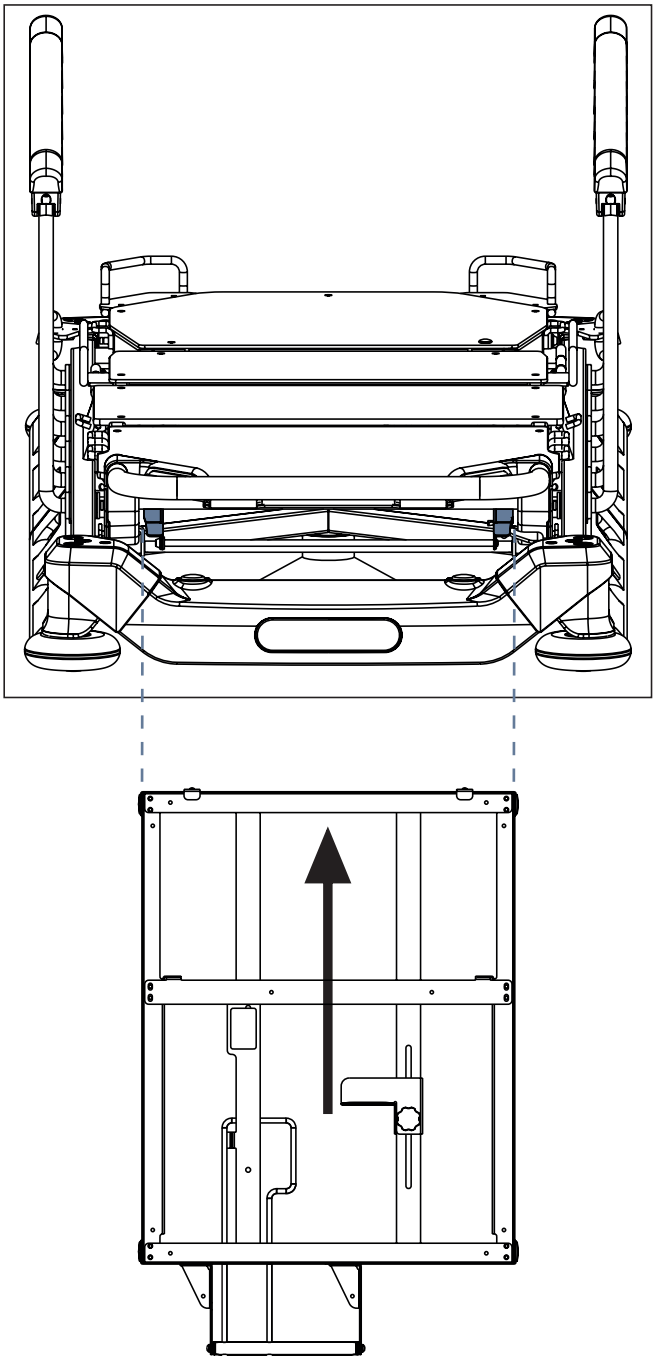

Obr. Nastavitelný držák rentgenové kazety pod zádovým dílem (Sprint 100 se čtyřdílnou ložnou plochou)

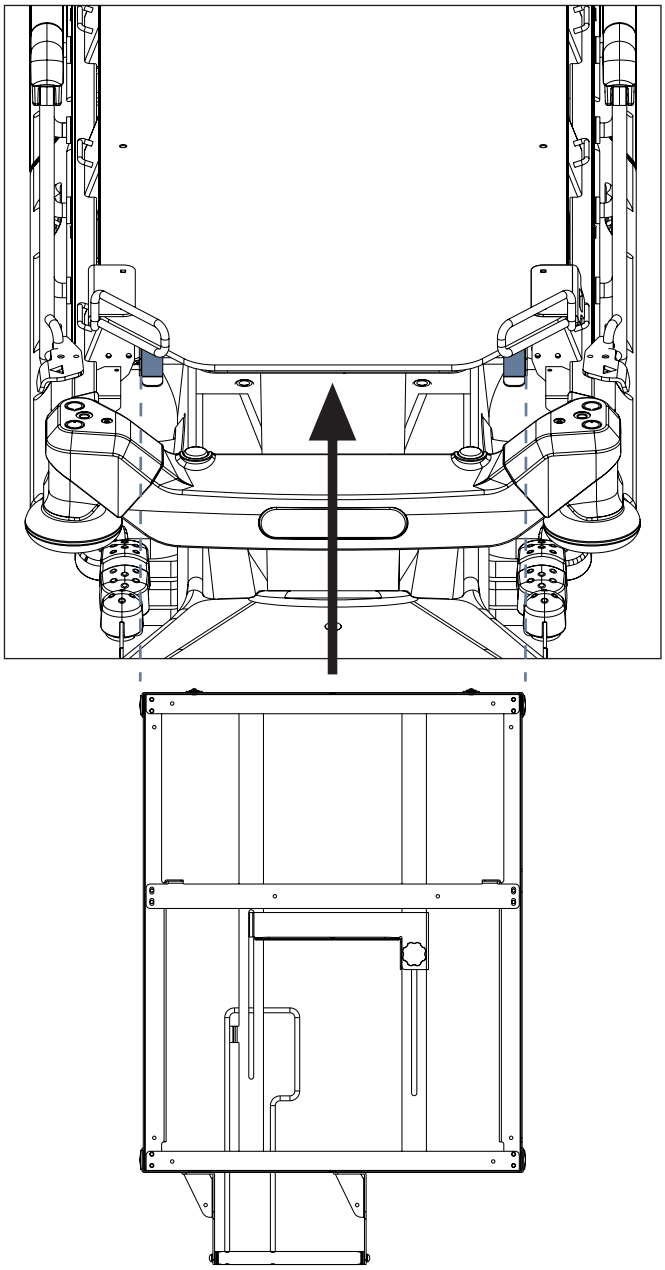

Obr. Nastavitelný držák rentgenové kazety pod stehenním dílem (Sprint 100 s dvoudílnou ložnou plochou)

Fixace Držáku rentgenové kazety pod zádovým dílem:

► Vložte správně orientovaný Držák rentgenové kazety do držáků k tomu určených pod zádovým dílem.
► Ujistěte se, že je západka vložena do vybrané pozice v Držáku rentgenové kazety.

Fixace Držáku rentgenové kazety pod stehenním dílem:

► Vložte správně orientovaný Držák rentgenové kazety do držáků k tomu určených pod stehenním dílem.

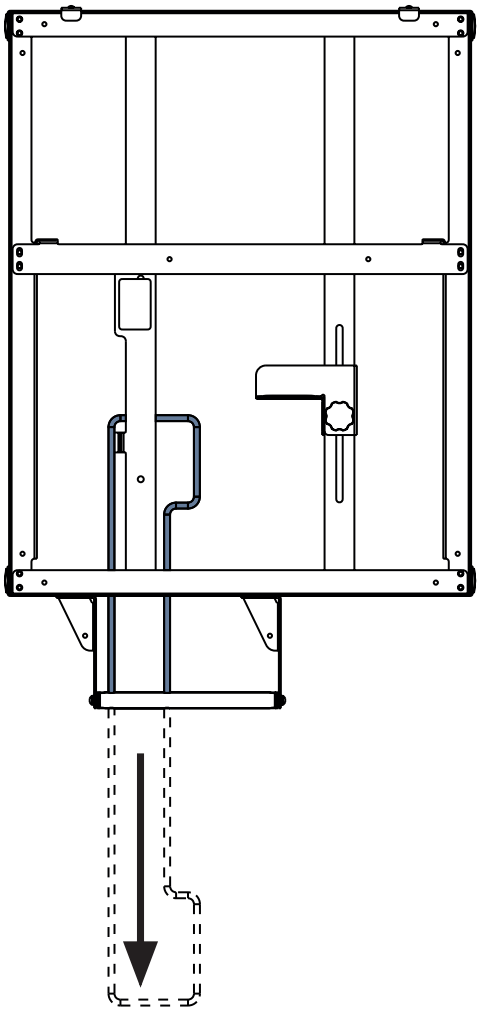

Obr. Prodloužení Nastavitelného držáku rentgenové kazety (vyklopená pozice)

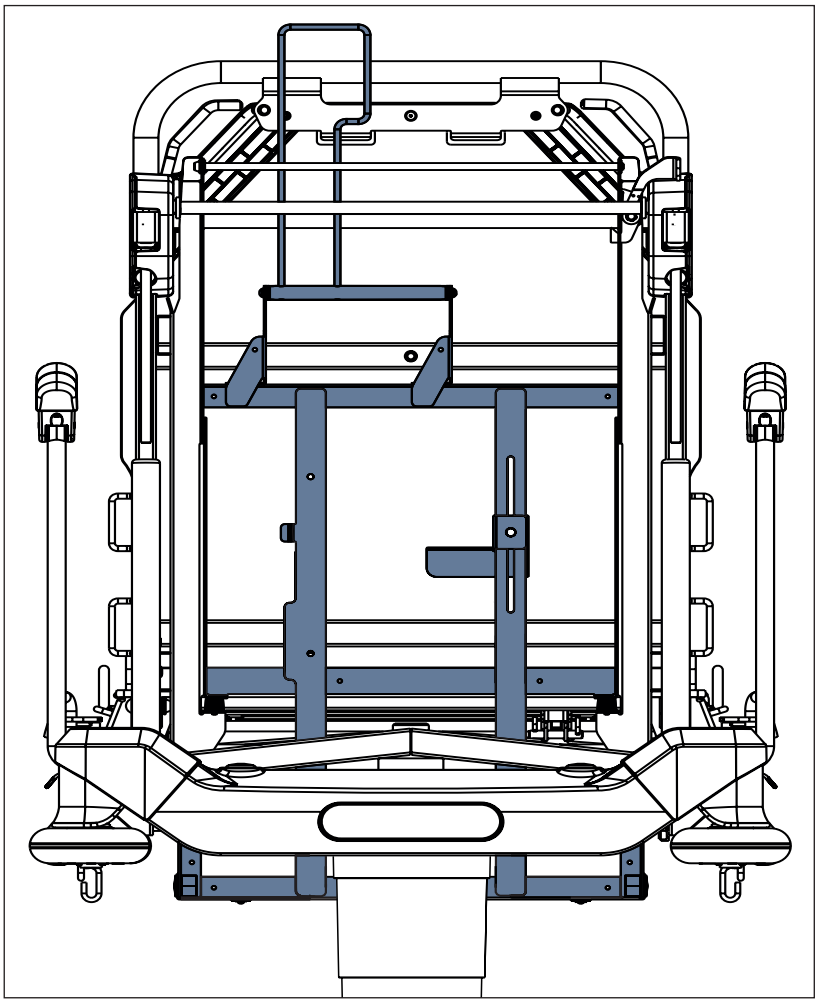

Obr. Nejvzdálenější pozice Nastavitelného držáku rentgenové kazety (pod zádovým dílem)

Nejvzdálenější pozice

► Vyklopte prodloužení Držáku rentgenové kazety (Nastavitelný držák rentgenové kazety nebo Zafixovaný držák rentgenové kazety), abyste prodloužili Držák rentgenové kazety.
► Zatlačte Držák rentgenové kazety pod zádový díl (nebo také pod stehenní díl v případě Sprintu 100 s dvoudílnou ložnou plochou) do nejvzdálenější pozice.
► Ujistěte se, že Držák rentgenové kazety zůstává na svém místě.

13.8.1 Instrukce pro rentgenové vyšetření

► Ujistěte se, že je pacient uprostřed lůžka.
► Ujistěte se, že je zádový díl v nejnižší pozici a postranice jsou zvednuté.
► Vytáhněte Držák rentgenové kazety.
► Vložte rentgenovou kazetu (maximální rozměry 58 cm × 46 cm x 2,4 cm pro Zafixovaný držák rentgenové kazety a 47 cm x 46 cm x 2,2 cm pro Nastavitelný držák rentgenové kazety) do Držáku rentgenové kazety v horizontální poloze. Pokud je rentgenová kazeta dlouhá 30 cm až 47 cm, fixujte ji v případě Nastavitelného držáku rentgenové kazety pomocí nastavovací růžice.
► Vložte zpátky Držák rentgenové kazety s rentgenovou kazetou do vybrané pozice pod zádový díl (nebo také pod stehenní díl v případě Sprintu 100 s dvoudílnou ložnou plochou).
► Nastavte parametry rentgenovacího zařízení a pořiďte snímek.

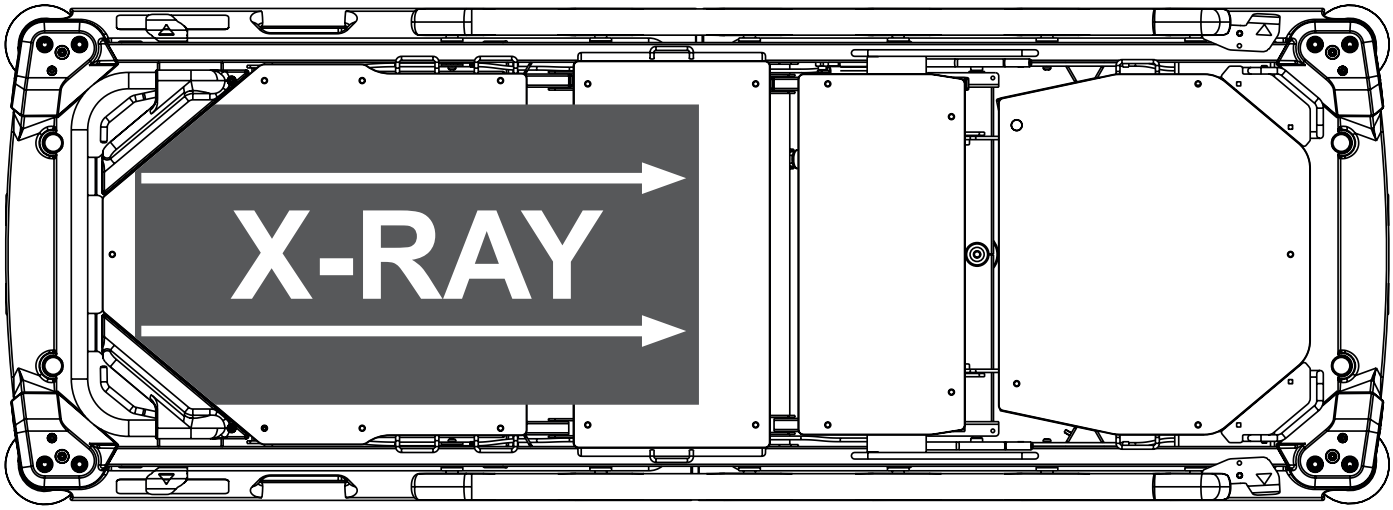

Obr. Rozsah rentgenového vyšetření pod zádovým dílem (Sprint 100 s čtyřdílnou ložnou plochou)

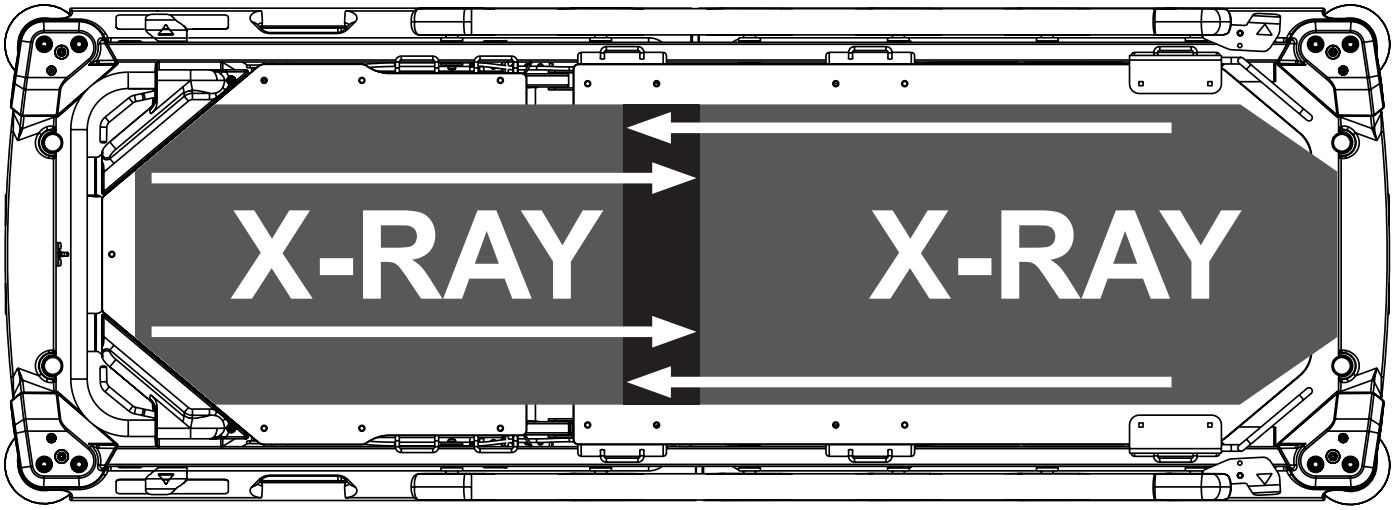

Obr. Rozsah rentgenového vyšetření pod zádovým dílem a pod stehenním dílem (Sprint 100 s dvoudílnou ložnou plochou)

Rozsah rentgenového vyšetření (Sprint 100 s dvoudílnou ložnou plochou)

Je možné provádět rentgenové vyšetření pod všemi částmi ložné plochy Sprintu 100 s dvoudílnou ložnou plochou, protože oba držáky rentgenové kazety mohou být umístěny pod zádovým dílem nebo pod stehenním dílem.

14 Čištění/dezinfekce

VÝSTRAHA!
Riziko úrazu v důsledku náhodného pohybu lůžka!
► V průběhu čištění musíte zajistit, aby nedošlo k sešlápnutí pedálů.

VÝSTRAHA!
Pokud olej uniká z hydraulické jednotky nebo plynových pružin, kontaktujte servisní oddělení výrobce!

VAROVÁNÍ!
Riziko věcných škod způsobené nesprávným čištěním/dezinfekcí!
► K čištění lůžka nepoužívejte mycí tunely.
► Nepoužívejte tlakové ani parní čističe.
► Postupujte podle pokynů a dodržujte dávkování doporučené výrobcem.
► Ujistěte se, že dezinfekční prostředky budou vybírány a používány výhradně kvalifikovanými odborníky na hygienu.
► Při čištění a dezinfekci mějte na zřeteli použité materiály! Informace naleznete v následující tabulce.
► **Zkontrolujte, zda jsou použité čisticí a dezinfekční prostředky vhodné pro materiály, z nichž se výrobky skládají! Informace naleznete v následující tabulce.**

KOMPONENTY LŮŽKA, KTERÉ SE MAJÍ ČISTIT **Komponenty, které nejsou uvedeny v tomto sloupci, nečistěte!**	MATERIÁLY (POVRCHY UVEDENÝCH KOMPONENT LŮŽKA) **Kompetentní uživatel je povinen zkontrolovat, zda jsou použité čisticí a dezinfekční prostředky vhodné pro uvedené materiály!**
Hlavový konec a nožní konec lůžka	polypropylen (PP) + lakovaná ocel
Postranice	polypropylen (PP) + lakovaná ocel
Kryt ložné plochy (zádový díl)	vysokotlaký laminát (HPL)
Kryt ložné plochy (stehenní díl/nožní sekce)	vysokotlaký laminát (HPL)
Kryt ložné plochy (lýtkový díl)	Pouze Sprint 100 se 4dílnou ložnou plochou: vysokotlaký laminát (HPL)
Sedací díl	Pouze Sprint 100 se 4dílnou ložnou plochou: vysokotlaký laminát (HPL)
Kolečka	polypropylen (PP)
Ovládací páky koleček, zvedací páky s pedály, spouštěcí páky s pedály	Polyamid (PA6) + lakovaná ocel
Rám ložné plochy	Lakovaná ocel
Potahy sloupků	polypropylen (PP)
Kryt podvozku	Akrylonitrilbutadienstyren (ABS)
Kryty rohů	polypropylen (PP)
Kryty boků ložné plochy	polypropylen (PP)
Rohové nárazníky	polypropylen (PP)
Štítky	BO319-transfer PET bílý horní díl / S8002 / HF140 s laminací PP20, matný průhledný
Kolejnice na příslušenství	Lakovaná ocel + nerezová ocel
Pevná madla, skládací madla	Lakovaná ocel
Skládací infuzní držáky	Lakovaná ocel + nerezová ocel+ polypropylen (PP)

Pro bezpečné a šetrné čištění:

► Nepoužívejte žádné silné kyseliny ani zásady (optimální rozsah pH je 6–8).
► Používejte výhradně čisticí prostředky, které jsou vhodné pro čištění zdravotnických zařízení.
► Nepoužívejte abrazivní prášky, ocelovou vlnu nebo jiné materiály a čisticí prostředky, které by mohly poškodit aktivní dekubitní matraci.
► Nikdy nepoužívejte žádné leptavé nebo žíravé čisticí prostředky.
► Nikdy nepoužívejte čisticí prostředky, které způsobují usazování uhličitanu vápenatého.
► Nikdy nepoužívejte čisticí prostředky s rozpouštědly, které by mohly ovlivnit strukturu a konzistenci plastů (benzen, toluen, aceton, atd.).
► Dodržujte místní směrnice týkající se kontroly infekce.
► Ujistěte se, že jsou všechny používané čisticí prostředky schváleny:
- pro zařízení, v němž se má používat aktivní dekubitní matrace,
- agenturou pro ochranu životního prostředí příslušné země, ve které má být aktivní dekubitní matrace používána.

14.1 Čištění (Sprint 100)

Lůžko připravte k čištění takto:

► Zvedněte ložnou plochu do nejvyšší polohy.
► Nastavte zádový a stehenní díl tak, abyste měli přístup k rubovým stranám.
► Posuňte lůžko na místo, kde se bude čistit.
► Zablokujte brzdy na lůžku.

14.1.1 Čištění před střídáním pacienta

Vyčistěte následující díly lůžka:

- Všechny ovládací prvky pro nastavení lůžka
- Všechna madla
- Čela lůžka
- Postranice (v nejvyšší poloze)
- Volně přístupné povrchy matrace
- Lišta příslušenství

14.1.2 Denní čištění

Vyčistěte následující díly lůžka:

- Všechny ovládací prvky pro nastavení lůžka
- Všechna madla
- Čela lůžka
- Postranice (v nejvyšší poloze)
- Volně přístupné povrchy matrace
- Lišta příslušenství
- Všechny kryty ložné plochy
- Plastové kryty podvozku
- Kryt sloupů
- Matraci ze všech stran
- Volně přístupné kovové části ložné plochy
- Tvarovku pouzdra infuzního stojanu
- Nárazníky
- Kolečka
- Brzdy

14.1.3 Kompletní čištění a dezinfekce

Vyčistěte následující díly lůžka:

- Všechny ovládací prvky pro nastavení lůžka
- Všechna madla
- Čela lůžka
- Postranice (v nejvyšší poloze)
- Volně přístupné povrchy matrace
- Lišta příslušenství
- Všechny kryty ložné plochy
- Plastové kryty podvozku
- Kryt sloupů
- Matraci ze všech stran
- Volně přístupné kovové části ložné plochy
- Tvarovku pouzdra infuzního stojanu
- Nárazníky
- Kolečka
- Brzdy

15 Řešení problémů

Chyba/porucha	Příčina	Řešení
Nastavení výšky ložné plochy není možné	Překážka na krytu podvozku	Odstraňte překážku.
	Překážka pod pedály	Odstraňte překážku.
	Vadný pedál.	Informujte servisní oddělení výrobce.
Snížení zádového dílu ze vzpřímené polohy není možné	Překážka pod zádovým dílem nebo v hnacím mechanismu.	Odstraňte překážku
	Uvolňovací rukojeť zádového dílu je vadná	Informujte servisní oddělení výrobce.
Nastavení postranice není možné	Překážka v mechanismu uvolnění postranice	Odstraňte překážku.
	Mechanismus uvolnění postranice je vadný.	Informujte servisní oddělení výrobce.
Vadné brzdy	Překážka blokuje brzdy mechanicky	Odstraňte překážku.
	Brzdový mechanismus je vadný	Informujte servisní oddělení výrobce.

16 Údržba

VAROVÁNÍ!
Nebezpečí poranění při práci s lůžkem!
► Před instalací, servisním zásahem, prováděním údržby a demontáží se ujistěte, že jsou kolečka lůžka zablokována.

VAROVÁNÍ!
Riziko poranění v důsledku závady lůžka!
► Vadné lůžko okamžitě nechte opravit.
► Pokud závadu nelze opravit, lůžko nepoužívejte.

POZOR!
Riziko věcných škod způsobené nesprávnou údržbou!
► Ujistěte se, že údržbu bude provádět výhradně zákaznický servis výrobce nebo autorizovaný servisní personál certifikovaný výrobcem.
► Pokud závadu nelze opravit, lůžko nepoužívejte.

Společnost LINET® doporučuje připevnit na lůžko plaketu prováděné údržby.

16.1 Pravidelná údržba

► Pravidelně kontrolujte pohyblivé části na opotřebení.
► Pravidelně provádějte vizuální kontrolu výrobku (v případě potřeby s dodacím listem).
► Pokud chybí některé části výrobku, požádejte o dodání originálních náhradních dílů servisní oddělení výrobce.
► O originální náhradní díly jako náhradu za jakékoli poškozené díly výrobku požádejte servisní oddělení výrobce.
► Pravidelně kontrolujte správnou funkci veškerého příslušenství.
► Poškozené příslušenství ihned vyměňte.

16.2 Náhradní díly

Výrobní štítek se nachází na rámu ložné plochy. Na výrobním štítku jsou informace pro reklamace a objednávání náhradních dílů.

Informace o náhradních dílech získáte zde:
- Zákaznický servis výrobce
- Obchodní oddělení

16.3 Bezpečnostní technické kontroly

VAROVÁNÍ!
Riziko poranění v důsledku nesprávných bezpečnostních technických kontrol!
► Ujistěte se, že bezpečnostní technické kontroly bude provádět výhradně zákaznický servis výrobce nebo autorizovaný servisní personál certifikovaný výrobcem.
► Ujistěte se, že bezpečnostní kontroly budou zaznamenávány do protokolu servisu a údržby.

Bezpečnostní technické kontroly zdravotního lůžka musí být prováděny nejméně jednou za 12 měsíců.

Postup provádění bezpečnostních technických kontrol stanoví norma EN 62353:2014.

POZNÁMKA Na vyžádání poskytne výrobce servisnímu personálu za účelem oprav zařízení, která podle označení výrobcem může servisní personál opravovat, servisní dokumentaci (např. schémata elektrických obvodů, seznamy dílů a komponent, popisy, kalibrační instrukce atd.).

17 Likvidace

17.1 Ochrana životního prostředí

Společnost LINET® si je vědoma důležitosti ochrany životního prostředí pro budoucí generace. V rámci celé společnosti je aplikován systém environmentálního managementu, který je v souladu s mezinárodně dohodnutou normou ISO 14001. Splnění požadavků této normy je každoročně testováno externím auditem vykonávaným autorizovanou společností.

Materiály použité v tomto výrobku nejsou pro životní prostředí nebezpečné. Výrobky společnosti LINET® splňují platné požadavky vnitrostátní i evropské legislativy v oblastech **RoHS** a **REACH**, neobsahují tedy žádné zakázané látky v nadměrných množstvích. Žádný z dřevěných dílů není vyroben z tropického dřeva (jako je mahagon, palisandr, eben, týk atd.) nebo ze dřeva z amazonské oblasti nebo podobných deštných pralesů. Hluk výrobku (hladina akustického tlaku) splňuje požadavky nařízení na ochranu veřejného zdraví před nežádoucími účinky hluku a vibrací v chráněných vnitřních prostorách staveb (podle normy IEC 60601-2-52). Použité obalové materiály splňují požadavky **zákona o obalech**.
Ohledně likvidace obalových materiálů po instalaci výrobků a možnosti bezplatného zpětného odběru obalů prostřednictvím autorizované společnosti (podrobnější informace najdete na stránkách **www.linet.cz**) se obraťte na svého obchodního zástupce nebo na zákaznický servis výrobce.

17.2 Likvidace

17.2.1 V rámci Evropy

Likvidace zařízení:

► Zařízení nesmí být likvidováno jako komunální odpad.
► Toto zařízení likvidujte na určených sběrných místech nebo místech zpětného odběru.

Společnost LINET® je zapojena do sběrného systému spolu se společností REMA Systém zajišťující zpětný odběr (viz **www.rema-system.cz/sberna-mista/**).
Dopravením elektrických a elektronických zařízení do místa zpětného odběru se zapojujete do recyklace a šetříte prvotní suroviny a zároveň chráníte životní prostředí před účinky neodborné likvidace.

17.2.2 Mimo Evropu

► Likvidaci výrobku nebo jeho součástí provádějte v souladu s místními zákony a předpisy!
► Likvidací zařízení pověřte autorizovanou firmu pro nakládání s odpady!

18 Záruka

Společnost LINET ® nese odpovědnost pouze za bezpečnost a spolehlivost takových produktů, u nichž je pravidelně prováděn servis, údržba a které jsou používány v souladu s bezpečnostními směrnicemi.

Vznikne-li závažná závada, kterou nelze opravit během údržby:

► Lůžko již nepoužívejte.

Na tento produkt se vztahuje záruka 24 měsíců od data nákupu. Záruka se vztahuje na všechny materiály a závady a chyby související s výrobou. Závady a chyby způsobené nesprávným používáním a vnějšími vlivy nejsou zárukou kryty. Oprávněné reklamace budou během záruční doby vyřízeny bezplatně. U všech záručních servisních zásahů je vyžadován doklad o koupi s datem nákupu. Platí naše standardní pravidla a podmínky.

19 Normy a předpisy

Aplikované normy jsou uvedeny v Prohlášení o shodě.

Výrobce dodržuje certifikovaný systém řízení jakosti podle následujících norem:

- **ISO 9001**
- **ISO 14001**
- **ISO 13485**
- **MDSAP (Medical Device Single Audit Program)**

Vyplněná příloha č. 2_6 tvoří nedílnou součást nabídky účastníka zadávacího řízení.

Název části veřejné zakázky: Transportní lůžka

Část veřejné zakázky: 6

Podrobnosti předmětu veřejné zakázky (technické podmínky)

Zadavatel požaduje dodávku nových, nepoužitých přístrojů a jejich částí. Nepřipouští možnost dodávky repasovaných přístrojů nebo jejich částí.

Zadavatel v případech, kdy u parametrů v technické specifikaci není stanoven min./max. rozsah nebo min. či max. hodnota připouští použít pro splnění parametru obecné pravidlo odchylky +/- 10 % od zadaných parametrů. Musí však být dosaženo naplnění požadovaných medicínských výkonů.

Dodavatel vyplní tabulku níže v pravém sloupci „Splněno ANO / NE“. V úvodu pravého sloupce dodavatel **vybere ANO nebo NE podle toho, zda nabízený přístroj** (zařízení, zboží) **komplexně splňuje požadavky zadavatele**. Také u každého řádku, ve kterém je zadavatelem stanoven a požadován konkrétní parametr, dodavatel v příslušném pravém sloupci doplní ANO nebo NE, zda je požadavek splněn a napíše konkrétní nabízený parametr (je-li to možné).

Pokud v této části tabulky uvede dodavatel v pravém sloupci „NE“, bude vyloučen ze zadávacího řízení. Jedná o požadavek zadavatele absolutní a musí být splněn. To platí i v případě, pokud některý parametr nebude vyhovovat nebo nebude objasněn.

Technická specifikace

Dodavatel vyplní zvýrazněná pole

Transportní lůžko	
Výrobce	**L I N E T spol. s r.o.**
Typ / Model	**Sprint 100**
Záruka v měsících (min. 24 měsíců)	**24 měsíců**
Počet ks	**14**
Cena v Kč bez DPH za 1 kus	**134 073,21 Kč**
Cena v Kč bez DPH celkem za počet kusů	**1 877 025,00 Kč**
DPH v Kč celkem samostatně	**394 175,25 Kč**
Cena v Kč včetně DPH celkem	**2 271 200,25 Kč**

Základní vlastnosti přístroje

Číslo	**Specifikace**	**Splněno ANO / NE**	**Konkrétní specifikace / hodnota**
1.1	Polohovatelná ložná plocha 2dílná na 2 teleskopických sloupech.	ANO	
1.2	Výškové nastavení min. 60-85 cm pomocí hydraulické nožní pumpy.	ANO	56,5 – 89 cm

1.3	Trendelenburgova a reversní Trendelenburgova poloha nastavitelná min. +12°/-12°.	ANO	+18°/-18°
1.4	Zádový díl nastavitelný od min. 0° do 70°, polohování pomocí plyn. pružin.	ANO	od 0° do 90°
1.5	Ložná plocha RTG transparentní, kompatibilní pro C rameno a s držákem RTG kazety.	ANO	
1.6	Komfortní matrace pro delší pobyt pacienta na lůžku, s voděodolným paropropustným antistatickým potahem, výška min. 8 cm.	ANO	Comfort, výška 10 cm
1.7	Integrované sklopné postranice nepřesahující vnější obry lůžka, bezpečné sklápění postranic s tlumičem či plynovou pružinou, ochrana proti nechtěnému spuštění.	ANO	
1.8	Kolečka s centrálním ovládáním brzd ze všech 4 stran, průměr min. 200 mm + páté centrální kolečko pro snadný transport a manipulaci.	ANO	200 mm
1.9	Prostor na umístění tlakové lahve O2.	ANO	
1.10	Držáky a pouzdra na příslušenství.	ANO	
1.11	Po stranách univerzální lišty s držáky na drobné příslušenství.	ANO	
1.12	Ochranné nárazové prvky v rozích (např. kolečka).	ANO	
1.13	2x výsuvný či sklopný infuzní stojan u hlavy pacienta.	ANO	
1.14	Integrovaná výsuvná či sklopná řídící madla.	ANO	
1.15	Nosnost min. 250 kg.	ANO	320 kg
1.16	Rozměry ložné plochy (matrace) min. 190 x 60 cm.	ANO	193 x 66 cm
1.17	Polička na monitor, sklopná.	ANO	
1.18	Držák papírové role.	ANO	

** Pokud se kdekoliv v zadávacích podmínkách vyskytne požadavek nebo odkaz na obchodní firmy, názvy nebo jména a příjmení, specifická označení zboží a služeb, které platí pro určitou osobu, popřípadě její organizační složku za příznačné, patenty na vynálezy, užitné vzory, průmyslové vzory, ochranné známky nebo označení původu, je účastník oprávněn navrhnout i jiné, kvalitativně a technicky obdobné řešení, které musí splňovat technické a funkční požadavky zadavatele uvedené v zadávacích podmínkách, neboť se jedná pouze o vymezení požadovaného standardu.*

Doplňující informace:

- v rámci záruky budou BTK prováděny zdarma
- klasifikační třída zdravotnického přístroje: I
- uveďte nároky na kalibraci, validaci případně jiná metrologická ověření a jejich četnost (pokud přístroj tyto úkony nevyžaduje, uveďte to také): přístroj tyto úkony nevyžaduje

EVROPSKÁ UNIE
Evropský fond pro regionální rozvoj
Integrovaný regionální operační program

MINISTERSTVO PRO MÍSTNÍ ROZVOJ ČR

PŘÍLOHA Č. 3 KUPNÍ SMLOUVY – ZÁVAZNÝ VZOR PŘEDÁVACÍHO PROTOKOLU

Zástupce prodávajícího:								
Zástupci kupujícího:	1. pracovník technického úseku: 2. pověřená osoba zdravotnického oddělení (*primář/zástupce primáře*):							
Název zboží / výrobce / výrobní číslo	Počet kusů	Stav obalů zboží	Výsledek montáže, instalace, uvedení zboží do provozu	Výsledek ukázky funkčnosti zboží	Výsledek provedení testů a zkoušek, ověření deklarovaných technických parametrů	školení zdravotnického personálu a pracovníka oddělení obslužných klinických činností kupujícího, včetně vystavení protokolu a protokolu opravňujícího provádět instruktáže (ANO / NE)	Seznam předávané dokumentace	Zjištěné vady ANO / NE

Výsledek předání a převzetí zboží:			
Popis zjištěných vad při předání zboží:	Zboží	Popis vady	Dohodnuté datum odstranění vady

V _____, dne _____

_____

zástupce prodávajícího

(jméno, razítko a podpis)

_____

zástupce kupujícího 1.

(jméno, razítko a podpis)

_____

zástupce kupujícího 2.

(jméno, razítko a podpis)

Allianz pojišťovna, a.s.
generální ředitelství
Ke Štvanici 656/3, 186 00 PRAHA 8, Česká republika

Potvrzení o pojištění

1.1 Pojistník

L I N E T spol. s r.o.
Slaný - Želevčice čp. 5
274 01 Slaný – Želevčice, Česká republika

1.2. Pojištění

- v rozsahu dle master cover (mezinárodní pojistné krytí)

L I N E T spol. s r.o.
Slaný - Želevčice čp. 5
274 01 Slaný – Želevčice, Česká republika

Mateřská škola Linetka, s.r.o.
Želevčice 5
274 01 Slaný-Želevčice, Česká republika

LINET Holding s.r.o.
Želevčice čp. 5
274 01 Slaný, Česká republika

BORCAD Medical a.s.
Fryčovice 673
739 45 Fryčovice, Česká republika

LINET France SAS
7, rue Augustin Fresnel, Z.I. N° 1,
37170 Chambray les Tours, France

LINET Italia
Via Galileo Galilei, 48,
25020 Poncarale (Bs), Italia

LINET Sweden
Vallgatan 5,
170 67 Solna, Sverige, Sweden

LINET UK
LINET House, 11 Brunel Way,
Segensworth East, Fareham,Hampshire, PO15 5TX, United Kingdom

wissner-bosserhoff GmbH
Hauptstraße 4-6
58739 Wickede (Ruhr), Germany

wissner-bosserhoff Holding GmbH
Hauptstraße 4-6
58739 Wickede (Ruhr), Germany

wissner-bosserhoff Services GmbH
Hauptstraße 4-6
58739 Wickede (Ruhr), Germany

wissner-bosserhoff Nederland B.V.
Keerweer 42,
NL-3316 KA Dordrecht, Netherlands

LINET Group SE
Keerweer 42,
3316KA Dordrecht, Netherlands

wissner-bosserhoff belgium bvba / sprl
Bedrijvenlaan 1,
2800 Mechelen, Belgium

ESRI, Limited company
Evenementenlaan 8
3001 Leuven, Belgium

LINET do Brasil, Ltda.
Alameda Santos 787, cj. 32
São Paulo, SP, CEP 09310-050, Brazil

LINET Iberia S.L.U.
C/ Bruselas 8, Las Rozas
E-28232 Madrid, Spain

wissner-bosserhoff Mexico S de RL de CV
Av. Paseo de Las Americas #41, PB. 3era Seccion Lomas Verdes
53125, Naucalpan , Mexico

Linet MEA
Premises: B307, Floor: 03, Building: 01
Dubai, United Arab Emirates

Linet Australia Pty Ltd
Level 7, 66 Hunter Street
Sydney NSW 2000, Australia

HOSPITAL AT HOME (WAGGA WAGGA) PTY LTD
ACN 159000870 (ABN 36 159 000 870)
Australia

Pegasus HEALTH GROUP PTY LTD
ACN 003 109 073 (ABN 43 003 109 073)
Australia

Certitude Healthcare Pty Ptd as trustee for Certitude Healthcare Trust
ABN 38 553 861 029
Australia

Certitude Healthcare Pty Ltd.
ACN 620371468 (ABN 85 620 371 468)
Australia

Bigla Care AG
Bahnhofstr. 4
CH-3507 Biglen, Switzerland

LINET Canada Inc.
40 King Street West, Suite 5800
Toronto ON M5H 3S1, Canada

Smart Care Austria GmbH
Grabenweg 72
6020 Innsbruck, Austria

1.3 Číslo pojistné smlouvy

C550018836

1.4 Pojistitel

Allianz pojišťovna, a.s.
Ke Štvanici 656/3,186 00 Praha 8, Česká republika
IČO: 471 15 971
spisová značka B 1815, vedená Městským soudem v Praze

2. Druh pojištění

Odpovědnost za škodu nebo jinou újmu způsobenou provozní činností a vadou výrobku včetně mezinárodního pojistného krytí (Master Cover) pro výše uvedené zahraniční společnosti

Rozsah dle Master-Cover:
- Rozdíl v limitech plnění (Difference in Limits)
- Rozdíl v podmínkách (Difference in Conditions)
- Vyčerpání lokálního LP (Step Down)

3. Limity plnění

CZK 400 000 000,- pro jednu a všechny pojistné události vzniklé během jednoho pojistného období, včetně sublimitu pojistného plnění
CZK 15,000,000,-- pro jednu a všechny pojistné události vzniklé během jednoho pojistného období pro pojištění čistých finančních škod

4. Územní platnost

Celý svět

5. Pojistné období

5.1 Počátek pojistného období

1.4.2023; 00,00

5.2 Konec pojistného období

1.4.2024; 00,00

V Praze dne 28.03.2023

.....
Allianz pojišťovna, a.s.

Toto Potvrzení o pojištění je vytvořeno pro účely pojištěného a má pouze informativní hodnotu. Jediným závazným dokumentem je pojistná smlouva, na niž se toto Potvrzení o pojištění odvolává, s tím, že zde uvedené limity plnění mohou být sníženy o vyplacené škody.