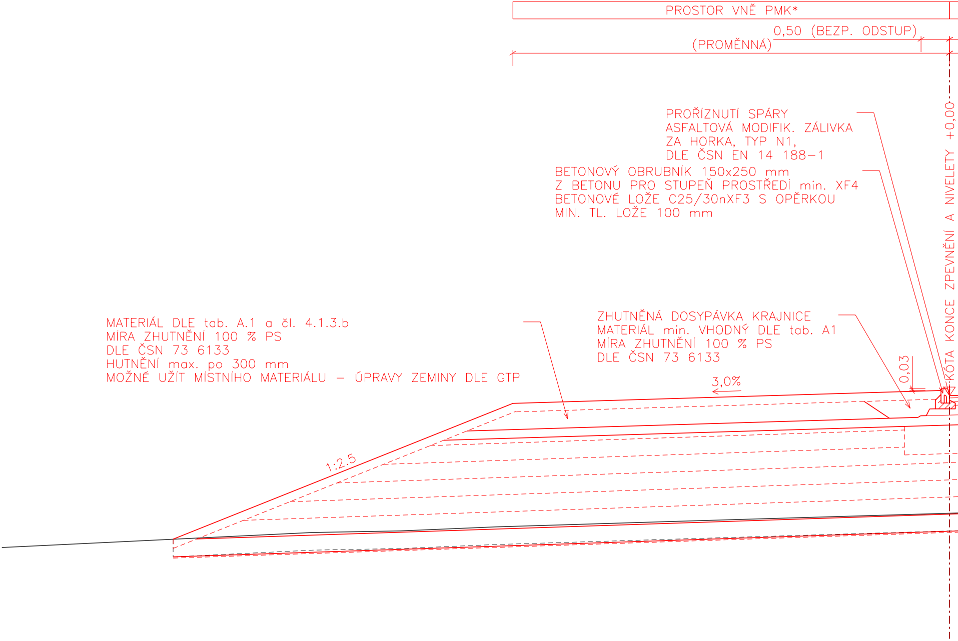

PROŘÍZNUTÍ SPÁRY
ASFALTOVÁ MODIFIK. ZÁLIVKA
ZA HORKA, TYP N1,
DLE ČSN EN 14 188–1

BETONOVÝ OBRUBNÍK 150x250 mm
Z BETONU PRO STUPEŇ PROSTŘEDÍ min. XF4
BETONOVÉ LOŽE C25/30nXF3 S OPĚRKOU
MIN. TL. LOŽE 100 mm

MATERIÁL DLE tab. A.1 a čl. 4.1.3.b
MÍRA ZHUTNĚNÍ 100 % PS
DLE ČSN 73 6133
HUTNĚNÍ max. po 300 mm
MOŽNÉ UŽÍT MÍSTNÍHO MATERIÁLU – ÚPRAVY ZEMINY DLE GTP

ZHUTNĚNÁ DOSYPÁVKA KRAJNICE
MATERIÁL min. VHODNÝ DLE tab. A1
MÍRA ZHUTNĚNÍ 100 % PS
DLE ČSN 73 6133

PROSTOR VNĚ PMK*
0,50 (BEZP. ODSTUP)
(PROMĚNNÁ)
KÓTA KONCE ZPEVNĚNÍ A NIVELETY +0,00
0,03
3,0%
1:2.5

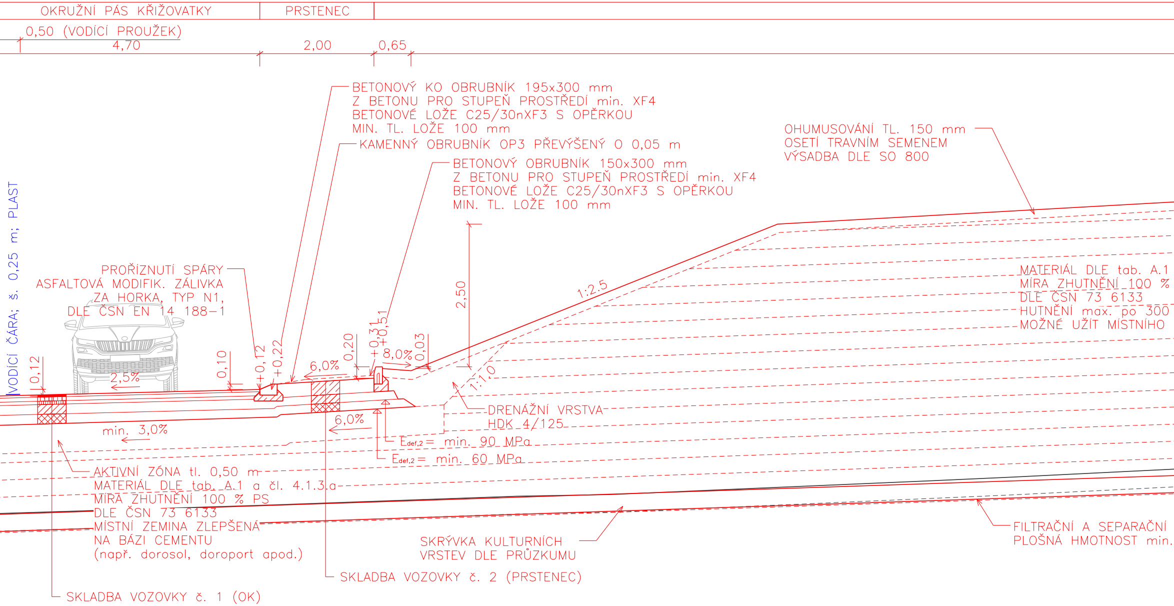
OKRUŽNÍ PÁS KŘIŽOVATKY
PRSTENEC
0,50 (VODÍCÍ PROUŽEK)
4,70
2,00
0,65
BETONOVÝ KO OBRUBNÍK 195x300 mm
Z BETONU PRO STUPEŇ PROSTŘEDÍ min. XF4
BETONOVÉ LOŽE C25/30nXF3 S OPĚRKOU
MIN. TL. LOŽE 100 mm
KAMENNÝ OBRUBNÍK OP3 PŘEVÝŠENÝ O 0,05 m
BETONOVÝ OBRUBNÍK 150x300 mm
Z BETONU PRO STUPEŇ PROSTŘEDÍ min. XF4
BETONOVÉ LOŽE C25/30nXF3 S OPĚRKOU
MIN. TL. LOŽE 100 mm
OHUMUSOVÁNÍ TL. 150 mm
OSETÍ TRAVNÍM SEMENEM
VÝSADBA DLE SO 800
VODÍCÍ ČÁRA; š. 0,25 m; PLAST
PROŘÍZNUTÍ SPÁRY
ASFALTOVÁ MODIFIK. ZÁLIVKA
ZA HORKA, TYP N1,
DLE ČSN EN 14 188-1
2,50
1:2,5
MATERIÁL DLE tab. A.1
MÍRA ZHUTNĚNÍ 100 %
DLE ČSN 73 6133
HUTNĚNÍ max. po 300
MOŽNÉ UŽÍT MÍSTNÍHO
0,12
2,5%
0,10
+0,12
+0,22
6,0%
0,20
+0,31
+0,51
8,0%
0,03
1:1,0
DRENÁŽNÍ VRSTVA
HDK 4/125
6,0%
min. 3,0%
E$_{def,2}$ = min. 90 MPa
E$_{def,2}$ = min. 60 MPa
AKTIVNÍ ZÓNA tl. 0,50 m
MATERIÁL DLE tab. A.1 a čl. 4.1.3.a
MÍRA ZHUTNĚNÍ 100 % PS
DLE ČSN 73 6133
MÍSTNÍ ZEMINA ZLEPŠENÁ
NA BÁZI CEMENTU
(např. dorosol, doroport apod.)
SKRÝVKA KULTURNÍCH
VRSTEV DLE PRŮZKUMU
FILTRAČNÍ A SEPARAČNÍ
PLOŠNÁ HMOTNOST min.
SKLADBA VOZOVKY č. 2 (PRSTENEC)
SKLADBA VOZOVKY č. 1 (OK)

SO 101 – OKRUŽNÍ KŘIŽOVATKA

STŘEDOVÝ OSTROV OKRUŽNÍ KŘIŽOVATKY

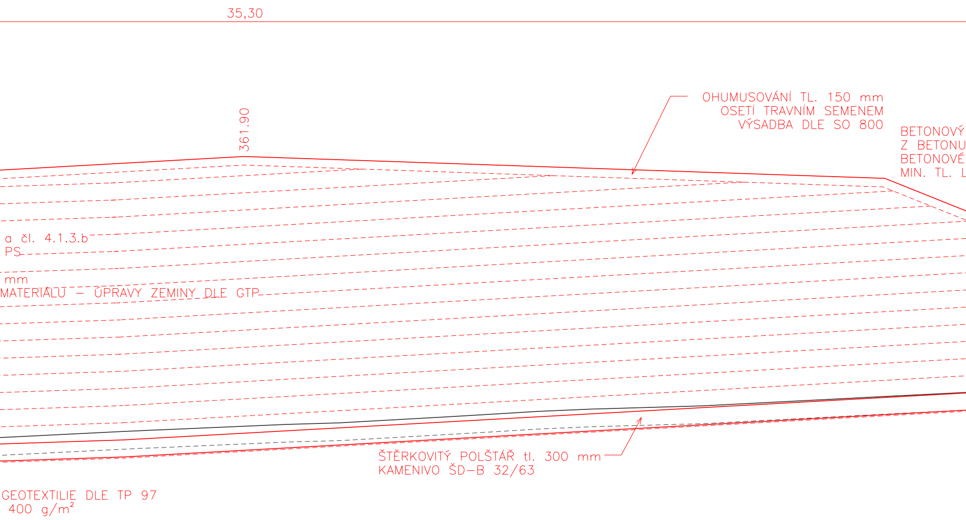
35,30
361.90
OHUMUSOVÁNÍ TL. 150 mm
OSETÍ TRAVNÍM SEMENEM
VÝSADBA DLE SO 800
BETONOVÝ
Z BETONU
BETONOVÉ
MIN. TL. L
a čl. 4.1.3.b
PS
mm
MATERIÁLU – ÚPRAVY ZEMINY DLE GTP
ŠTĚRKOVITÝ POLŠTÁŘ tl. 300 mm
KAMENIVO ŠD–B 32/63
GEOTEXTILIE DLE TP 97
400 g/m^2

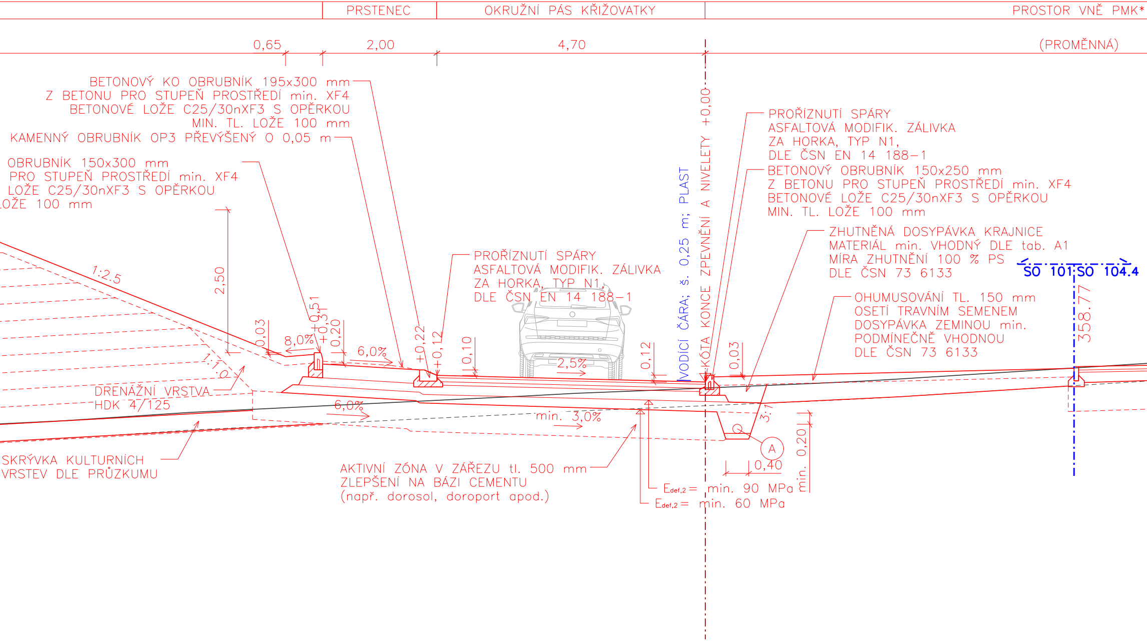
PRSTENEC
OKRUŽNÍ PÁS KŘIŽOVATKY
PROSTOR VNĚ PMK*
0,65
2,00
4,70
(PROMĚNNÁ)
BETONOVÝ KO OBRUBNÍK 195x300 mm
Z BETONU PRO STUPEŇ PROSTŘEDÍ min. XF4
BETONOVÉ LOŽE C25/30nXF3 S OPĚRKOU
MIN. TL. LOŽE 100 mm
KAMENNÝ OBRUBNÍK OP3 PŘEVÝŠENÝ O 0,05 m
OBRUBNÍK 150x300 mm
PRO STUPEŇ PROSTŘEDÍ min. XF4
LOŽE C25/30nXF3 S OPĚRKOU
OŽE 100 mm
PROŘÍZNUTÍ SPÁRY
ASFALTOVÁ MODIFIK. ZÁLIVKA
ZA HORKA, TYP N1,
DLE ČSN EN 14 188-1
BETONOVÝ OBRUBNÍK 150x250 mm
Z BETONU PRO STUPEŇ PROSTŘEDÍ min. XF4
BETONOVÉ LOŽE C25/30nXF3 S OPĚRKOU
MIN. TL. LOŽE 100 mm
ZHUTNĚNÁ DOSYPÁVKA KRAJNICE
MATERIÁL min. VHODNÝ DLE tab. A1
MÍRA ZHUTNĚNÍ 100 % PS
DLE ČSN 73 6133
OHUMUSOVÁNÍ TL. 150 mm
OSETÍ TRAVNÍM SEMENEM
DOSYPÁVKA ZEMINOU min.
PODMÍNEČNĚ VHODNOU
DLE ČSN 73 6133
PROŘÍZNUTÍ SPÁRY
ASFALTOVÁ MODIFIK. ZÁLIVKA
ZA HORKA, TYP N1,
DLE ČSN EN 14 188-1
VODÍCÍ ČÁRA; š. 0,25 m; PLAST
KÓTA KONCE ZPEVNĚNÍ A NIVELETY +0,00
SO 101
SO 104.4
358.77
1:2,5
2,50
0,03
8,0%
+0,51
+0,31
0,20
6,0%
+0,22
+0,12
0,10
2,5%
0,12
0,03
1:1,0
DRENÁŽNÍ VRSTVA
HDK 4/125
6,0%
min. 3,0%
3:1
A
0,40
min. 0,20
SKRÝVKA KULTURNÍCH
VRSTEV DLE PRŮZKUMU
AKTIVNÍ ZÓNA V ZÁŘEZU tl. 500 mm
ZLEPŠENÍ NA BÁZI CEMENTU
(např. dorosol, doroport apod.)
$E_{def,2}$ = min. 90 MPa
$E_{def,2}$ = min. 60 MPa

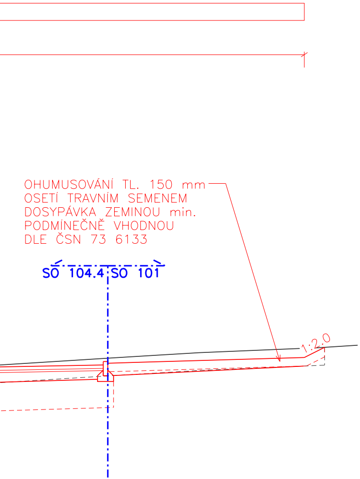
SO 104.4
SO 101
1:2,0

OHUMUSOVÁNÍ TL. 150 mm
OSETÍ TRAVNÍM SEMENEM
DOSYPÁVKA ZEMINOU min.
PODMÍNEČNĚ VHODNOU
DLE ČSN 73 6133

① SKLADBA VOZOVKY č. 1 (D0-N-3;TDZ II; PII DLE TP 170)

ASFALTOVÝ KOBEREC MASTIXOVÝ MODIFIK.	SMA 11S	40 mm	ČSN EN 13 108-5
S POSYPEM PŘEDOBALENÝM KAMENIVEM fr. 2/4		1,5 kg/m^2	
SPOJOVACÍ POSTŘIK KATION. MODIFIK. ASF. EMULZÍ	PS-CP	0,35 kg/m^2	ČSN 73 6129
ASFALTOVÝ BETON PRO LOŽNÍ VRSTVY MODIFIK.	ACL 16S	70 mm	ČSN EN 13 108-1
SPOJOVACÍ POSTŘIK KATION. MODIFIK. ASF. EMULZÍ	PS-CP	0,35 kg/m^2	ČSN 73 6129
ASFALTOVÝ BETON PRO PODKLADNÍ VRSTVY	ACP 16S	60 mm	ČSN EN 13 108-1
INFILTRAČNÍ POSTŘIK KATION. ASF. EMULZÍ	PI-C	0,60 kg/m^2	ČSN 73 6129
S POSYPEM PŘEDOBALENÝM KAMENIVEM HDK Gc85/15 fr. 2/4		3,0 kg/m^2	
KAMENIVO ZPEVNĚNÉ CEMENTEM	SC C8/10	170 mm	ČSN EN 14 227-1
ŠTĚRKODRŤ	ŠDA 0/32 (Ge)	min. 150 mm	ČSN EN 13 285
CELKEM		min. 490 mm	

② SKLADBA VOZOVKY č. 2 – PRSTENEC OKRUŽNÍ KŘIŽOVATKY

CEMENTOBETONOVÝ KRYT	CB I	240 mm	ČSN EN 13 877-1
CB KRYT ZE SUPERPLASTIFIKOVANÉHO BETONU			
KAMENIVO ZPEVNĚNÉ CEMENTEM	SC C8/10	150 mm	ČSN EN 14 227-1
ŠTĚRKODRŤ	ŠDA 0/32 (Ge)	min. 150 mm	ČSN EN 13 285
CELKEM		min. 540 mm	

Ⓐ PODÉLNÁ DRENÁŽ

PODÉLNÁ DRENÁŽ HDPE DN 160, PERFOROVANÁ 220° (min. 200 mm pod zemní plání)
KRUHOVÁ PEVNOST min. SN 8
ŠD LOŽE 0/22 tl. 0,10 m; OBSYP ŠP 8/32 DLE ČSN EN 13 285;
OBALENO FILTRAČNÍ A SEPARAČNÍ GEOTEXTÍLIÍ PLOŠNÉ HMOTNOSTI min. 400g/m2,
PODÉLNÁ PEVNOST V TAHU min. 18 kN/m

Ⓩ SKLADBA PŘÍKOPOVÝCH TVÁRNIC

PŘÍKOPOVÁ TVÁRNICE Z BETONU min. C30/37–XF4 š. ~600 mm
SPÁRY MEZI TVÁRNICEMI VYPLNĚNY CEM. MALTOU MC25–XF4
PO 5 m SPÁRA VYPLNĚNA PRUŽNÝM TMELEM
BETONOVÉ LOŽE C25/30nXF3 tl. min. 100 mm

POZNÁMKA:

* Prostor pro uložení inženýrských sítá. Proměnná šířka po délce trasy.
** Zlepšení aktivní zóny bude provedeno na základě průkazních zkoušek a se
a se souhlasem TDI a investora

D.1 Stavební část

D.1.1 Objekty pozemních komunikací včetně propustků

SO 101

Souřadnicový systém S-JTSK, Výškový systém Bpv

Objednatel:

KRÁLOVÉHRADECKÝ KRAJ
PIVOVARSKÉ NÁMĚSTÍ 1245
500 03 HRADEC KRÁLOVÉ

KRÁLOVÉHRADECKÝ KRAJ

Hlavní inženýr projektu:
Ing. Lukáš KOPEČEK

Čís. akce:
17 289 2

Společnost PRAGOPROJEKT/M-PROJEKCE – rozvoj centrální a průmyslové zóny

SPRÁVCE SPOLEČNOSTI:
PRAGOPROJEKT
PRAGOPROJEKT, a.s., K Ryšánce 1668/16, 147 54 Praha 4

SPOLEČNÍK SPOLEČNOSTI:
M - PROJEKCE
M-PROJEKCE s.r.o., Resslova 956, 500 02 Hradec Králové

Zhotovitel PD: M-PROJEKCE s.r.o., Resslova 956, 500 02 Hradec Králové, IČ: 05061415, www.m-projekce.cz, datová schránka: wk8u9eq
Zpracovatelský útvar: Pracoviště Praha – Freyova 82/27, 190 00 Praha 9, Tel.: +420 495 842 403, E-mail: info@m-projekce.cz

Navrhl/vypracoval: Ing. Lukáš KOPEČEK podpis:	Zodpovědný projektant: Ing. Petr Hájek podpis:	Vedoucí pracoviště: Ing. Václav Břichnáč
Technická kontrola: Ing. Václav Břichnáč podpis:	Hlavní inženýr projektu: Ing. Lukáš KOPEČEK podpis:	

M - PROJEKCE

Kraj:	KRÁLOVÉHRADECKÝ KRAJ	Číslo zakázky:	17 289 2
Místo stavby:	SOLNICE – PZ JIH	Číslo akce:	17 289
Objednatel:	KRÁLOVÉHRADECKÝ KRAJ; PIVOVARSKÉ NÁMĚSTÍ 1245; 500 03 HRADEC KRÁLOVÉ	Datum:	06/2021
Název stavby:		Formát:	10xA4
ROZVOJ CENTRÁLNÍ PRŮMYSLOVÉ ZÓNY A DOPRAVNÍ INFRASTRUKTURY, Solnice jih v rámci projektu "Rozšíření strategické průmyslové zóny Solnice - Kvasiny a zlepšení veřejné infrastruktury v Královéhradeckém regionu"		Měřítko:	1:50
		Stupeň: PDPS	Souprava:
Část:	SO 101 - Přístupová komunikace východ Vzorové příčné řez - okružní křižovatka	Číslo přílohy: 1.4.4	