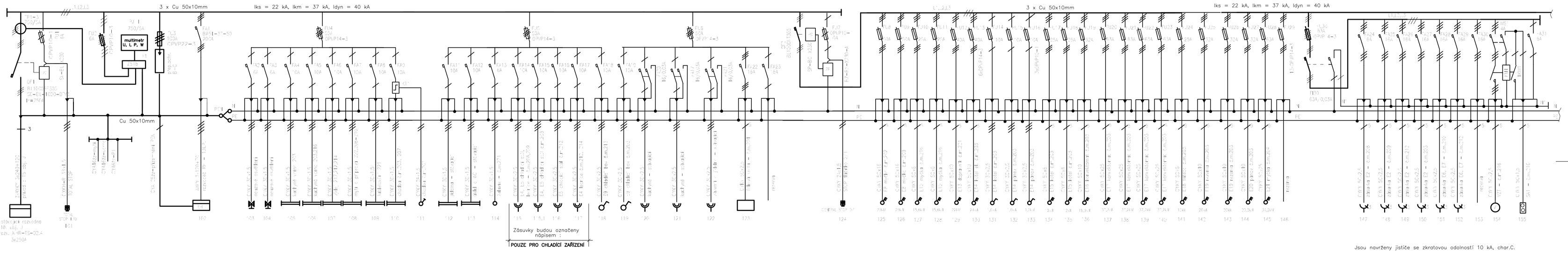

Jsou navrženy jističe se zkratovou odolností 10 kA, char.C.

Jsou navrženy jističe se zkratovou odolností 10 kA, char.C.

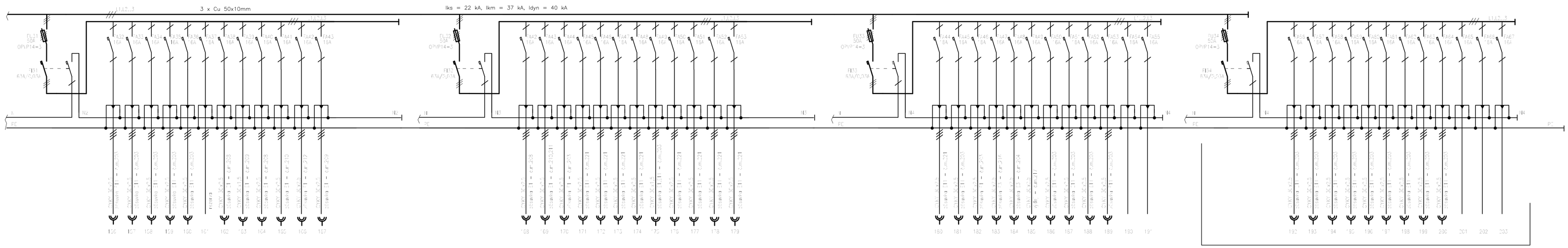

Jsou navrženy jističe se zkratovou odolností 10 kA, char.C.

Jsou navrženy jističe se zkratovou odolností 10 kA, char.C.

Jsou navrženy jističe se zkratovou odolností 10 kA, char.C.

Dozbrojení rozvaděče RK1 podle změny vybavení gastro.
Jsou navrženy jističe se zkratovou odolností 10 kA, char.C.

Skříňový rozvaděč jednostranný, 2 pole 600x400x2000mm a 1 pole 800x400x2000mm.
Krytí rozvaděče IP41, otevřený IP20
Přívod a vývody vrchem.

Napěťová soustava:
3/N/PE 400V 50Hz TN-C-S

Ochrana před úrazem elektrickým proudem provedena podle ČSN 33 2000-4-41, ed.3 :
- základní : polohou, krytím, izolací
- při poruše : automatickým odpojením od zdroje v soustavách TN

Změna č.1 – Dozbrojení rozvaděče RK1 – 03/2023.

KRESLIL	PROJEKTANT	ODPOV. PROJEKTANT	HP	KONTROLOVAL
ING. P. HARTMAN	ING. P. HARTMAN	ING. P. HARTMAN	ING. R. HUBKA	ING. R. HUBKA

PROJEKČNÍ A INŽENÝRSKÁ KANCELÁŘ
HURDÁLKOVA 206, 547 01 NÁCHOD
tel. 491 433 158 fax. 491 487 785

STAVEBNÍK	Královehradecký kraj, Pivovarské nám. 1245, Hradec Králové
MÍSTO STAVBY	Oblastní nemocnice Náchod
AKCE	**OBLASTNÍ NEMOCNICE NÁCHOD** **REKONSTRUKCE A PŘÍSTAVBA GASTRO PROVOZU PAVILONU L** DÍL EL - Silnoproud a hromosvody
OBSAH	ROZVADĚČ RK1-2.N.P.

STUPEŇ	DPS
DATUM	X/2021
ZAKÁZKOVÉ ČÍSLO	13/21
ARCHIVNÍ ČÍSLO	501
FORMÁT	6 x A4
MĚRÍTKO	ČÍSLO VÝKRESU EL - 006