Seznam listů:

Stránka:	Obsah:
1	Seznam listů
2	Zapojení přívodu - pole č.1
3	Zapojení měření - pole č.1
4	Zapojení silových vývodů - pole č.2
5	Zapojení silových vývodů - pole č.3
6	Zapojení silových vývodů - pole č.3
7	Zapojení silových vývodů - pole č.3
8	Zapojení silových vývodů - pole č.3
9	Zapojení silových vývodů - pole č.3
10	Zapojení - MET
11	Legenda
12	Pole rozváděče čelní pohled
13	Pole rozváděče čelní pohled dveře

Soustava - 3 PEN AC 50Hz 400V/TN-C (do místa rozdělení)
3 N-PE AC 50Hz 400V/TN-S

Ochrana před úrazem elektrickým proudem

Neživých částí - NORMÁLNÍ-automatickým odpojením od zdroje

- DOPLNĚNÁ-proudovým chráničem, doplňujícím pospojováním

Živých částí - krytím a izolací

Hlavní pospojování dle - ČSN 33 2000-4-41 ed.2, ČSN 33 2000-5-54 ed.2

Vnějčí vlivy určeny v protokolu, který je součástí projektové dokumentace.

Napěťová soustava :	3.N-PE , AC 400 / 230 V TN-C-S
Rozměr :	v.2100 mm - š.2600 mm - h.400 mm
Barva :	šedá
Přívod :	spodem
Vývod :	spodem a horem
IP :	30/20

Rozváděč RH-K

Projektant: Josef Mikyska, M-Projekt elektro, Erbenova 2366, 544 01 Dvůr Králové n.L., IČ: 609 08 726	Akce: Modernizace stravovacího provozu - Oblastní nemocnice Trutnov	Název: Rozváděč - RH-K	Projekt : 0115/20	Změna: Revize 10.2022	Datum: 05/2020	Příští: 2
	Investor: Královehradecký kraj, Pivovarské nám. 1245/2, 500 03 Hradec Králové	Seznam listů	Soubor : 07	Kreslil: Josef Mikyska	Schválil: Luděk Lejsek	Strana: 1

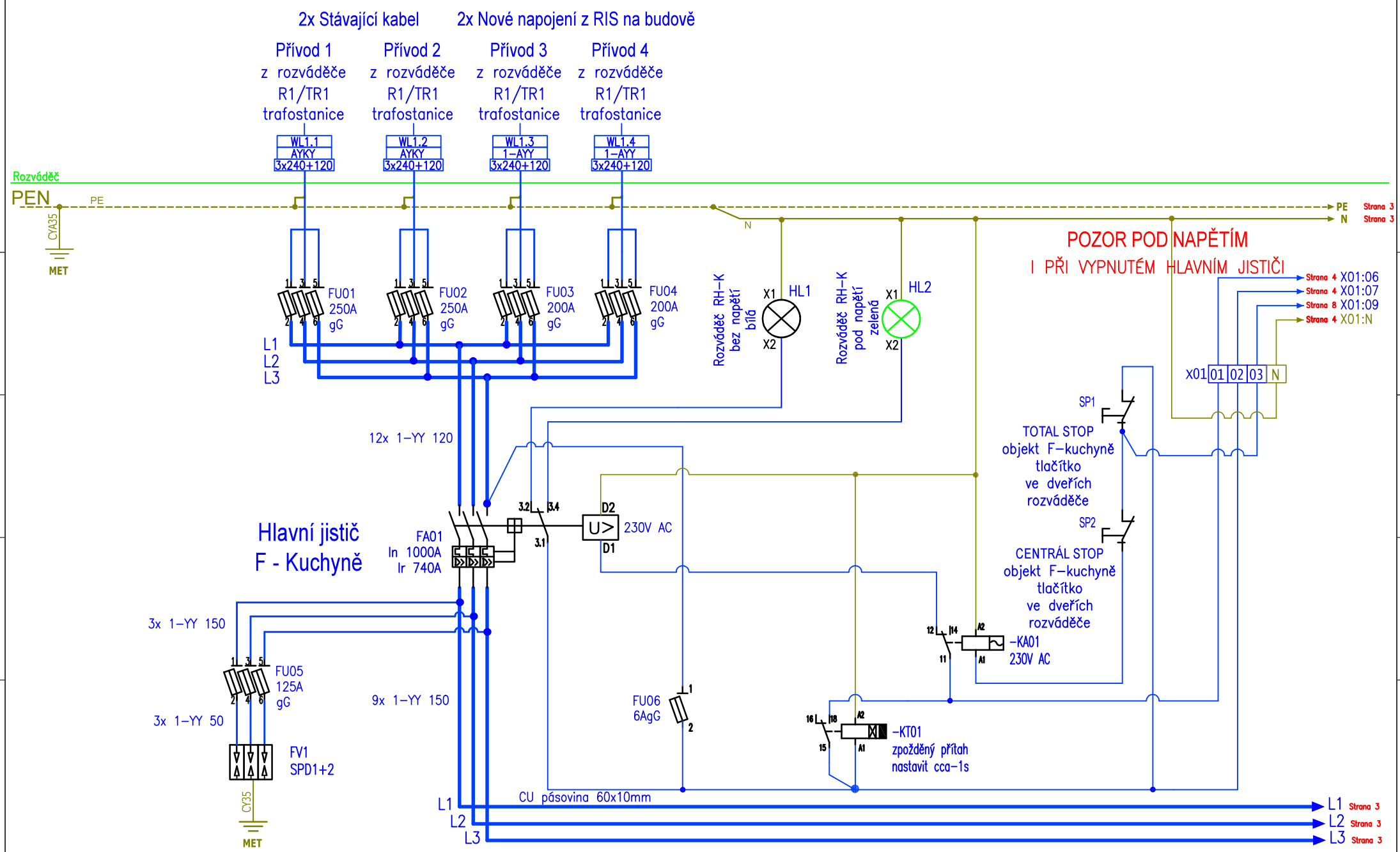

Projektant: Josef Mikyska, M-Projekt elektro, Erbenova 2366, 544 01 Dvůr Králové n.L., IČ: 609 08 726	Akce: Modernizace stravovacího provozu - Oblastní nemocnice Trutnov	Název: Rozváděč - RH-K Pole č.1	Projekt: 0115/20	Změna: Revize 10.2022	Datum: 05/2020	Příští: 3
	Investor: Královehradecký kraj, Pivovarské nám. 1245/2, 500 03 Hradec Králové	Zapojení přívodu	Soubor: 07	Kreslil: Josef Mikyska	Schválil: Luděk Lejsek	Strana: 2

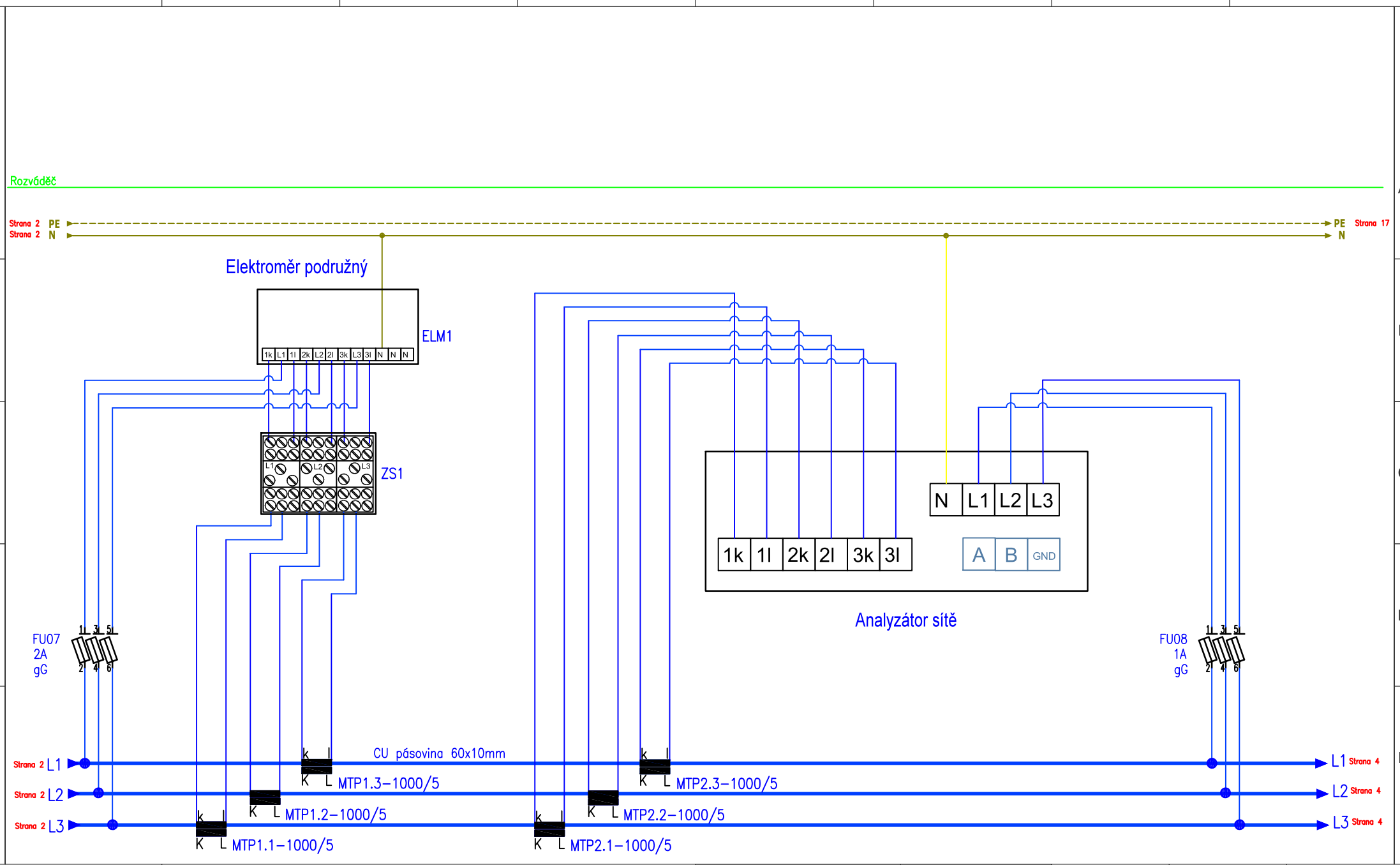

Dodavatel: Josef Mikyska M-Projekt elektro Erbenova 2366 544 01 Dvůr Králové n.L. IČ: 609 08 726	Akce: Modernizace stravovacího provozu - Oblastní nemocnice Trutnov	Název: Rozváděč - RH-K Pole č.1 Zapojení měření	Projekt : 0115/20	Změna: Revize 10.2022	Datum: 05/2020	Příští: 4
	Investor: Královehradecký kraj, Pivovarské nám. 1245/2, 500 03 Hradec Králové		Soubor : 07	Kreslil: Josef Mikyska	Schválil: Luděk Lejsek	Strana: 3

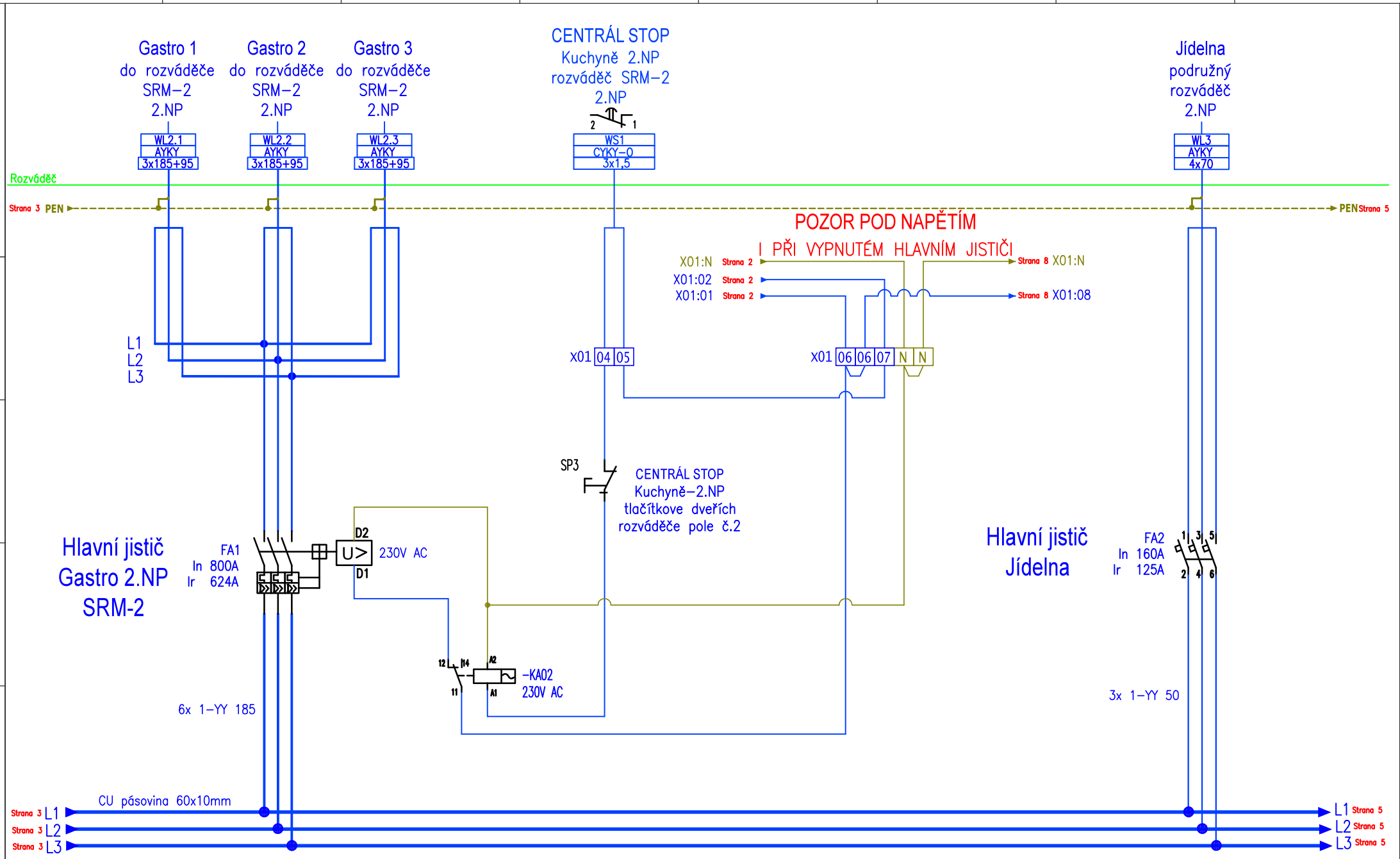

Dodavatel: Josef Mikyska, M-Projekt elektro, Erbenova 2366, 544 01 Dvůr Králové n.L., IČ: 609 08 726	Akce: Modernizace stravovacího provozu - Oblastní nemocnice Trutnov	Název: Rozváděč - RH-K Pole č.2	Projekt: 0115/20	Změna: Revize 10.2022	Datum: 05/2020	Příští: 5
	Investor: Královehradecký kraj, Pivovarské nám. 1245/2, 500 03 Hradec Králové	Zapojení silových vývodů	Soubor: 07	Kreslil: Josef Mikyska	Schválil: Luděk Lejsek	Strana: 4

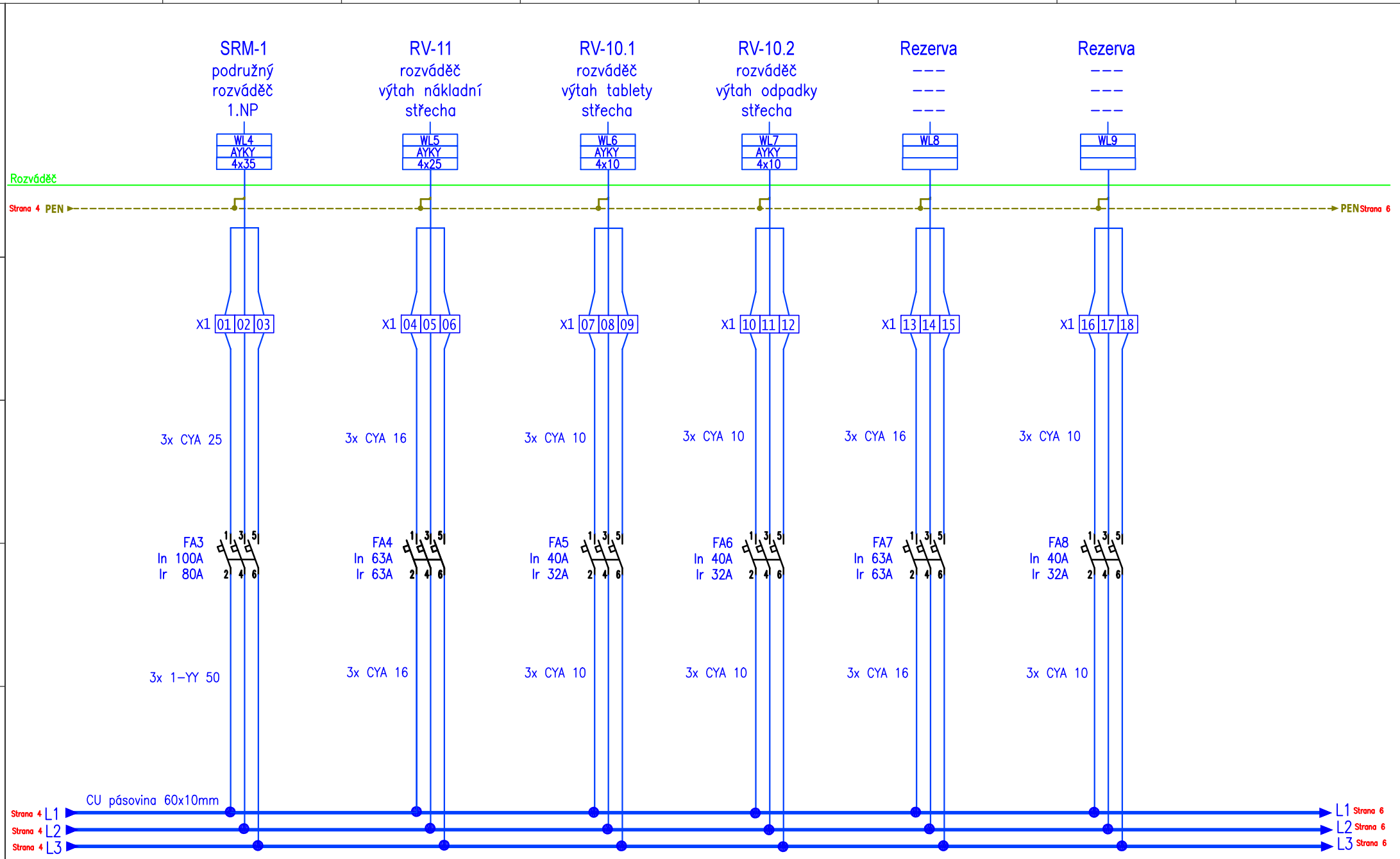

Dodavatel: Josef Mikyska, M-Projekt elektro, Erbenova 2366, 544 01 Dvůr Králové n.L., IČ: 609 08 726	Akce: Modernizace stravovacího provozu - Oblastní nemocnice Trutnov	Název: Rozváděč - RH-K Pole č.3	Projekt: 0115/20	Změna: Revize 10.2022	Datum: 05/2020	Příští: 6
	Investor: Královehradecký kraj, Pivovarské nám. 1245/2, 500 03 Hradec Králové	Zapojení silových vývodů	Soubor: 07	Kreslil: Josef Mikyska	Schválil: Luděk Lejsek	Strana: 5

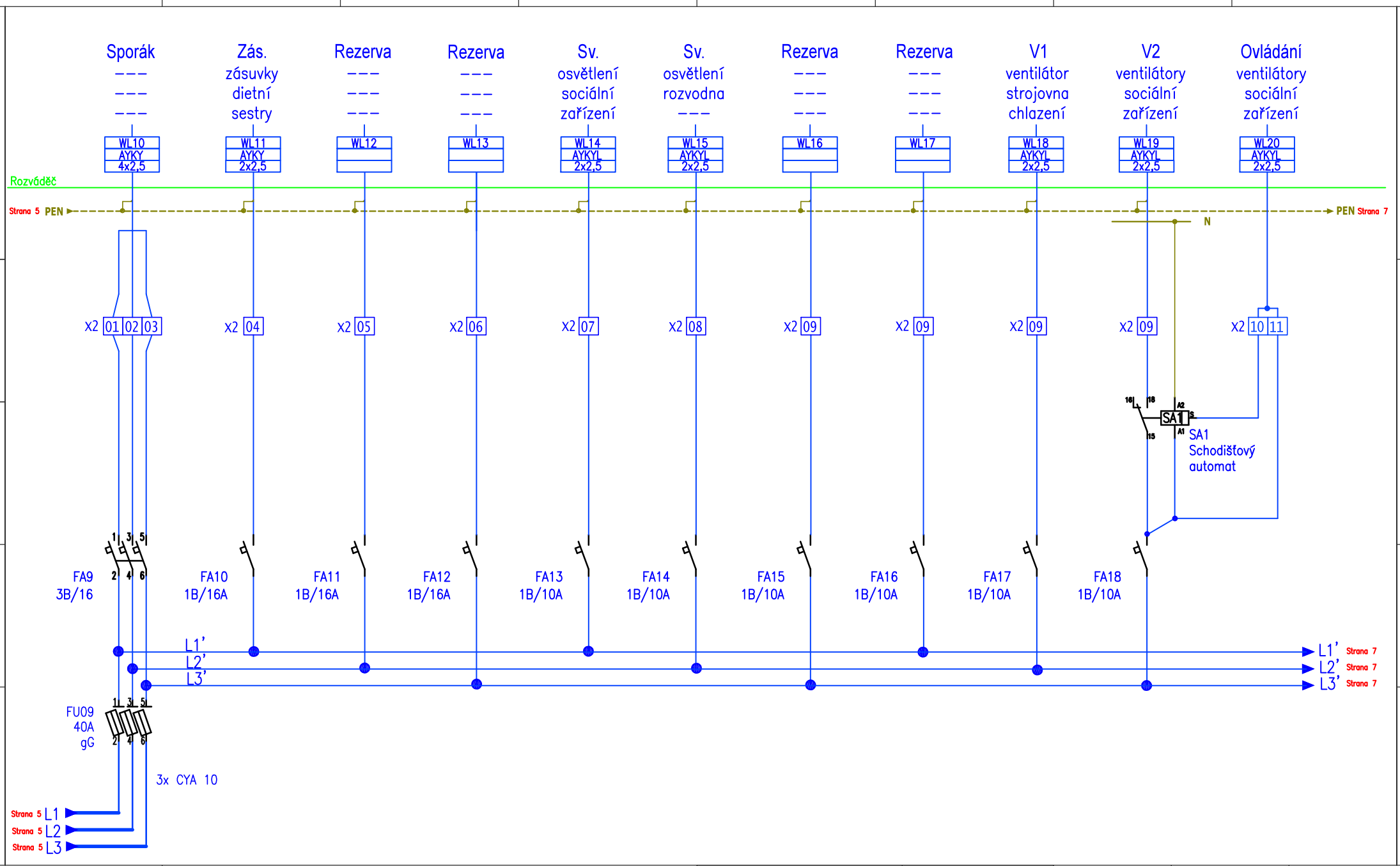

Dodavatel: Josef Mikyska, M-Projekt elektro, Erbenova 2366, 544 01 Dvůr Králové n.L., IČ: 609 08 726	Akce: Modernizace stravovacího provozu - Oblastní nemocnice Trutnov	Název: Rozváděč - RH-K Pole č.3	Projekt: 0115/20	Změna: Revize 10.2022	Datum: 05/2020	Příští: 7
	Investor: Královehradecký kraj, Pivovarské nám. 1245/2, 500 03 Hradec Králové	Zapojení silových vývodů	Soubor: 07	Kreslil: Josef Mikyska	Schválil: Luděk Lejsek	Strana: 6

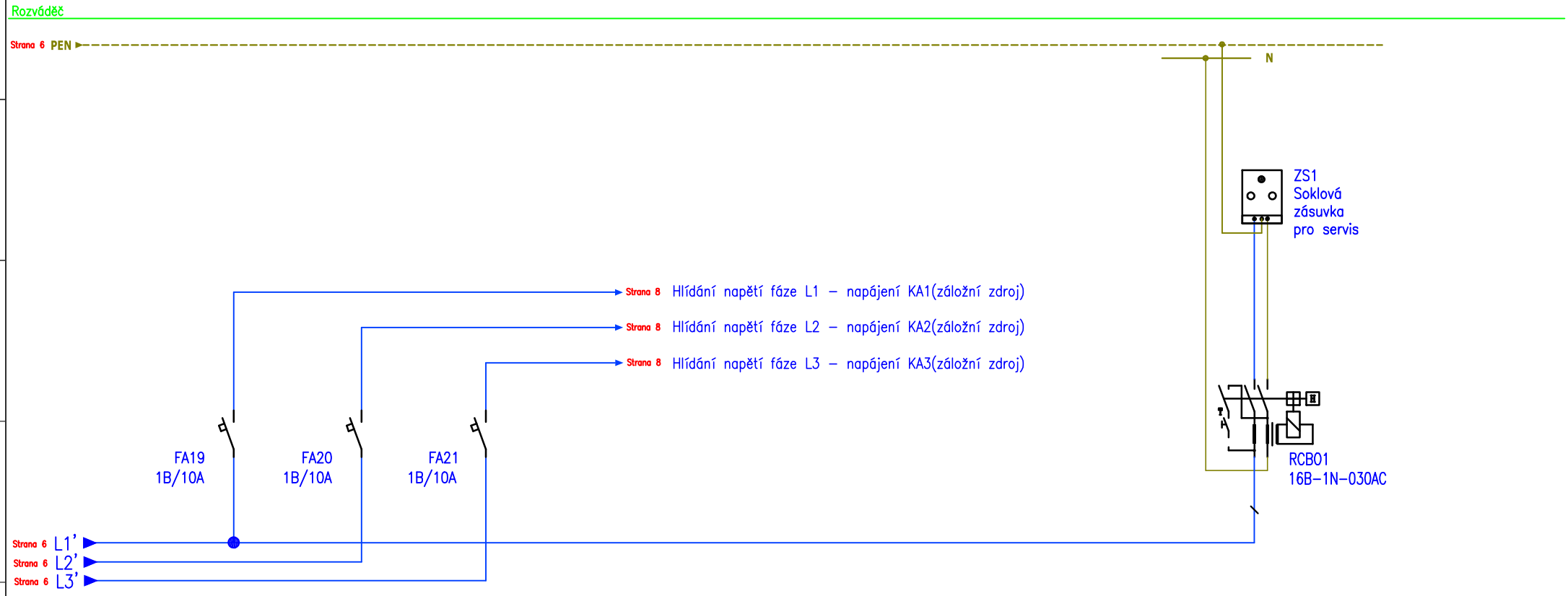

Dodavatel: Josef Mikyska M-Projekt elektro Erbenova 2366 544 01 Dvůr Králové n.L. IČ: 609 08 726	Akce: Modernizace stravovacího provozu - Oblastní nemocnice Trutnov Investor: Královehradecký kraj, Pivovarské nám. 1245/2, 500 03 Hradec Králové	Název: Rozváděč - RH-K Pole č.3 Zapojení silových vývodů	Projekt : 0115/20 Soubor : 07	Změna: Revize 10.2022 Kreslil: Josef Mikyska	Datum: 05/2020 Schválil: Luděk Lejsek	Příští: 8 Strana: 7

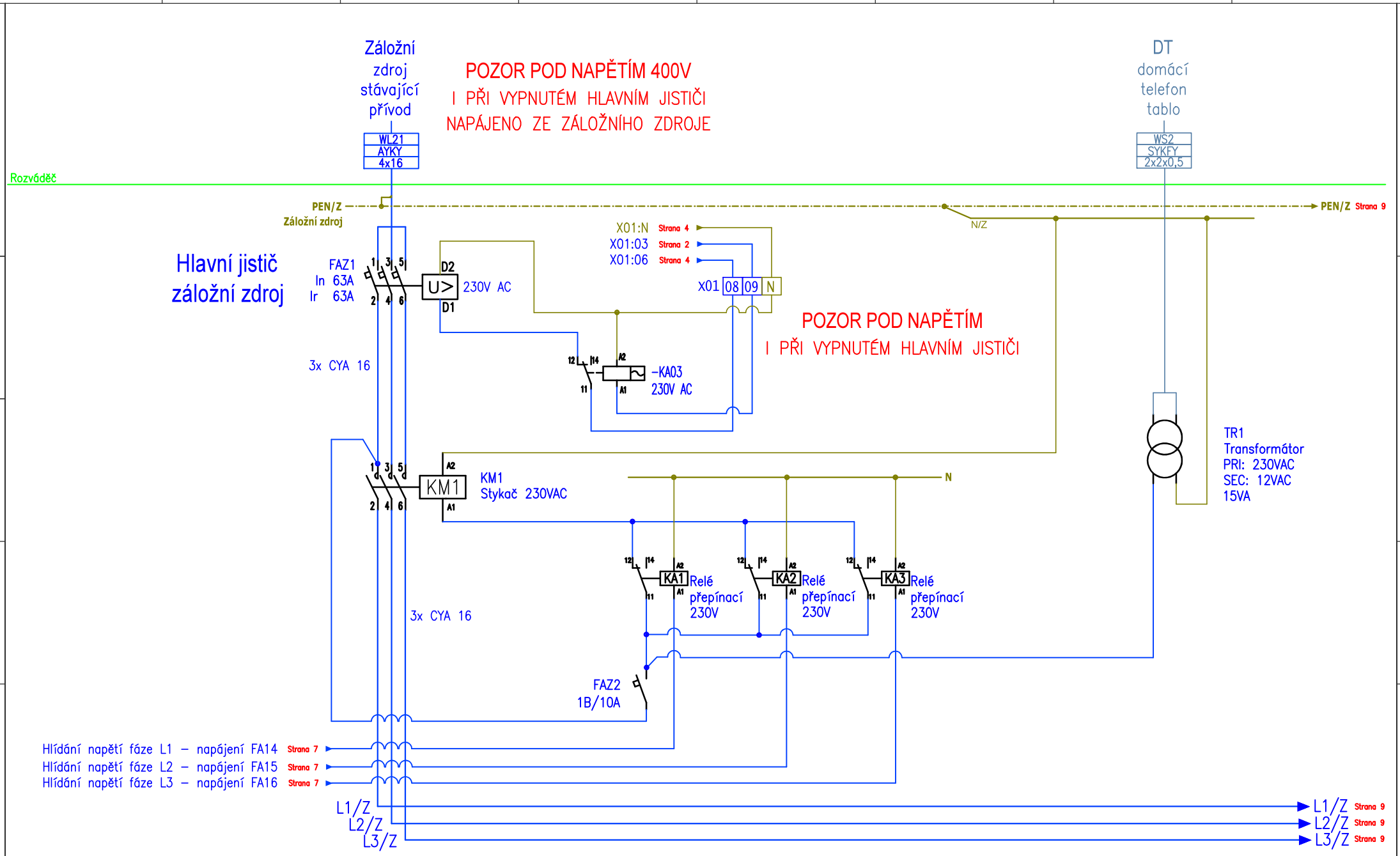

Dodavatel: Josef Mikyska, M-Projekt elektro, Erbenova 2366, 544 01 Dvůr Králové n.L., IČ: 609 08 726	Akce: Modernizace stravovacího provozu - Oblastní nemocnice Trutnov	Název: Rozváděč - RH-K Pole č.3	Projekt: 0115/20	Změna: Revize 10.2022	Datum: 05/2020	Příští: 9
	Investor: Královehradecký kraj, Pivovarské nám. 1245/2, 500 03 Hradec Králové	Zapojení záložní zdroj	Soubor: 07	Kreslil: Josef Mikyska	Schválil: Luděk Lejsek	Strana: 8

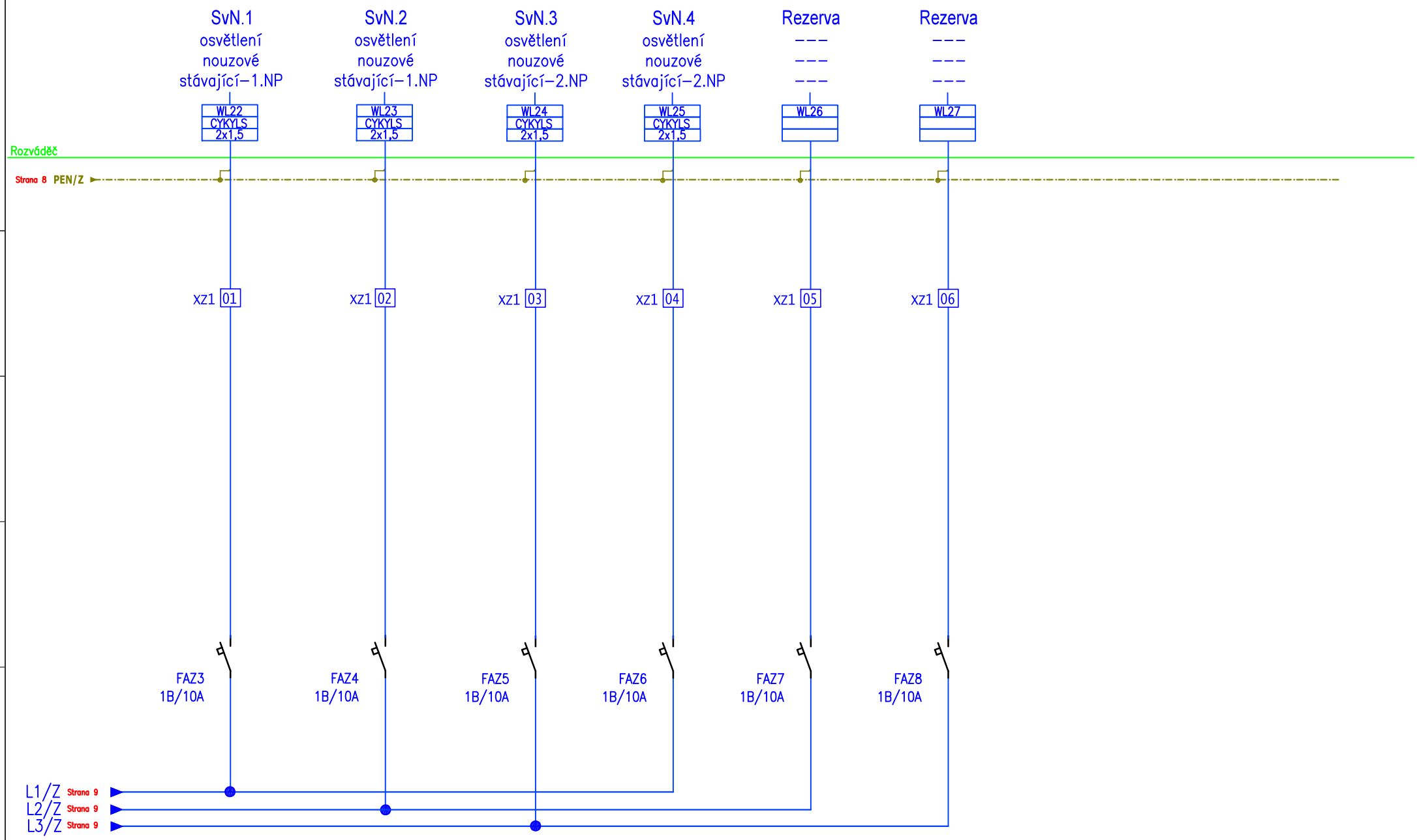

Dodavatel: Josef Mikyska, M-Projekt elektro, Erbenova 2366, 544 01 Dvůr Králové n.L., IČ: 609 08 726	Akce: Modernizace stravovacího provozu - Oblastní nemocnice Trutnov	Název: Rozváděč - RH-K Pole č.3	Projekt: 0115/20	Změna: Revize 10.2022	Datum: 05/2020	Příští: 10
	Investor: Královehradecký kraj, Pivovarské nám. 1245/2, 500 03 Hradec Králové	Zapojení záložní zdroj	Soubor: 07	Kreslil: Josef Mikyska	Schválil: Luděk Lejsek	Strana: 9

Ekvipotenciální svorkovnice - MET

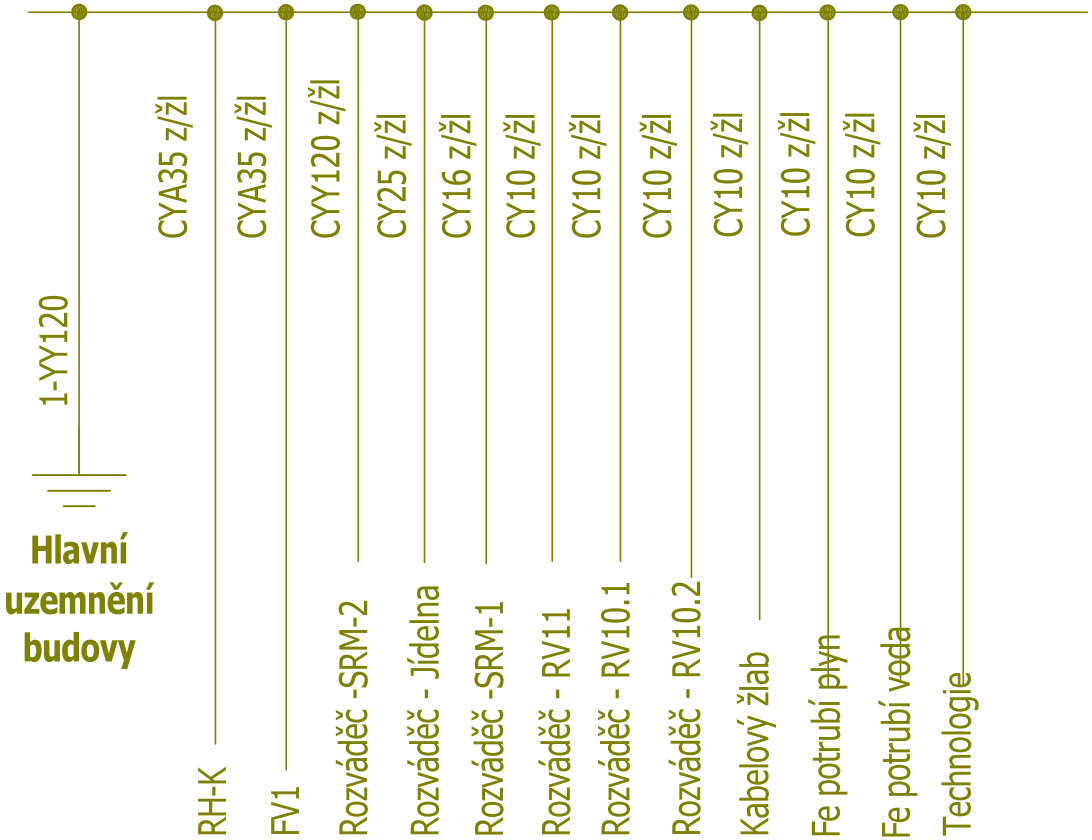

Dodavatel: Josef Mikyska, M-Projekt elektro, Erbenova 2366, 544 01 Dvůr Králové n.L., IČ: 609 08 726	Akce: Modernizace stravovacího provozu - Oblastní nemocnice Trutnov	Název: Rozváděč - RH-K	Projekt : 0115/20	Změna: Revize 10.2022	Datum: 05/2020	Příští: 11
	Investor: Královehradecký kraj, Pivovarské nám. 1245/2, 500 03 Hradec Králové	Zapojení - MET	Soubor : 07	Kreslil: Josef Mikyska	Schválil: Luděk Lejsek	Strana: 10

Legenda:

- 3–pólový jistič výkonový s vypínací podpěťovou cívkou
- 1–pólový jistič
- 3–pólový jistič
- 2–pólový kombinovaný jistič /proudový chránič
- 1–pólový pojistkový odpínač
- 3–pólový pojistkový odpínač
- 3–pólový instalační stykač
- Prosvětlená kontrolka
- Transformátor 230/12VAC
- Rozpínací kontakt
- Přepěťové ochranné zařízení
- Počet žil 3x
- Uzemnění
- Křížení vedení

Dodavatel: Josef Mikyska, M-Projekt elektro, Erbenova 2366, 544 01 Dvůr Králové n.L., IČ: 609 08 726	Akce: Modernizace stravovacího provozu - Oblastní nemocnice Trutnov	Název: Rozváděč - SRM-2	Projekt : 0115/20	Změna: Revize 10.2022	Datum: 05/2020	Příští: 12
	Investor: Královehradecký kraj, Pivovarské nám. 1245/2, 500 03 Hradec Králové	Legenda	Soubor : 07	Kreslil: Josef Mikyska	Schválil: Luděk Lejsek	Strana: 11

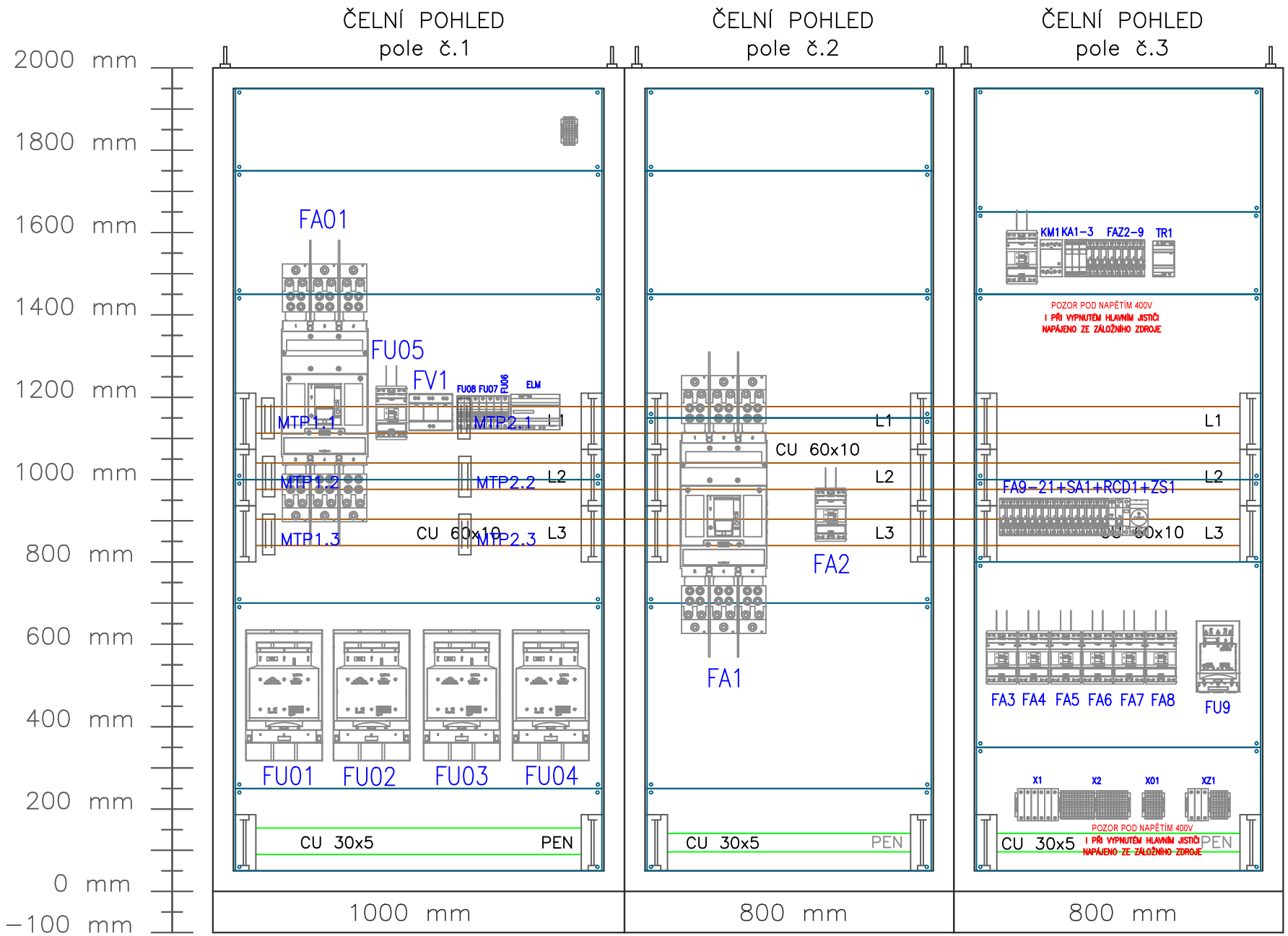

Dodavatel: Josef Mikyska M-Projekt elektro Erbenova 2366 544 01 Dvůr Králové n.L. IČ: 609 08 726	Akce: Modernizace stravovacího provozu - Oblastní nemocnice Trutnov	Název: Rozváděč - RH-K	Projekt : 0115/20	Změna: Revize 10.2022	Datum: 05/2020	Příští: 13
	Investor: Královehradecký kraj, Pivovarské nám. 1245/2, 500 03 Hradec Králové	pole rozváděče čelní pohled	Soubor : 07	Kreslil: Josef Mikyska	Schválil: Luděk Lejsek	Strana: 12

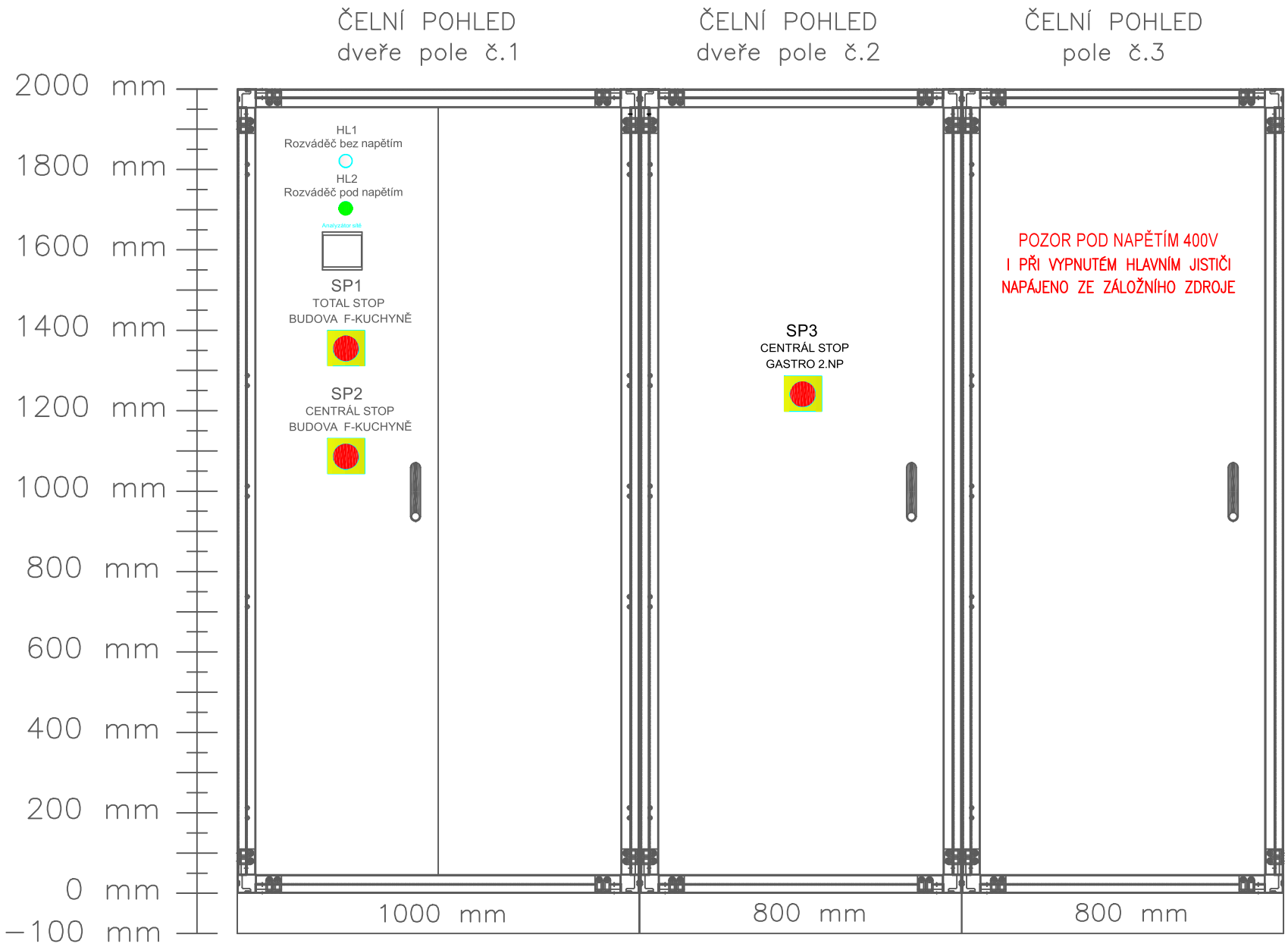

Dodavatel: Josef Mikyska M-Projekt elektro Erbenova 2366 544 01 Dvůr Králové n.L. IČ: 609 08 726	Akce: Modernizace stravovacího provozu - Oblastní nemocnice Trutnov	Název: Rozváděč - RH-K	Projekt : 0115/20	Změna: Revize 10.2022	Datum: 05/2020	Příští: --
	Investor: Královehradecký kraj, Pivovarské nám. 1245/2, 500 03 Hradec Králové	pole rozváděče čelní pohled na dveře	Soubor : 07	Kreslil: Josef Mikyska	Schválil: Luděk Lejsek	Strana: 13