PŮDORYS – část 1
1:100

PŮDORYS – část 2
1:100

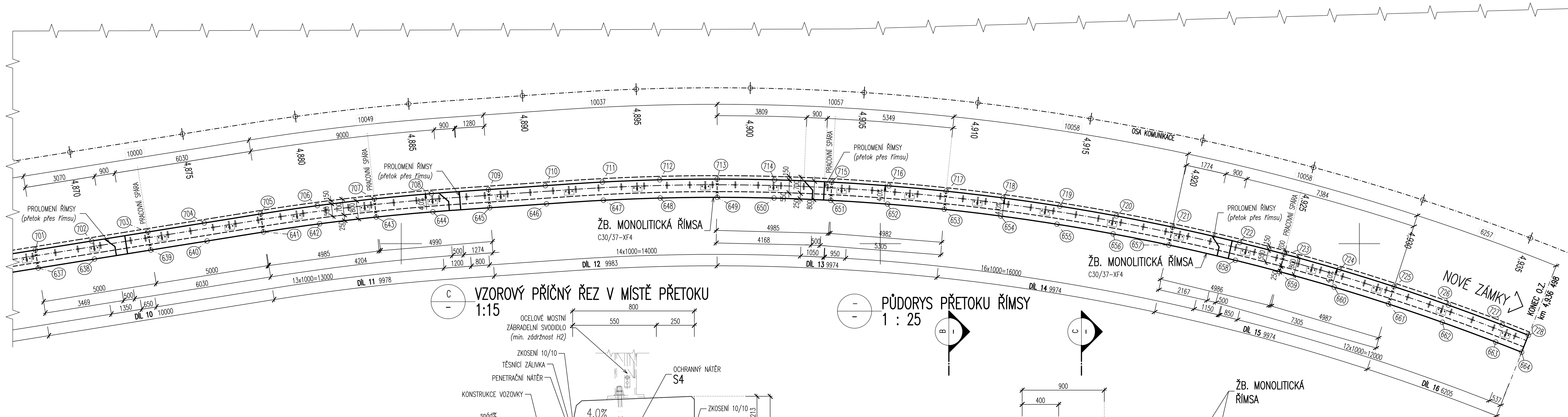

E – PODÉLNÝ ŘEZ PŘETOKU ŘÍMSY
1 : 25 VNĚJŠÍ HRANA ŘÍMSY
ŘEZ JE ZAKRESLEN BEZ OHLEDU NA PODÉLNÝ SKLON ŘÍMSY

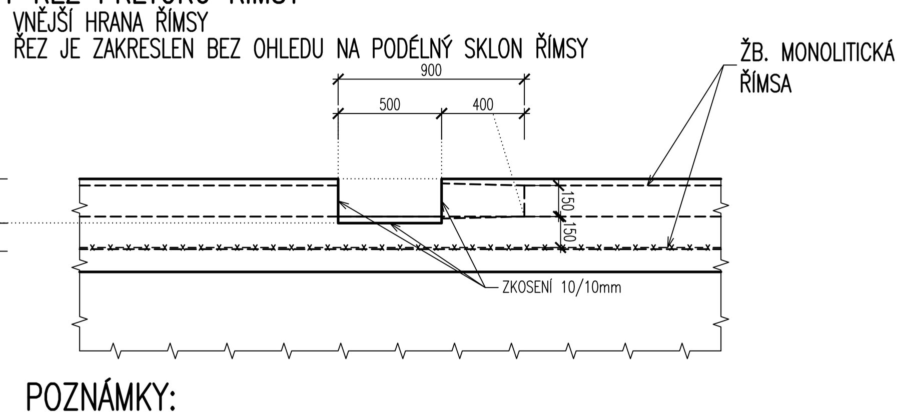

VYTYČOVANÉ BODY – TVAR ŘÍMS

SOUŘADNÝ SYSTÉM S–JTSK

Č.BODU:	X[m]	Y[m]	Z[m]	POZNÁMKA
601	643653.284	1009367.798	331.095	
602	643652.850	1009365.846	331.088	
603	643652.415	1009363.894	331.082	
604	643651.981	1009361.942	331.076	
605	643651.436	1009359.502	331.069	
606	643650.885	1009357.064	331.061	
607	643650.327	1009354.628	331.054	
608	643649.764	1009352.192	331.046	
609	643649.200	1009349.757	331.038	
610	643648.636	1009347.322	331.035	
611	643648.072	1009344.886	331.037	
612	643647.508	1009342.450	331.039	
613	643646.944	1009340.015	331.032	
614	643646.380	1009337.579	331.042	
615	643645.816	1009335.144	331.044	
616	643645.252	1009332.708	331.046	
617	643644.631	1009330.295	331.048	
618	643643.987	1009327.880	331.050	
619	643643.342	1009325.465	331.052	
620	643642.697	1009323.049	331.053	
621	643642.052	1009320.633	331.051	
622	643641.407	1009318.218	331.050	
623	643640.829	1009315.774	331.049	
624	643640.334	1009313.317	331.048	
625	643639.903	1009310.846	331.047	
626	643639.539	1009308.368	331.046	
627	643639.240	1009305.879	331.045	
628	643639.007	1009303.384	331.044	
629	643638.837	1009300.885	331.042	
630	643638.682	1009298.390	331.036	
631	643638.526	1009295.894	330.987	
632	643638.371	1009293.399	330.937	
633	643638.216	1009290.903	330.888	
634	643638.061	1009288.409	330.838	
635	643637.906	1009285.914	330.789	
636	643637.750	1009283.419	330.739	
637	643637.595	1009280.922	330.690	
638	643637.440	1009278.428	330.640	
639	643637.285	1009275.933	330.591	
640	643637.129	1009273.438	330.540	
641	643636.974	1009270.942	330.485	
642	643636.783	1009268.457	330.429	
643	643636.528	1009265.977	330.374	
644	643636.207	1009263.502	330.318	
645	643635.833	1009261.033	330.263	
646	643635.454	1009258.566	330.207	
647	643635.062	1009256.100	330.151	
648	643634.610	1009253.647	330.096	
649	643634.094	1009251.206	330.040	
650	643633.515	1009248.782	329.978	
651	643632.872	1009246.373	329.908	
652	643632.167	1009243.982	329.838	
653	643631.398	1009241.609	329.768	
654	643630.569	1009239.258	329.698	
655	643629.678	1009236.930	329.628	
656	643628.726	1009234.625	329.558	
657	643627.714	1009232.346	329.488	
658	643626.422	1009229.648	329.418	
659	643625.513	1009227.873	329.348	
660	643624.325	1009225.680	329.294	
661	643623.080	1009223.518	329.243	
662	643621.780	1009221.392	329.191	
663	643620.424	1009219.300	329.140	
664	643619.738	1009218.285	329.117	
665	643654.065	1009367.625	331.063	
666	643653.631	1009365.672	331.056	
667	643653.196	1009363.720	331.050	
668	643652.762	1009361.768	331.044	
669	643652.216	1009359.327	331.037	
670	643651.665	1009356.887	331.029	
671	643651.107	1009354.449	331.022	
672	643650.544	1009352.012	331.014	
673	643649.980	1009349.577	331.006	
674	643649.416	1009347.141	331.003	
675	643648.852	1009344.706	331.005	
676	643648.287	1009342.270	331.007	
677	643647.723	1009339.834	331.000	
678	643647.159	1009337.399	331.010	
679	643646.595	1009334.963	331.012	
680	643646.031	1009332.528	331.014	
681	643645.404	1009330.088	331.016	
682	643644.759	1009327.674	331.018	
683	643644.115	1009325.258	331.020	
684	643643.470	1009322.843	331.021	
685	643642.825	1009320.427	331.019	
686	643642.180	1009318.012	331.018	
687	643641.611	1009315.606	331.017	
688	643641.120	1009313.169	331.016	
689	643640.693	1009310.719	331.015	
690	643640.332	1009308.262	331.014	
691	643640.036	1009305.794	331.013	
692	643639.805	1009303.320	331.012	
693	643639.635	1009300.834	331.010	
694	643639.480	1009298.340	331.004	
695	643639.325	1009295.845	330.955	
696	643639.170	1009293.350	330.905	
697	643639.014	1009290.853	330.856	
698	643638.859	1009288.359	330.806	
699	643638.704	1009285.864	330.757	
700	643638.549	1009283.369	330.707	
701	643638.393	1009280.873	330.658	
702	643638.238	1009278.379	330.608	
703	643638.083	1009275.883	330.559	
704	643637.928	1009273.388	330.508	
705	643637.772	1009270.891	330.453	
706	643637.580	1009268.385	330.397	
707	643637.322	1009265.884	330.342	
708	643636.999	1009263.391	330.286	
709	643636.624	1009260.912	330.231	
710	643636.245	1009258.442	330.175	
711	643635.851	1009255.964	330.119	
712	643635.395	1009253.492	330.064	
713	643634.875	1009251.030	330.008	
714	643634.291	1009248.586	329.946	
715	643633.643	1009246.157	329.876	
716	643632.931	1009243.745	329.806	
717	643632.156	1009241.352	329.736	
718	643631.320	1009238.982	329.666	
719	643630.421	1009236.634	329.596	
720	643629.461	1009234.310	329.526	
721	643628.440	1009232.011	329.456	
722	643627.139	1009229.293	329.386	
723	643626.221	1009227.500	329.316	
724	643625.024	1009225.289	329.262	
725	643623.768	1009223.110	329.211	
726	643622.457	1009220.966	329.159	
727	643621.089	1009218.856	329.108	
728	643620.401	1009217.837	329.085	

B – VZOROVÝ PŘÍČNÝ ŘEZ
1:15

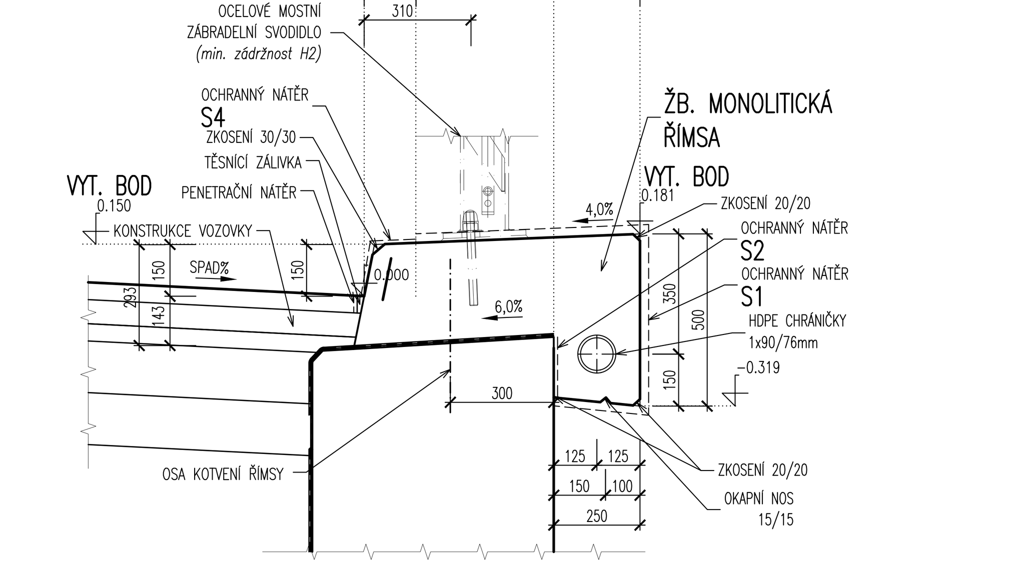

C – VZOROVÝ PŘÍČNÝ ŘEZ V MÍSTĚ PŘETOKU
1:15

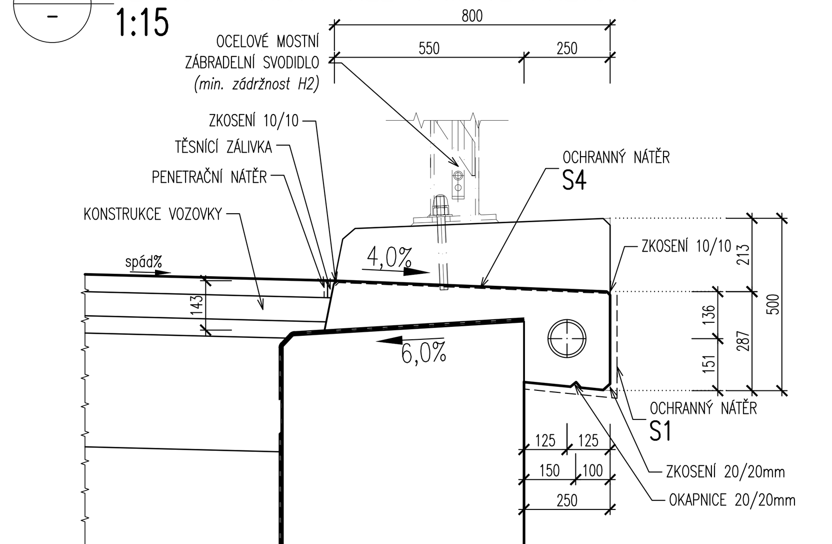

DETAIL KOTVENÍ ŘÍMSY DO VÝVRTU
1 : 5

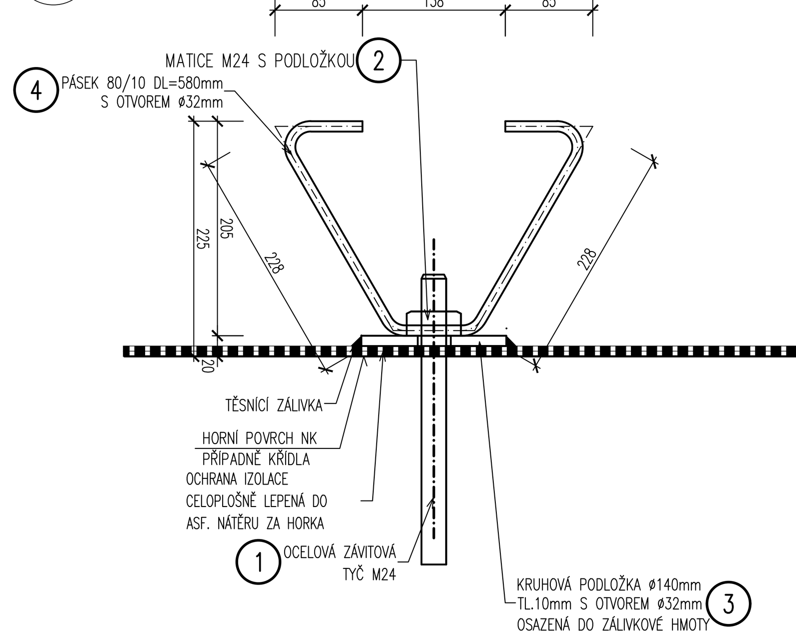

PŮDORYS PŘETOKU ŘÍMSY
1 : 25

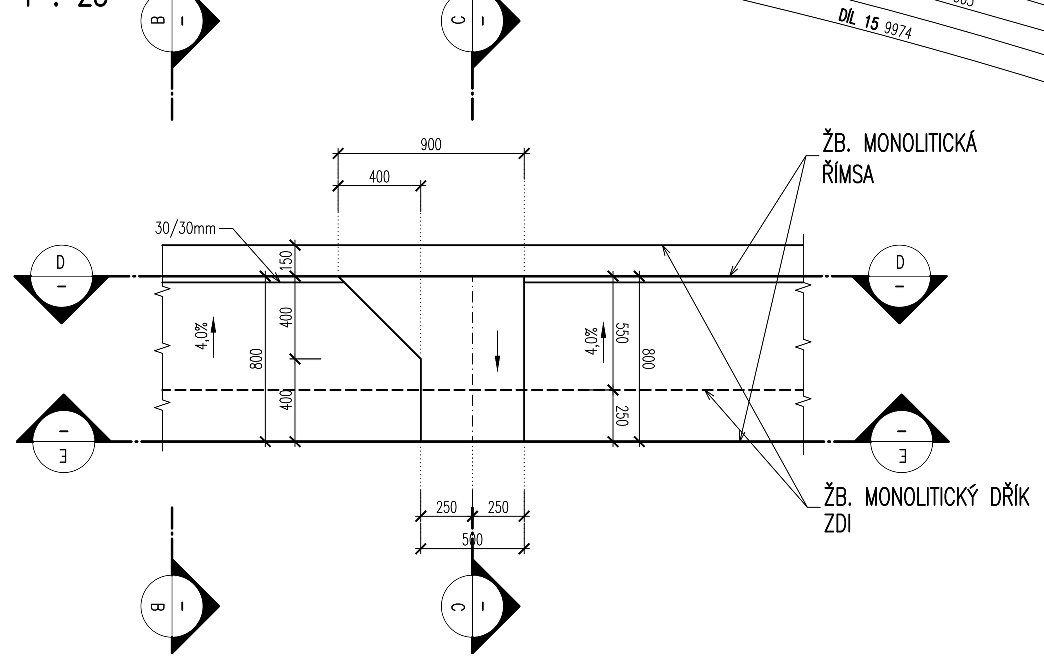

D – PODÉLNÝ ŘEZ PŘETOKU ŘÍMSY
1 : 25 ODRAZNÁ HRANA ŘÍMSY
ŘEZ JE ZAKRESLEN BEZ OHLEDU NA PODÉLNÝ SKLON ŘÍMSY

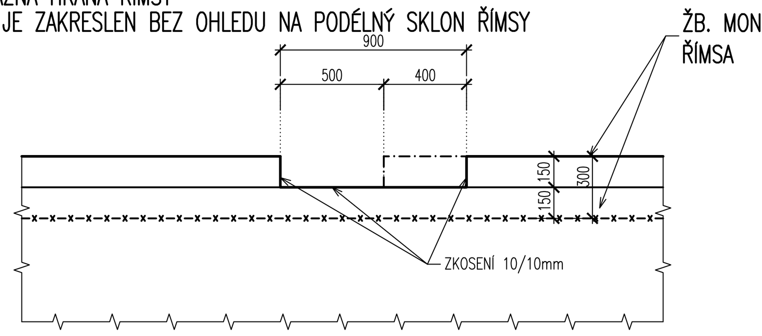

POUŽITÉ MATERIÁLY:

KONSTRUKČNÍ BETONY:
dle TKP 18. a dle ČSN EN 206

ŽB. MONOLITICKÉ CHODNÍKY A ŘÍMSY C30/37 XF4, XD3 – Cl 0,40; Dmax 16 – S4

VÝZTUŽ:
označení dle ČSN EN 10080, EN 10138
BETONÁŘSKÁ VÝZTUŽ B 500B

POZNÁMKY:

- **PŘESNOST VYTYČENÍ A PŘÍPUSTNÉ ODCHYLKY JSOU DÁNY:**
  ČSN 73 0420 – Přesnost vytyčování staveb
  ČSN 01 3419 – Výkresy ve stavebnictví. Vytyčovací výkresy staveb
  ČSN 73 0212 – Geometrická přesnost ve výstavbě, kontrola přesnosti
  TKP KAPITOLA 1., PŘÍLOHA č.9
  TKP KAPITOLA 16, 18. A DALŠÍ SOUVISEJÍCÍ.

- **TŘÍDY PŘESNOSTI (dle TKP 1.):**

KONSTRUKČNÍ ČÁST MOSTU:	TŘÍDA PŘESNOSTI:
– ZEMNÍ PRÁCE	NENÍ POŽADOVÁNA
– ZÁKLADY, KROMĚ PILOT A PODZEMNÍCH STĚN	TŘÍDA 12
– ČÁSTI ZÁKLADŮ NA KTERÉ NAVAZUJÍ PODPĚRY	TŘÍDA 11
– OPĚRY MIMO ÚLOŽNÝCH PRAHŮ, PILOTY KONSTRUKCE PRO ODVOD SRÁŽKOVÉ VODY	TŘÍDA 11
– PILÍŘE, NOSNÉ ŽELEZOBETONOVÉ KONSTRUKCE, ÚL. PRAHY, SVODIDLA	TŘÍDA 10
– SVRŠEK MOSTU, PŘEDPJATÉ KONSTRUKCE, BLOKY POD LOŽISKA	TŘÍDA 9

- **TOLERANCE ROVNOSTI (dle TKP 1.):**

VZTAŽNÁ DÉLKA [m]	2	4	8	10
TOLERANCE V mm (OBECNÁ HODNOTA)	10	15	20	25
TOLERANCE V mm (ŘÍMSY, ZÁBRADLÍ A OBRUBNÍKY)	6	10	12	15

- **MEZNÍ ODCHYLKY SVISLOSTI SVISLÝCH PLOCH (dle TKP 1.):**

VÝŠKA	h
MEZNÍ ODCHYLKA [mm] VIDITELNÝCH PLOCH A HRAN OBECNĚ	h/300
MOSTNÍCH PILÍŘŮ	h/400
MEZNÍ ODCHYLKA [mm] NEVIDITELNÝCH PLOCH A HRAN	h/200

- **PŘÍPUSTNÉ ODCHYLKY:**
  PRŮŘEZY– TKP 18. NEBO ČSN EN 13670 (PLATÍ TOLERANČNÍ TŘÍDA 1, KROMĚ PŘEDPÍNACÍ VÝZTUŽE):

– li – ROZMĚRU PRŮŘEZU (NOSNÁ KONSTRUKCE, DESKA, PILÍŘ)			
ROZMĚR	TOLERANČNÍ TŘÍDA 1	TOLERANČNÍ TŘÍDA 2	
li < 150 mm	*±10 mm*	*±5 mm*	
li = 400 mm	*±15 mm*	*±10 mm*	
li >= 2500 mm	*±30 mm*	*±30 mm*	*(MEZILEHLÉ HODNOTY SE INTERPOLUJÍ)*
– PRAVOÚHLOST PŘÍČNÉHO ŘEZU			
a ... ROZMĚR PŘÍČNÉHO ŘEZU	*VĚTŠÍ Z ±0,04 a NEBO ±10 mm, ALE NE VÍCE NEŽ ±20 mm*		
– POLOHA BETONÁŘSKÉ VÝZTUŽE			
h ... VÝŠKA PRŮŘEZU	TOLERANČNÍ TŘÍDA 1	TOLERANČNÍ TŘÍDA 2	
h <= 150 mm	*+10 mm*	*+5 mm*	
h = 400 mm	*+15 mm*	*+15 mm*	
h >= 2500 mm	*+20 mm*	*+20 mm*	*(MEZILEHLÉ HODNOTY SE INTERPOLUJÍ)*
MINIMÁLNÍ	*–10 mm*	*–10 mm*	*(ZÁVISÍ NA Δc_{dev})*
STYKOVÁNÍ PŘESAHEM	*–0,06 L (L ... délka přesahu)*		

- **ZNAČENÍ BETONŮ:**
  OZNAČENÍ BETONŮ JE V DOK. PROVEDENO PODLE ČSN EN 206+A1, VČETNĚ AGRESIVITY PROSTŘEDÍ.
  TATO OZNAČENÍ JE ROZHODUJÍCÍ PRO STANOVENÍ TRVANLIVOSTI A ODOLNOSTI.

- **ÚPRAVA POVRCHŮ (dle TKP 18.):**
  POVRCHOVÁ ÚPRAVA BETONOVÝCH KONSTRUKCÍ BUDE PROVEDENA DLE NÍŽE UVEDENÝCH POPISŮ:
  Ba – BOKORYS ŘÍMS
  C1d – PODHLED A ODRAZNÁ HRANA ŘÍMS
  Ed – HORNÍ POVRCH ŘÍMS (STRIÁŽ)

  KATEGORIE POVRCHOVÉ ÚPRAVY BETONOVÝCH KONSTRUKCÍ PODLE POUŽITÉHO BEDNÍCÍHO MATERIÁLU:
  A: Nehoblovaná prkna na sraz.
  B: Hoblovaná prkna na polodrážku se zkosením nebo bez zkosení hran prken
  C1: Vodovzdorná překližka nebo ocelové bednění.
  E: Úprava nebedněných ploch – popis přímo v přiřazení jednotlivým konstrukčním částem

  KATEGORIE POVRCHOVÉ ÚPRAVY BETONOVÝCH KONSTRUKCÍ PODLE DOSAŽENÉ KVALITY POVRCHU:
  a: Povrch s drobnými vadami – Po odbednění odstraněny drobné odštěpky a přetoky. Větší prohlubně reprofilovány speciálními hmotami (maltami) Odchylky barvy, odstínu a struktury betonu nejsou na závadu. V případě podkladů izolací proti vodě nebo zemní vlhkosti musí povrch splňovat požadavky pro příslušný izolační systém.
  d: Pohledový beton s dále definovanými povrchovými vlastnostmi – Povrch s jednotnou barvou, odstínem a strukturou bez odchylek uvedených v bodě a) a b). Žebírka vzniklá ve spárách mezi prvky bednění mohou mít max. šířku 3 mm. Připouští se sražení hran, žebírek (ze spár mezi prkny) po odbednění. Požaduje se vodotěsná výplň míst konstrukčních prostupů reprofilační maltou s přebroušením vysokootáčkovou bruskou se vzduchem chlazeným diamantovým brusným kotoučem. Povrchy musí být souosé, jednotné, uzavřené, rovné a bez větších pórů.

SO252
RDS

SOUŘADNICOVÝ SYSTÉM:	S–JTSK
VÝŠKOVÝ SYSTÉM:	BpV
KRESLIL:	ING. MARTIN HYRŠ
ZPRACOVAL:	ING. MARTIN HYRŠ
TECHNICKÁ KONTROLA:	ING. JAN BURSA
ZODPOVĚDNÝ PROJEKTANT:	ING. JAN BURSA
HLAVNÍ PROJEKTANT:	ING. JAN BURSA

MDS PROJEKT
FÖRSTEROVA Č.P. 175, 566 01 VYSOKÉ MÝTO
EMAIL.: MDS@MDSPROJEKT.CZ

KRAJ: KRÁLOVÉHRADECKÝ | OKRES: TRUTNOV | OBEC: DOLNÍ OLEŠNICE

INVESTOR: KRÁLOVÉHRADECKÝ KRAJ, PIVOVARSKÉ NÁM. 1245, 500 03 HRADEC KRÁLOVÉ

AKCE: II/325 CHLUM – VELKÝ VŘEŠŤOV – MOSTEK – ČÁST IV

OBJEKT: SO 252 –OPĚRNÁ ZEĎ V KM 33,776–33,933

OBSAH: **TVAR ŘÍMS**

STUPEŇ:	RDS
ZAK.ČÍSLO:	2541–21–4
ARCHIVNÍ ČÍSLO:	2541
DATUM:	12/2021
FORMÁT:	12xA4
MĚŘÍTKO:	1:5; 15; 100
ČÍSLO SOUPRAVY:	
ČÍSLO PŘÍLOHY:	17.