ÚZEMÍ	k.ú. Dvůr Králové nad Labem		
POVRCH ÚZEMÍ	brownfield / zbořeniště		
PARCELY	4926	1686/3	4926
VZDÁLENOST ŠACHET	21.50		14.50
NÁZVY ŠACHET	Š6		Š12
SMĚROVÉ POMĚRY	300 / 300 / 300		300 / 200 / 250

Podélný profil stokou "S1-2"

MĚŘÍTKO 1:500 / 1:100

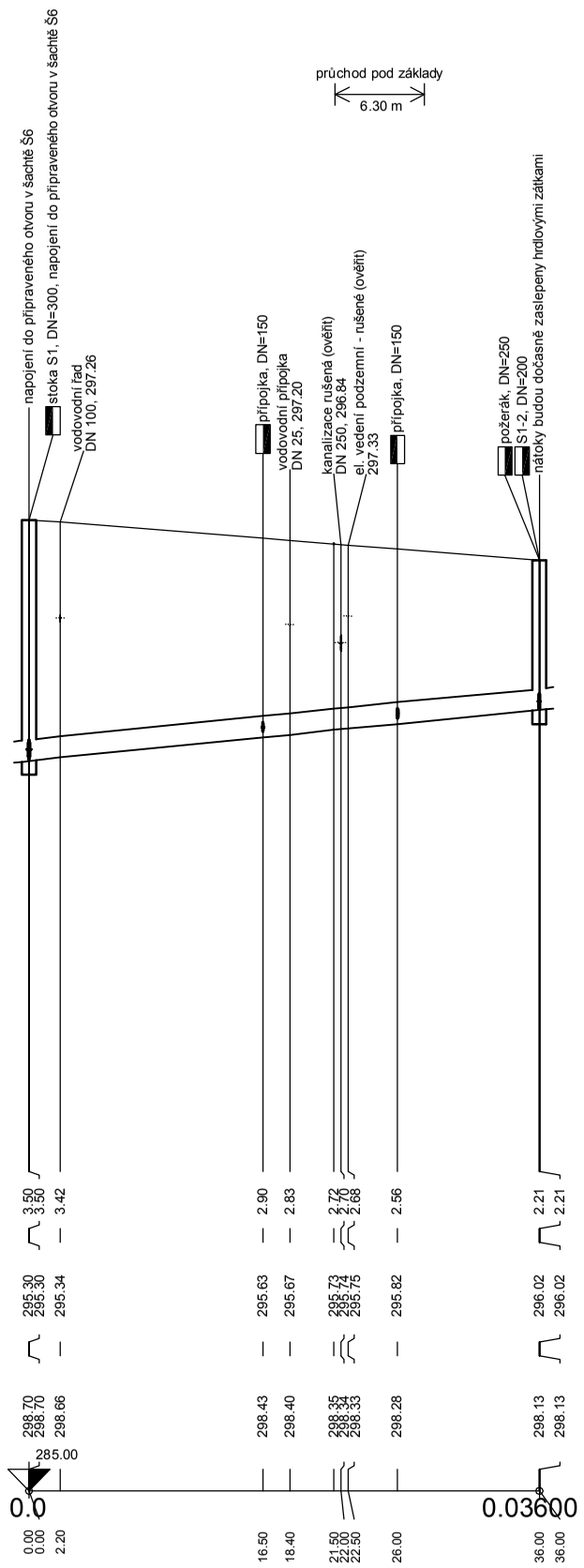

SKLON [promile] - DÉLKA [m]	20.00 - 36.00
DN [mm] - MATERIÁL - DÉLKA [m]	300 - PVC SN12 - 36.00
KAPACITA [l/s] - RYCHLOST [m/s] (dle: Colebrook)	190.10 - 2.69

POZNÁMKA:

PROJEKTANT NEMĚL K DISPOZICI PŘESNÉ VÝŠKOVÉ ZAMĚŘENÍ JEDNOTLIVÝCH SÍTÍ A KŘÍŽNÝCH TRAS. PŘED ZAPOČETÍM STAVEBNÍCH PRACÍ JE NUTNO NECHAT TYTO SÍTĚ PŘESNĚ ZAMĚŘIT (I NAVRŽENÉ) A VÝKOPY V JEJICH BLÍZKOSTI PROVÁDĚT ZÁSADNĚ RUČNĚ. V SOUVISLOSTI SE SKUTEČNÝM VEDENÍM TĚCHTO SÍTÍ MŮŽE DOJÍT K DROBNÝM SPÁDOVÝM ODCHYLKÁM V PODÉLNÉM VEDENÍ POTRUBÍ. KÓTA TERÉNU JE UVEDENA JAKO TERÉNU NAVRŽENÉHO – I ZDE MŮŽE DOJÍT K DROBNÝM ODCHYLKÁM.

VZOROVÝ PŘÍČNÝ ŘEZ ULOŽENÍ KANALIZAČNÍHO POTRUBÍ

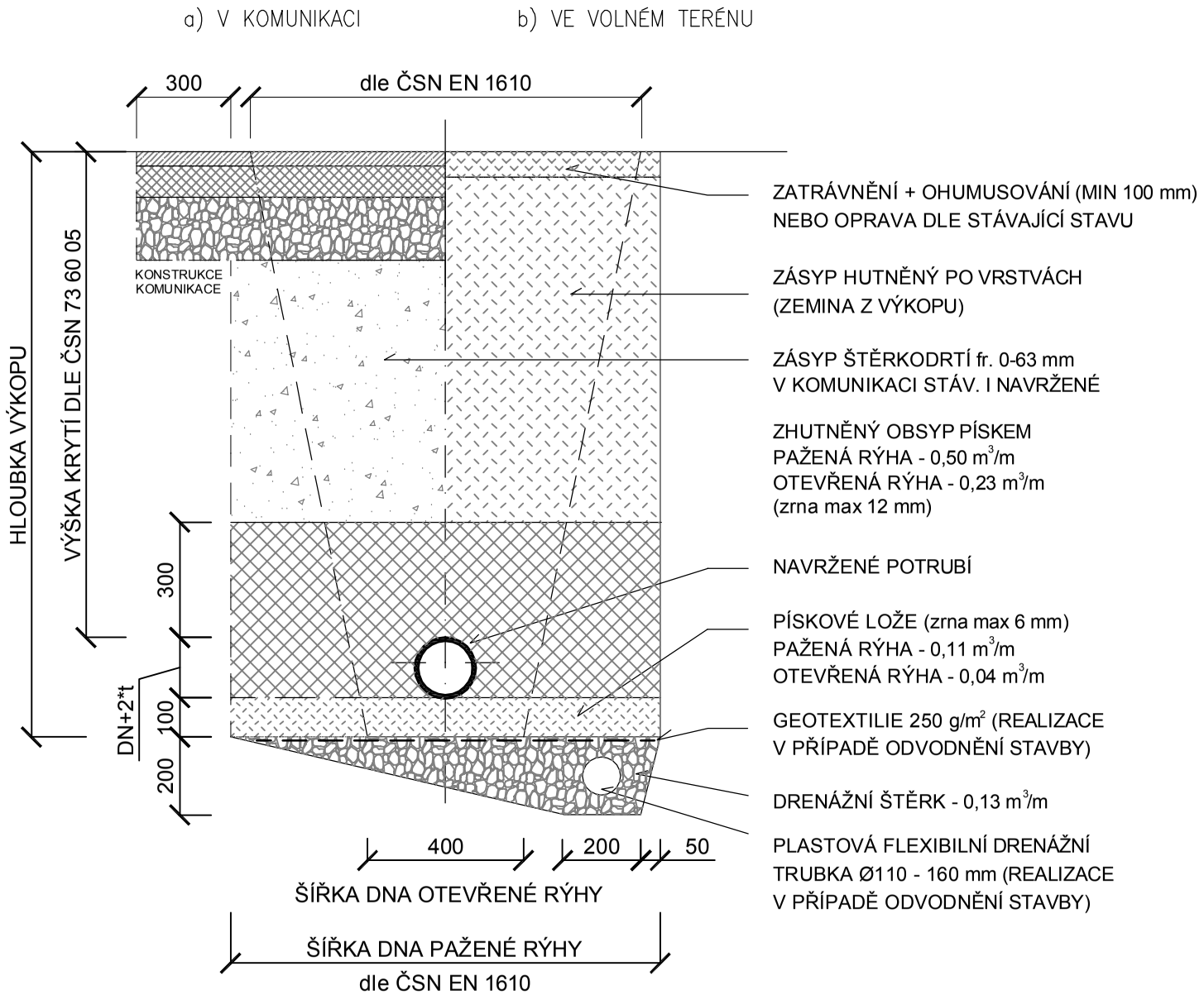

HLAVNÍ PROJEKTANT	VYPRACOVAL	**MK PROFI Hradec Králové s.r.o.**	
Ing. Zdeněk Jansa	Ing. Jan Kott	Brněnská 700/25, 500 06 Hr. Králové	
ZODPOVĚDNÝ PROJEKTANT	KRAJ: KRÁLOVÉHRADECKÝ	tel.: 605 162 566, www.mkprofihk.cz	
Martin Kalmus	OKRES: TRUTNOV		
INVESTOR: ZOO Dvůr Králové a.s. Štefánikova 1029, 544 01 Dvůr Králové nad Labem		ČÍSLO ZAKÁZKY	
EXPOZICE JIHOZÁPADNÍ AFRIKA ZOO Dvůr Králové, a.s. NAPOJENÍ VOLIÉR 07b a 07c		DRUH PROJEKTU	PDPS
		DATUM	09/2020
		FORMÁT	A3
		MĚŘÍTKO	1:500/100
VÝKRES: **Podélný profil stokou "S1-2"**		PŘÍLOHA	D.2.54.3