TRUBNÍ PROPUSTKY

TRUBNÍ PROPUSTKY S VYÚSTĚNÍM V OPĚRNÉ ZDI

PŮDORYS
M = 1:50

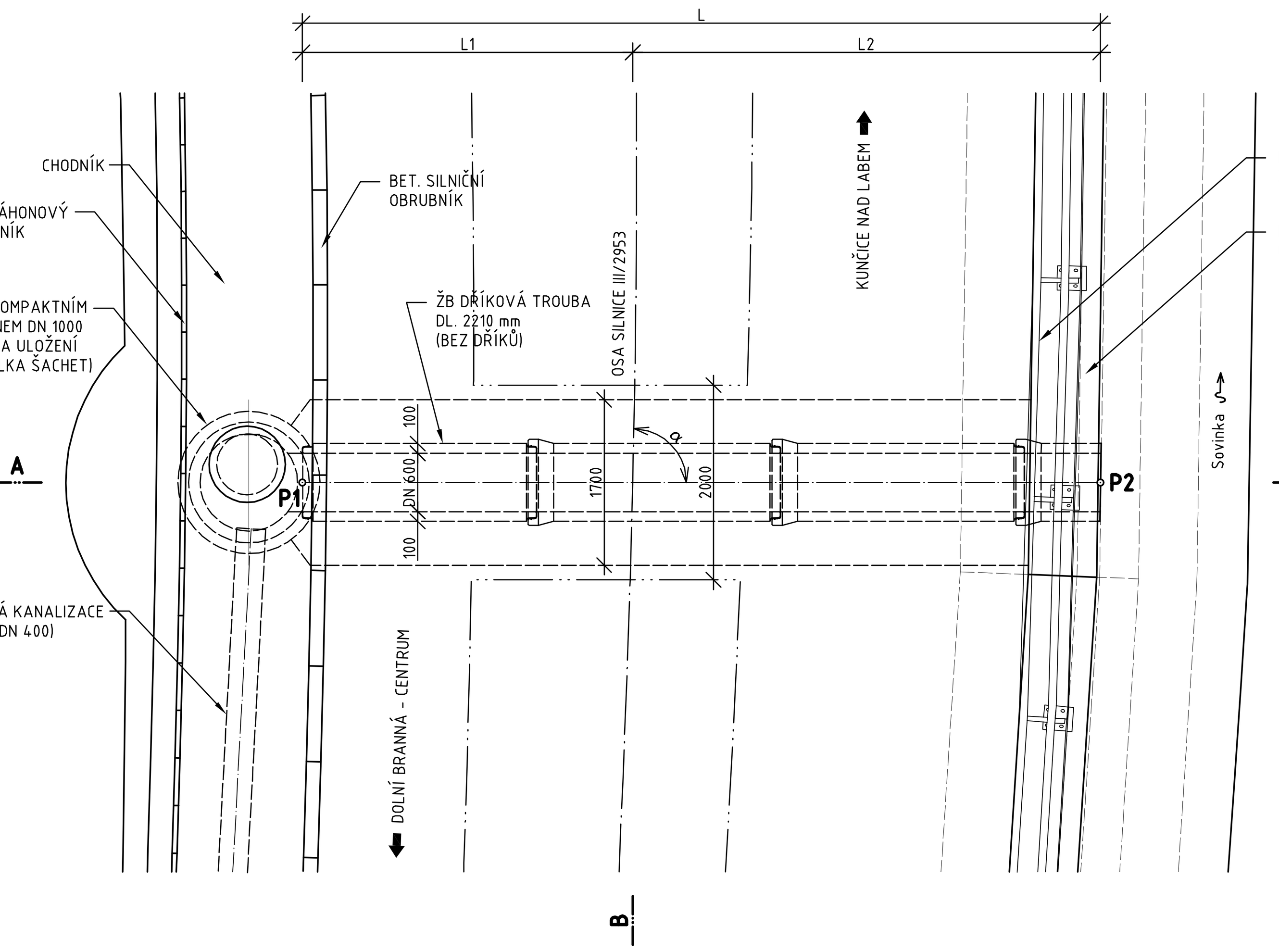

ŘEZ A - A'
M = 1:50

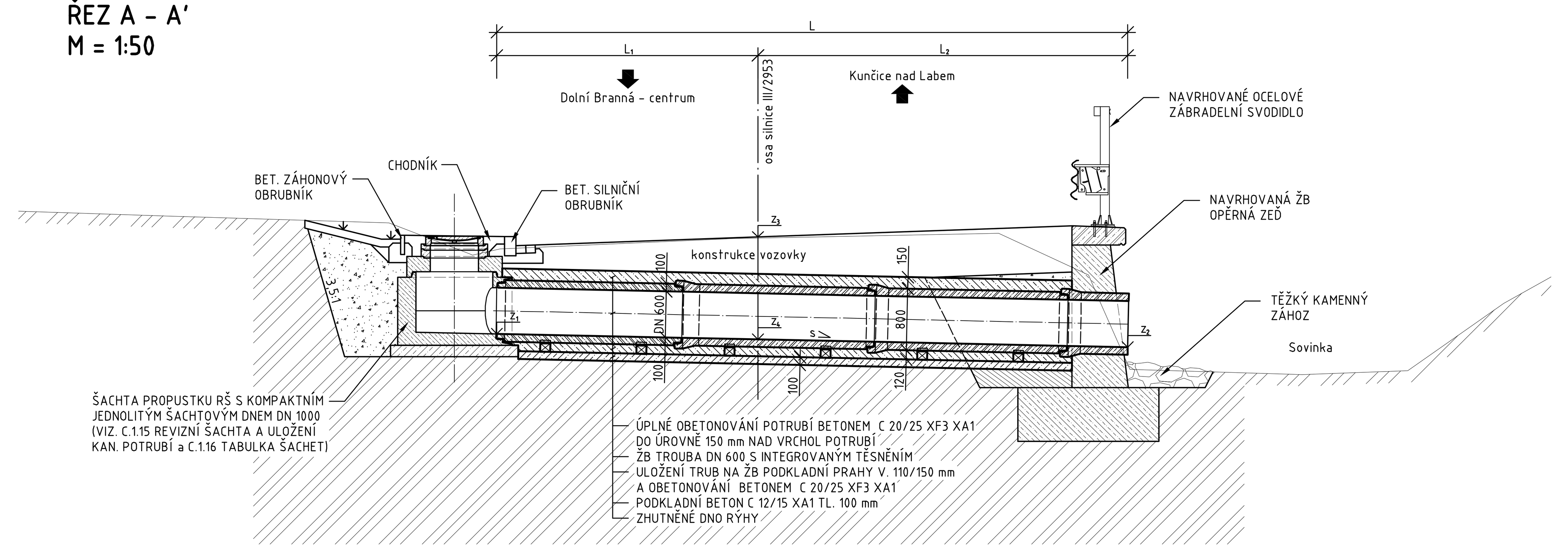

ŘEZ B-B'
M=1:50

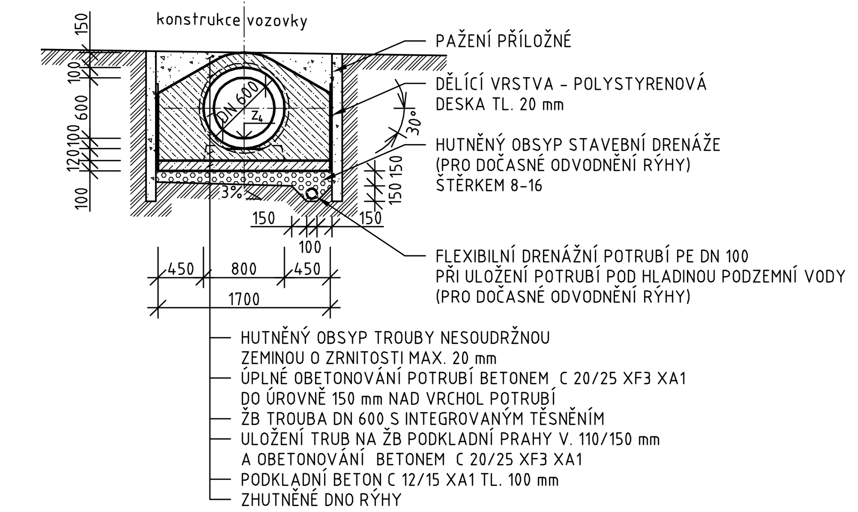

TABULKA PROPUSTKŮ 1, 3, 4, 7
TRUBNÍ PROPUSTKY S VYÚSTĚNÍM V OPĚRNÉ ZDI

ČÍSLO PROPUSTKU		1	3	4	7	POZNÁMKY
STANIČENÍ [km]		0,305 00	0,432 53	0,607 04	1,211 51	
VTOKOVÁ REVIZNÍ ŠACHTA		RŠ3	RŠ12	RŠ16	RŠ28	
OPĚRNÁ ZEĎ NA VÝTOKU		"Z1"	"Z2.2"	"Z3.2"	"Z4"	
ROZMĚRY [mm]	L	8200	7400	8000	8200	celková délka propustku (potrubí)
	L_1	3420	3250	3470	3450	
	L_2	4780	4150	4530	4750	
SKLON TROUBY [%]	s	2,2	2,2	3,1	3,0	
ÚHEL KŘÍŽENÍ [°]	α	89	87	88	90	úhel křížení osy propustku s osou silnice
VÝŠKOVÉ KÓTY [m] výškový systém: B.p.v.	z_1	423,60	422,77	421,75	417,60	kóta vtoku (dna trouby)
	z_2	423,42	422,61	421,50	417,35	kóta výtoku (dna trouby)
	z_3	424,86	424,03	423,05	419,08	kóta nivelety silnice v ose propustku
	z_4	423,53	422,70	421,64	417,49	kóta dna trouby v ose silnice
SOUŘADNICE VYT. BODŮ souřadný systém: JTSK	P1	y=652.591,12 x=998.247,96	y=652.466,04 x=998.253,74	y=652.291,57 x=998.260,87	y=651.734,25 x=998.464,49	vtok propustku - osa
	P2	y=652.594,10 x=998.255,60	y=652.465,86 x=998.261,14	y=652.291,83 x=998.268,86	y=651.738,03 x=998.471,77	výtok propustku - osa

TRUBNÍ PROPUSTKY S VÝTOKOVÝMI ČELY

PŮDORYS
M = 1:50

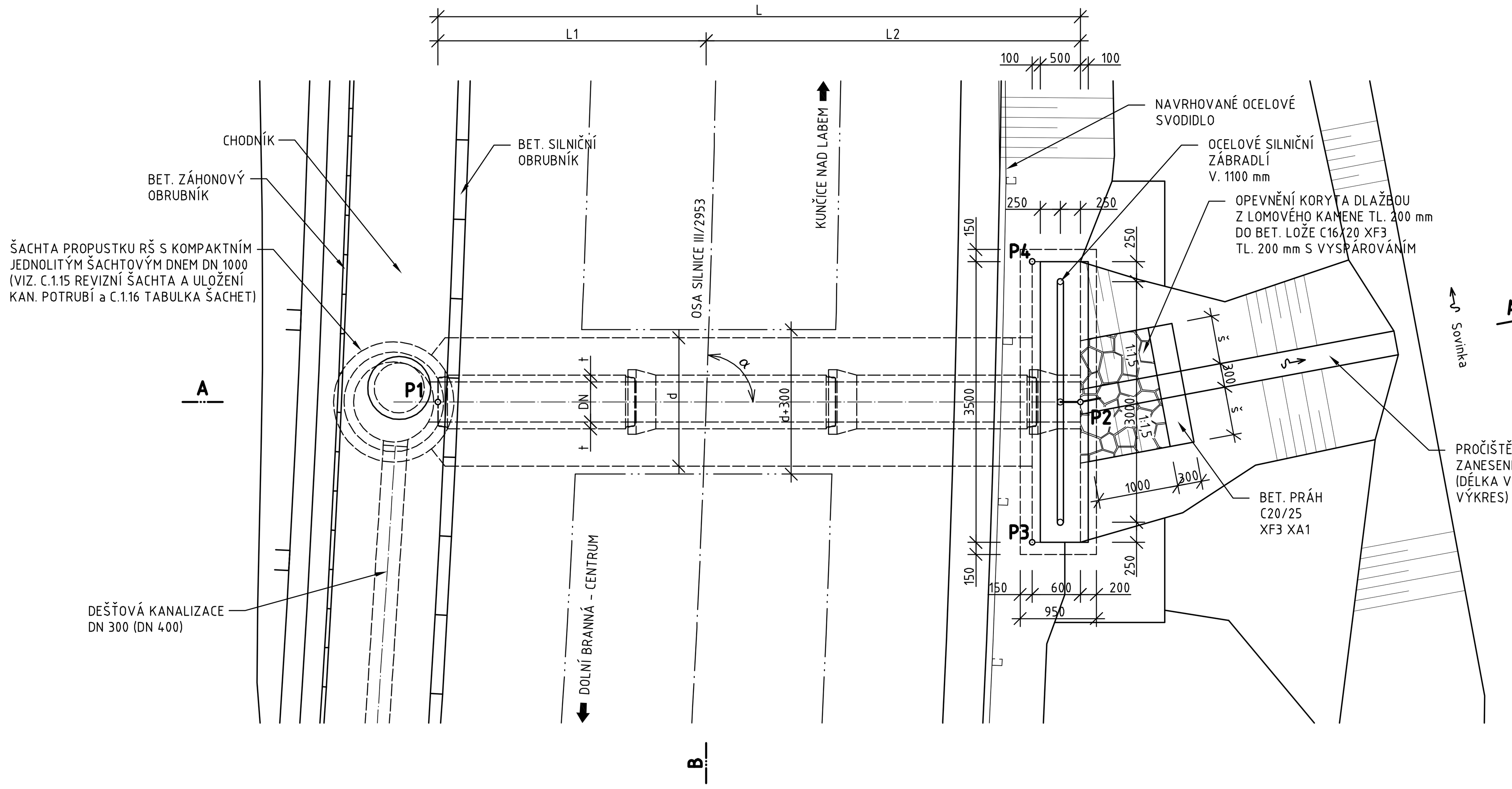

ŘEZ A - A'
M = 1:50

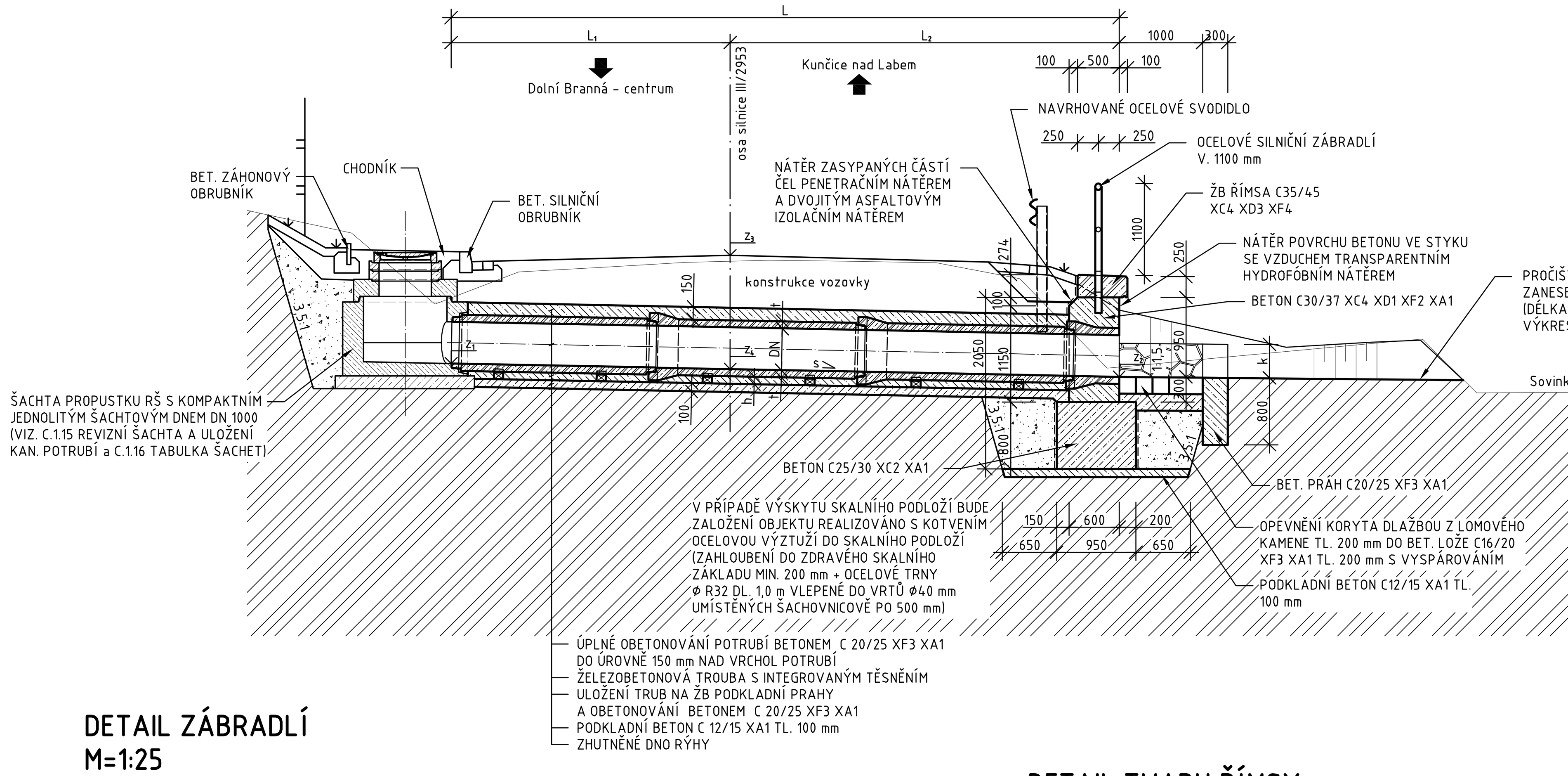

DETAIL ZÁBRADLÍ
M=1:25

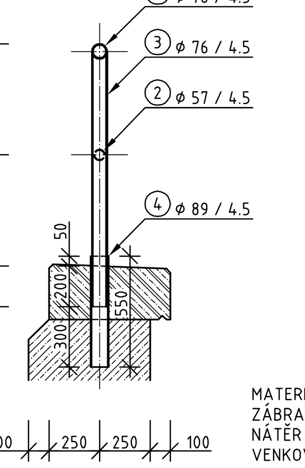

MATERIÁL DLE ČSN 42 5715
ZÁBRADLÍ SVAŘENO KOUTOVÝMI SVARY ⊿ 3 mm
NÁTĚR ZÁKLADNÍ PŘED MONTÁŽÍ, PO MONTÁŽI 2 x VRCHNÍ VENKOVNÍ NA KOV SYNTETICKÝ

DETAIL TVARU ŘÍMSY
M=1:10

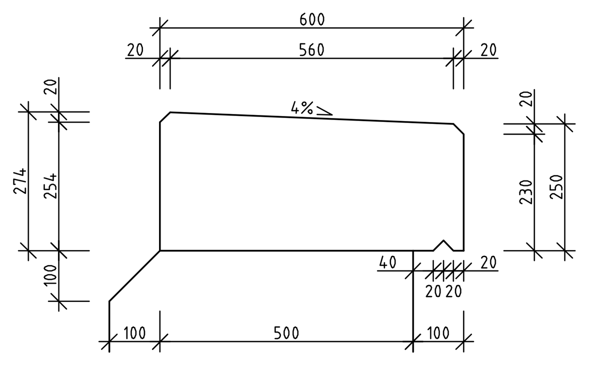

TABULKA PROPUSTKŮ 2, 5

ČÍSLO PROPUSTKU		2	5	POZNÁMKY
STANIČENÍ [km]		0,353 81	0,944 90	
VTOKOVÁ REVIZNÍ ŠACHTA		RŠ11	RŠ20	
ROZMĚRY [mm]	DN	500	600	jmenovitá světlost
	L	8000	8400	celková délka propustku (potrubí)
	L_1	3340	3930	
	L_2	4660	4470	
	t	85	100	tloušťka stěny trouby
	d	1600	1700	šířka obetonování
	š	600	750	šířka opevnění svahu příkopu za výtokem
	h	90	120	tloušťka lože pod troubou
	k	400	500	výška opevnění svahu příkopu za výtokem
SKLON TROUBY [%]	s	2,0	2,4	
ÚHEL KŘÍŽENÍ [°]	α	87,9	84,4	úhel křížení osy propustku s osou silnice
VÝŠKOVÉ KÓTY [m] výškový systém: B.p.v.	z_1	423,26	420,10	kóta vtoku (dna trouby)
	z_2	423,10	419,90	kóta výtoku (dna trouby)
	z_3	424,55	421,31	kóta nivelety silnice v ose propustku
	z_4	423,19	420,01	kóta dna trouby v ose silnice
SOUŘADNICE VYT. BODŮ souřadný systém: JTSK	P1	y=652544,91 x=998255,17	y=651973,42 x=998352,52	vtok propustku - osa
	P2	y=652544,17 x=998263,14	y=651976,88 x=998360,17	výtok propustku - osa
	P3	y=652545,97 x=998262,70	y=651978,22 x=998358,91	rub dříku výtokového čela
	P4	y=652542,48 x=998262,38	y=651975,03 x=998360,35	rub dříku výtokového čela

ŘEZ B-B'
M=1:50

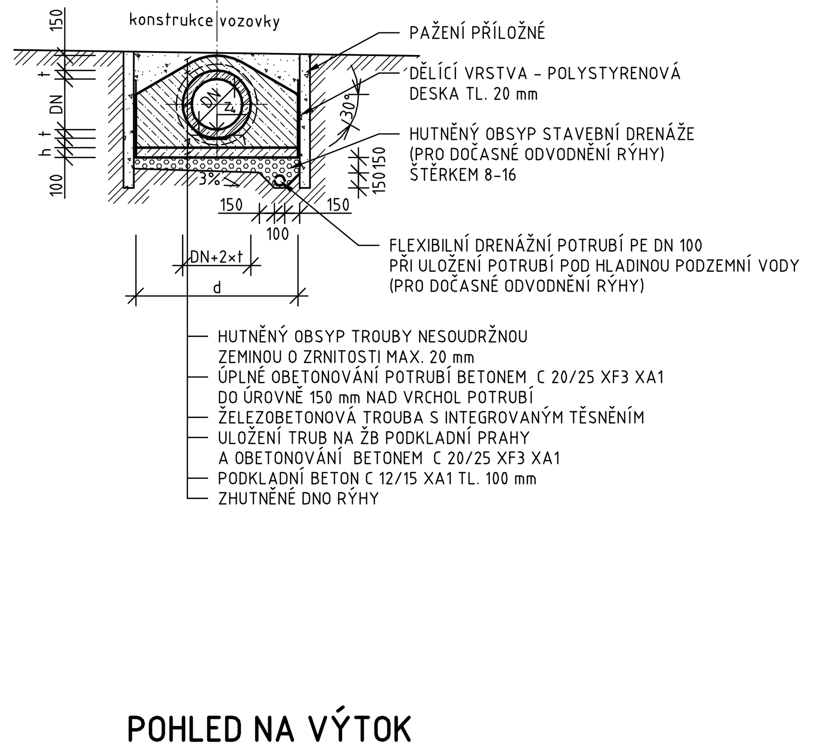

POHLED NA VÝTOK
M = 1:50

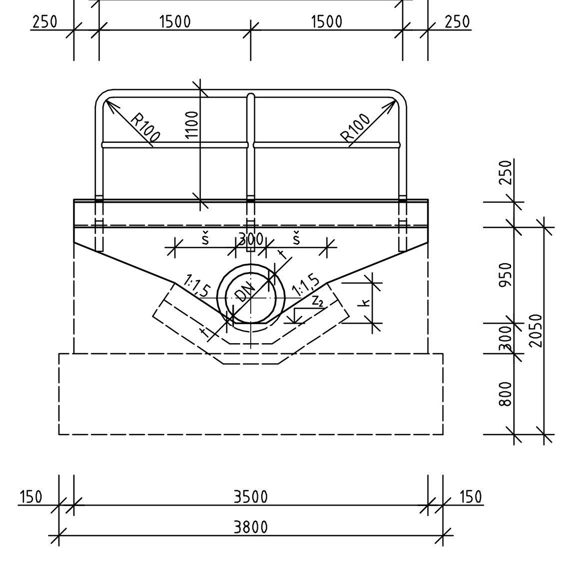

SCHÉMA VÝZTUŽE
M=1:25

VÝTOKOVÝ OBJEKT

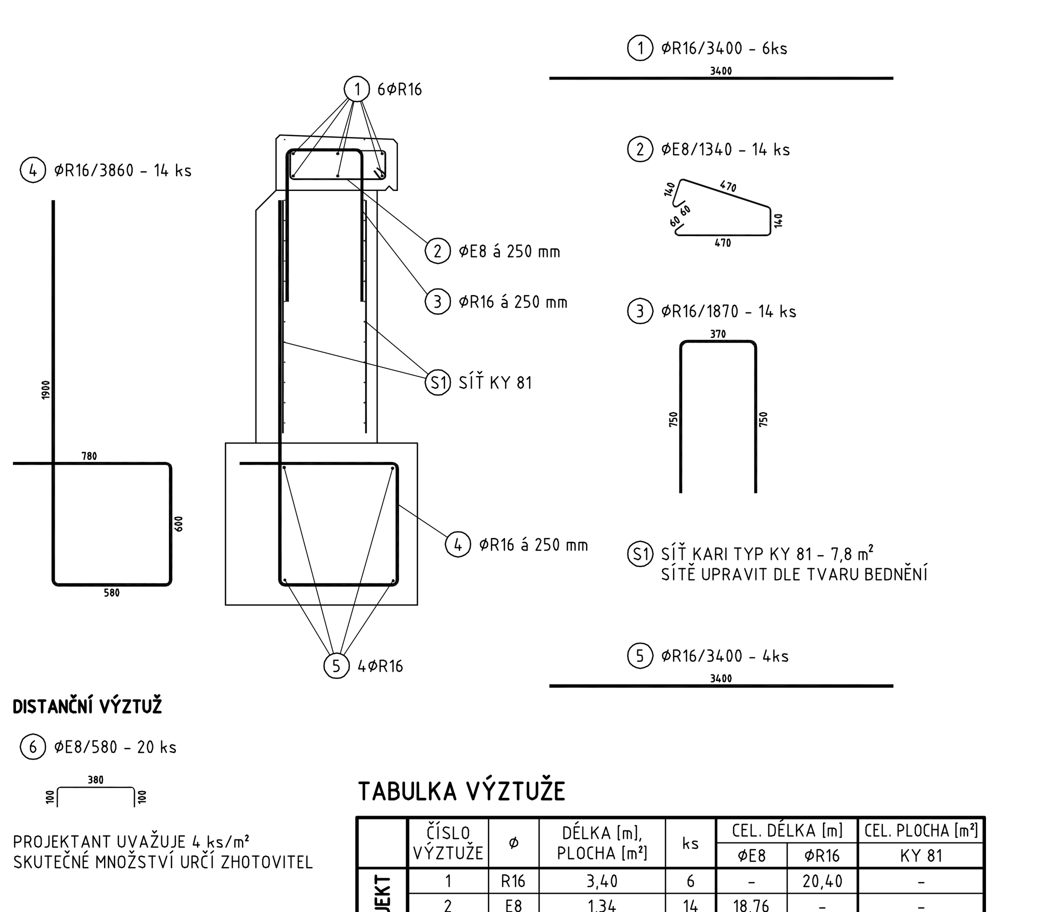

DISTANČNÍ VÝZTUŽ

6 ϕE8/580 - 20 ks

PROJEKTANT UVAŽUJE 4 ks/m²
SKUTEČNÉ MNOŽSTVÍ URČÍ ZHOTOVITEL

TABULKA VÝZTUŽE

	ČÍSLO VÝZTUŽE	ϕ	DÉLKA [m], PLOCHA [m²]	ks	CEL. DÉLKA [m] ϕE8	CEL. DÉLKA [m] ϕR16	CEL. PLOCHA [m²] KY 81
VÝTOKOVÝ OBJEKT	1	R16	3,40	6	-	20,40	-
	2	E8	1,34	14	18,76	-	-
	3	R16	1,87	14	-	26,18	-
	4	R16	3,86	14	-	54,04	-
	5	R16	3,40	4	-	13,60	-
	6	E8	0,58	20	11,60	-	-
	S1	KY 81	7,8	1	-	-	7,8
	DÉLKA [m], PLOCHA CELKEM [m²]				30,36	114,22	7,8
	JEDN. HMOTNOST [kg/m], [kg/m²]				0,395	1,580	7,99
	CELKOVÁ HMOTNOST [kg]				11,99	180,47	62,32

POZNÁMKY:

- VÝŠKOVÝ SYSTÉM: B.p.v.
- POLOHOVÝ SYSTÉM: JTSK
- JMENOVITÉ KRYTÍ VÝZTUŽE 50 mm
- SÍTĚ UPRAVIT DLE TVARU BEDNĚNÍ
- BETONOVÁ SMĚS ZAVLHLÁ AŽ MĚKKÁ
- ZKOSENÍ VŠECH POHLEDOVÝCH HRAN 20/20 mm (POKUD NENÍ UVEDENO)
- BETONY BUDOU PROVEDENY DLE ČSN EN 206-1
- BETON JE NUTNO V POČÁTEČNÍCH FÁZÍCH TUHNUTÍ A TVRDNUTÍ ŘÁDNĚ OŠETŘOVAT A CHRÁNIT PŘED KLIMATICKÝMI VLIVY
- PŘED BETONÁŽÍ BUDOU DO BEDNĚNÍ CHRÁNIČKY PRO ZÁBRADLÍ
- VEŠKERÉ DETAILY BUDOU PROVEDENY DLE PŘÍSLUŠNÝCH VL, POKUD NEJSOU ROZKRESLENY V PD
- PLOCHY VE STYKU SE ZEMINOU BUDOU OPATŘENY PENETRAČNÍM NÁTĚREM A DVOJITÝM ASFALTOVÝM IZOLAČNÍM NÁTĚREM
- VEŠKERÉ BETONOVÉ KONSTRUKCE VE STYKU SE VZDUCHEM BUDOU OPATŘENY TRANSPARENTNÍM HYDROFÓBNÍM NÁTĚREM
- ZÁBRADLÍ NATŘÍT NÁTĚREM ZÁKLADNÍM PŘED MONTÁŽÍ, PO MONTÁŽI 2 x VRCHNÍM VENKOVNÍM SYNTETICKÝM V ODSTÍNU ŠEDÉM (NEBO DLE POŽADAVKU INVESTORA)
- PŘED ZAPOČETÍM PRACÍ NA NOVOSTAVBĚ NEBO REKONSTRUKCI PROPUSTKŮ BUDE PROVEDENO PŘEVEDENÍ PŘÍKOPŮ NEBO KANALIZACE
- STAVEBNÍ DRENÁŽE PRO DOČASNÉ ODVODNĚNÍ RÝHY MUSÍ BÝT PO ULOŽENÍ TRUB A PROVEDENÍ ZÁSYPU ZASLEPENY
- OCHRÁNĚNÍ TRUB PROPUSTKŮ SILNIČNÍMI PANELY PŘI POJÍŽDĚNÍ STAVENIŠTNÍ TECHNIKOU PŘED REALIZACÍ KONSTRUKCE VOZOVKY (Z DŮVODU MALÉHO KRYTÍ)
- PŘI REALIZACI TRUBNÍCH PROPUSTKŮ BUDOU OSAZENY TĚŽKÉ OCELOVÉ PŘEJEZDY PRO DOČASNOU SILNIČNÍ DOPRAVU A LÁVKY PRO PĚŠÍ
- V PŘÍPADĚ VÝSKYTU SKALNÍHO PODLOŽÍ BUDE ZALOŽENÍ OBJEKTŮ REALIZOVÁNO S KOTVENÍM OCELOVOU VÝZTUŽÍ DO SKALNÍHO PODLOŽÍ

Zodp. projektant	Vypracoval	Č. zakázky	DiK
Ing. S. Janák	R. Hurdálek, Bc. P. Syrovátka	052/12	Janák, s.r.o. Dopravně inženýrská kancelář Revoluční 207 TRUTNOV
Místo: Dolní Branná	Kraj: Královéhradecký	Datum: 01.2013	
Investor: Královéhradecký kraj, Pivovarské nám. 1245, Hradec Králové			Stupeň: PDPS
SILNICE III/2953 DOLNÍ BRANNÁ - KUNČICE		A039 - A099	Měřítko: 1:10, 1:25, 1:50
SO.101 VOZOVKA TRUBNÍ PROPUSTKY			C.1.12