SPOLEČNÁ TELEVIZNÍ ANTÉNA (STA):

- ANTÉNNÍ SYSTÉM 1x anténa DVB-T: 470–790MHz
- STA ZÁSUVKA (TV+R)
- DOMOVNÍ ZESILOVAČ DIGITÁLNÍCH TV/FM SIGNÁLŮ
- ROZBOČOVAČ 10-TI NÁSOBNÝ
- LTE FILTR
- PŘEPĚŤOVÁ OCHRANA st.2+3
- SVODIČ BLESKOVÝCH PROUDŮ st.1
- ZAKONČOVACÍ ODPOR
- KOAXIÁLNÍ KABEL 75 OHM (venkovní použití)
- KOAXIÁLNÍ KABEL 75 OHM (vnitřní použití)

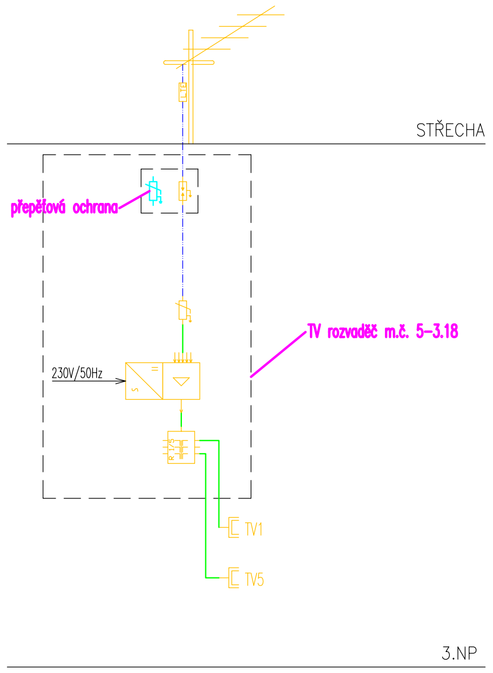

DATOVÉ ROZVODY:

- 19" DATOVÝ ROZVADĚČ STOJANOVÝ
- ZÁSUVKA SDĚLOVACÍ (dva porty RJ45)
- DATOVÝ VÝVOD (1x RJ45)
- PŘEPĚŤOVÁ OCHRANA st.1+2+3 (data + PoE)
- UTP kabel kat.5e (vnitřní použití)
- FTP kabel kat.5e (venkovní použití)

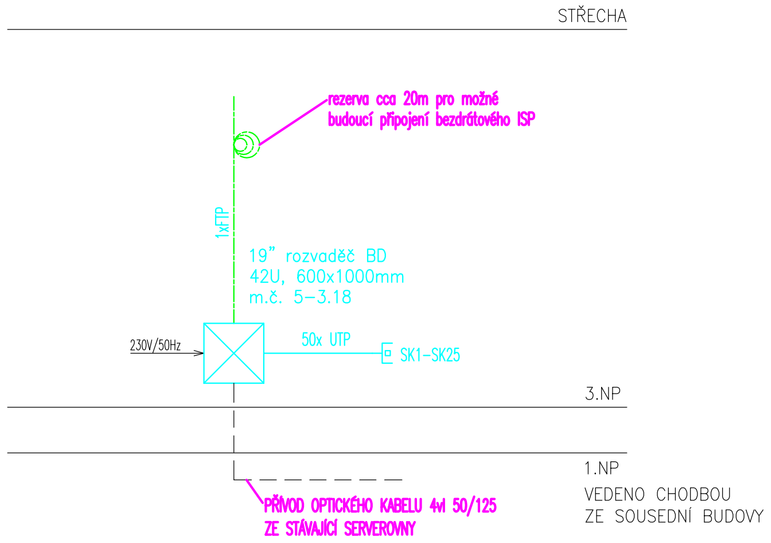

IP KAMERY:

- UTP kabel kat.5e
- VENKOVNÍ FTP kabel kat.5e

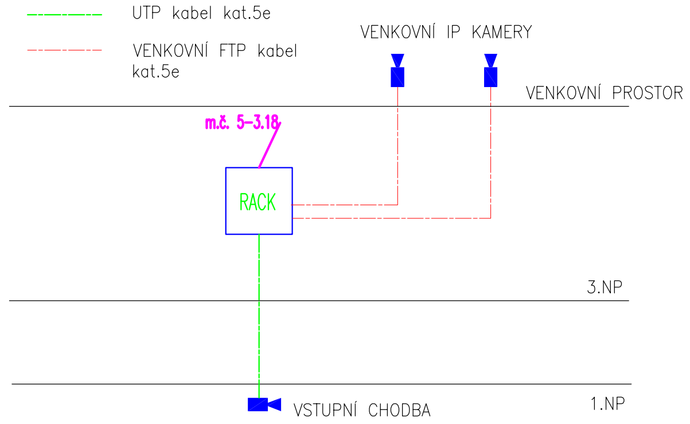

EZS ROZVODY:

- FTP kabel kat.5e

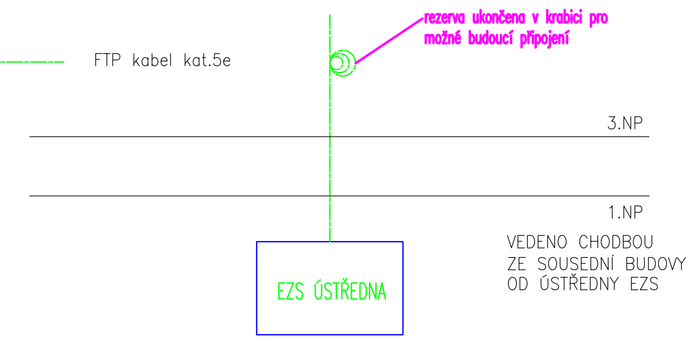

VIDEOKOMUNIKACE OD VSTUPU

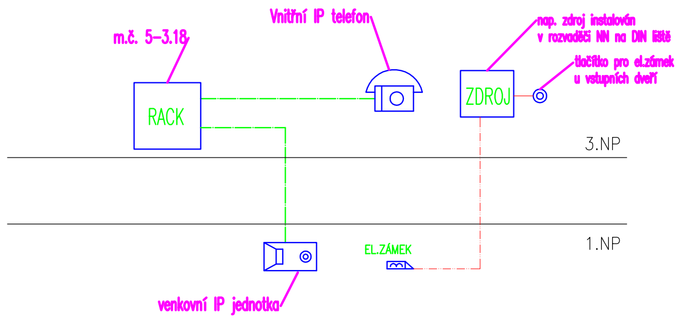

SYSTÉM DOMOVNÍHO IP VIDEOTELEFONU:

- VNITŘNÍ IP TELEFON
- VENKOVNÍ IP TELEFON
- UTP kabel kat.5e
- SYKFY 2x2x0,8

ROZHLASOVÉ ROZVODY:

- Kabel 3x1,5

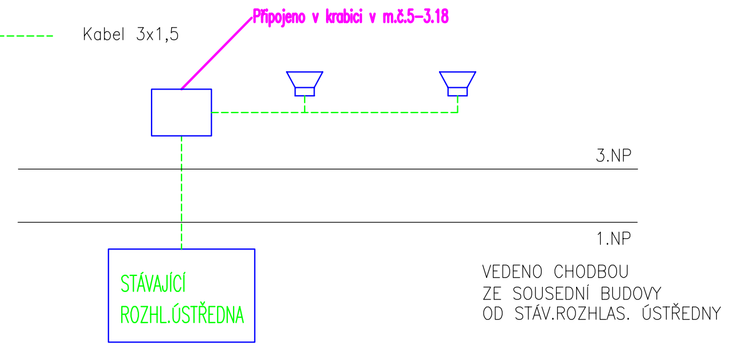

PŘESNÝ ČAS:

- Kabel 2x1,5

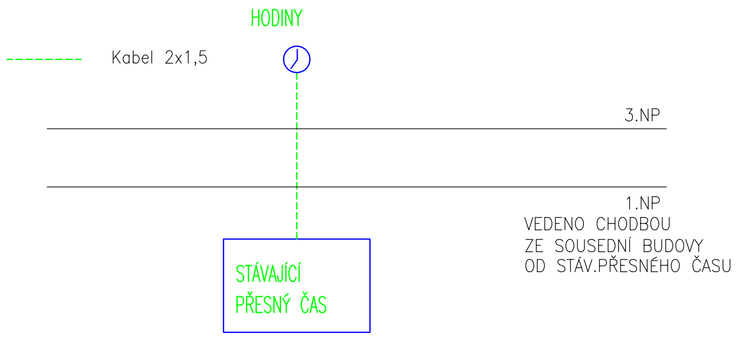

IP TELEFON:

- UTP kabel kat.5e

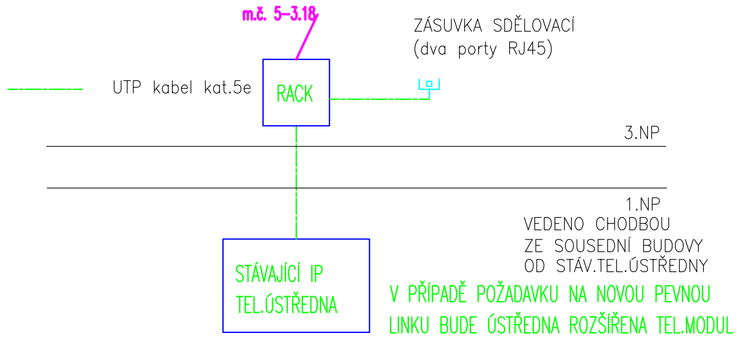

V PŘÍPADĚ POŽADAVKU NA NOVOU PEVNOU LINKU BUDE ÚSTŘEDNA ROZŠÍŘENA TEL.MODUL

PŘÍSTUPOVÝ SYSTÉM:

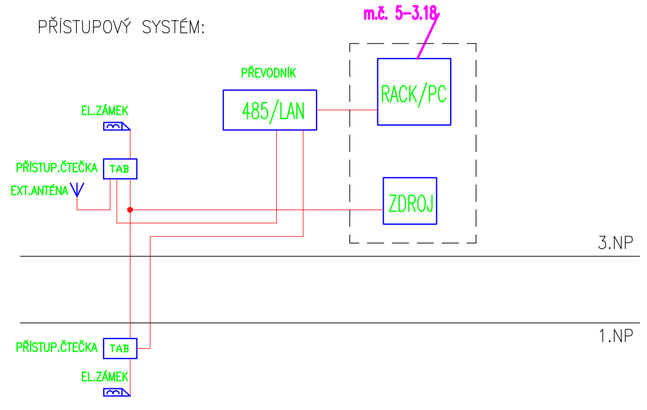

k.ú. Třebeš - 647047, č.parc.: 1089; 367/30; 367/209; 367/211; 367/212; 367/213; 367/214; 367/215; 367/216; 367/217; 367/220; 367/313; 367/314; 367/315; 367/316; 367/317; 367/318

± 0,000 = 236,250 m n. m. (Bpv)

Generální projektant

S V I Ž N

Autor	HIP	Vypracoval
SVIŽN s.r.o. Korespondenční adresa Zlatnická 10, 110 00 Praha 1 Sídlo Milady Horákové 298/123, 160 00 Praha 6 IČO 033 01 087 Kontakt tel.: 606 062 636 mail.: info@svizn.com	Michal Volbrecht Kontakt tel.: +420 732 340 333 mail.: volbrecht@svizn.com Zodp. projektant Ladislav Červenka,DiS. Číslo autorizace 0102199	LADISLAV ČERVENKA – EPRON ELEKTRO PROJEKTOVÁNÍ Jozefa Gabčíka 122, Tábor 39003 IČ: 73496685 email:cervenko@eleprojekt.cz mob:775 166 715 tel: 381 231 303

Akce

Centrum komplexní odborné podpory pro klienty se sluchovým postižením při VOŠ, SŠ, ZŠ a MŠ Štefánikova

Štefánikova 549/27, 500 11 Hradec Králové

Stavebník

Královehradecký kraj, Pivovarské náměstí 1245/2, 500 03 Hradec Králové
hospodaření se svěřeným majetkem: VOŠ, SŠ, ZŠ a MŠ, Hradec Králové, Štefánikova 594

Stupeň	Měřítko	Revize	Datum
DPS	-		06/2019

Označení části	Část
D.5	DOKUMENTACE STAVEBNÍHO OBJEKTU - SO.05
Číslo profese D.5.4.7	Profese SLABOPROUDÁ ELEKTROTECHNIKA
Číslo přílohy **D.5.4.7.b-04**	Příloha SCHÉMA VEDENÍ SLABOPROUDU