PŮDORYS 1:50

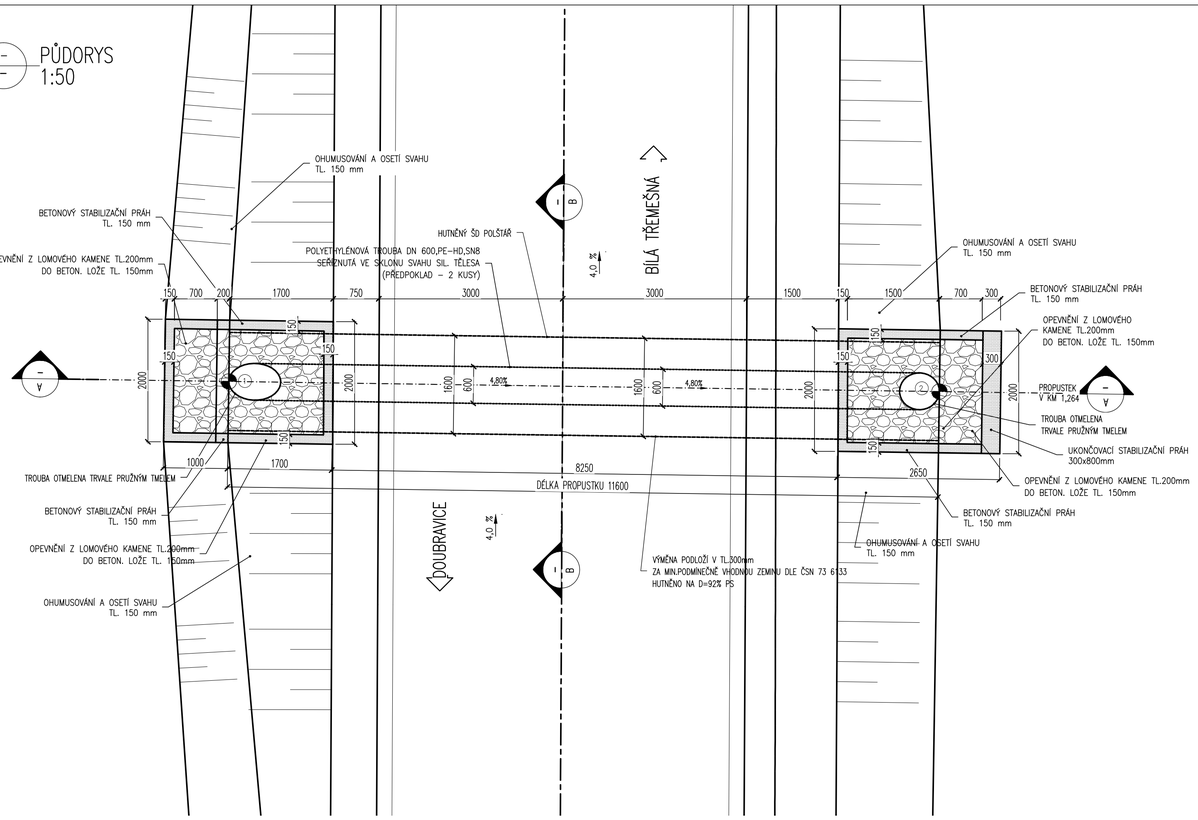

PODÉLNÝ ŘEZ 1:50

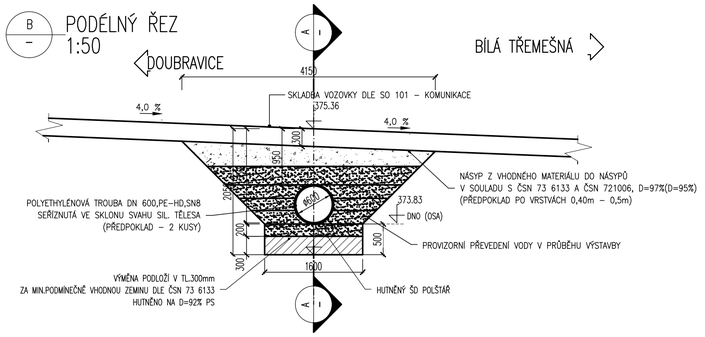

S.R. 371,000

VÝŠKOVÝ SYSTÉM S–JTSK
SOUŘADNICOVÝ SYSTÉM S–JTSK

PŘÍČNÝ ŘEZ 1:50

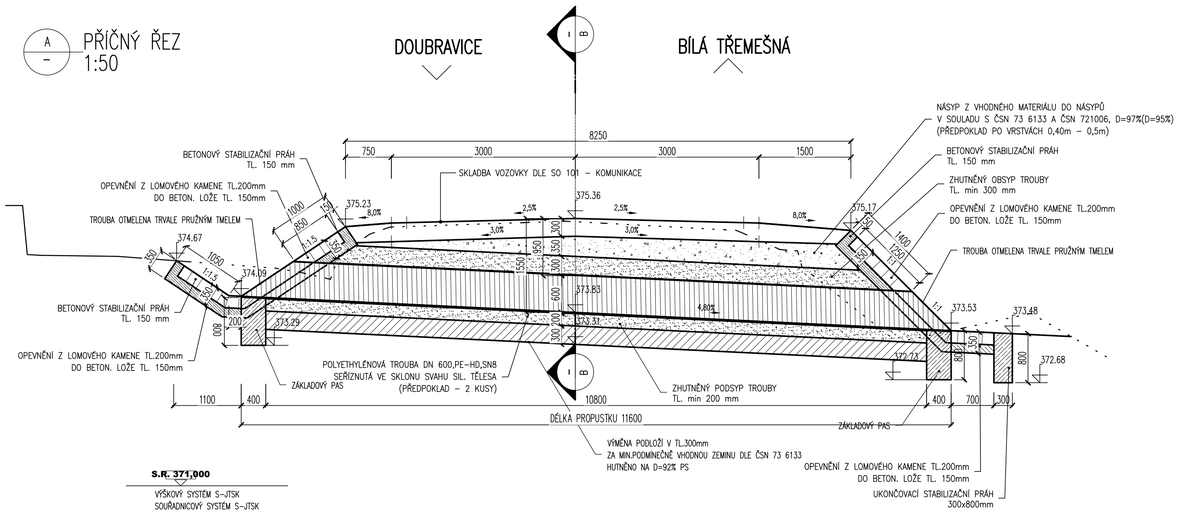

S.R. 371,000

VÝŠKOVÝ SYSTÉM S–JTSK
SOUŘADNICOVÝ SYSTÉM S–JTSK

MĚŘÍTKO:

1:50

m 0,5 1,0 1,5 2,0 2,5

LEGENDA MATERIÁLŮ

- HUTNĚNÝ ŠD POLŠTÁŘ (ŘEZ)
- BETONOVÉ KONSTRUKCE (ŘEZ)
- KAMENNÁ KONSTRUKCE (PŮDORYS,POHLEDY)
- PÍSKOVÉ VRSTVY (0–22) (ŘEZ)
- BETONOVÉ PLOCHY (PŮDORYS, POHLEDY)
- ZHUTNĚNÝ ZÁSYP (ŘEZ)

VYTYČOVACÍ BODY – km 1,264

1	644132.067	1016688.746	374,09	VÍTOK
2	644120.468	1016688.912	373,53	VÝTOK

POUŽITÉ KONSTRUKČNÍ MATERIÁLY

DLE TKP. KAPITOLA 18. A DLE ČSN EN 206.

ZÁKLADOVÉ PASY	C 25/30 XF3
PODKLADNÍ BETON DLAŽEB, PRAHY V KORYTĚ V.T.	C20/25–nXF3

KÁMEN:
- PŘÍRODNÍ KÁMEN, MIN. TL. 200 mm, NASÁKAVOST < 3%
- PROVEDENÍ KAMENNÉ DLAŽBY DLE VZ ŽEL. SPODKU Ž 6.11

POZNÁMKY:

- VÝŠKOVÝ SYSTÉM Bpv, POLOHOVÝ SYSTÉM S–JTSK
- ROZMĚRY JSOU VYNÁŠENY Z GEODETICKÉHO ZAMĚŘENÍ
- TLOUŠŤKY A DIMENZE SKRYTÝCH KONSTRUKCÍ BYLY ODHADNUTY PŘÍP. ODVOZENY Z ARCHIVNÍ DOKUMENTACE
- DÉLKOVÉ KÓTY JSOU ZAOKROUHLENY NA 5 mm
- PŘED ZAHÁJENÍM STAVBY ZHOTOVITEL STAVBY ZAJISTÍ VYTÝČENÍ VŠECH SÍTÍ
- BĚHEM STAVBY JE NUTNÉ DODRŽOVAT PODMÍNKY SPRÁVCŮ SÍTÍ UVEDENÉ V JEJICH VYJÁDŘENÍCH

NA VÝKRESU NEMUSÍ BÝT ZAKRESLENY VEŠKERÉ INŽENÝRSKÉ SÍTĚ
- NUTNO VŽDY KOORDINOVAT S DOKLADOVOU ČÁSTÍ DOKUMENTACE

KM 20,085 - 22,185

SO 102
DSP+PDPS

SOUŘADNICOVÝ SYSTÉM: S–JTSK
VÝŠKOVÝ SYSTÉM: BpV

KRESLIL:	KOLEKTIV		
ZPRACOVAL:	ING. PAVEL HANYK		
TECHNICKÁ KONTROLA:	ING. JAN BURSA		
ZODPOVĚDNÝ PROJEKTANT:	ING. PAVEL HANYK		
HLAVNÍ PROJEKTANT:	ING. DAGMAR KLAJMONOVÁ		
KRAJ: KRÁLOVÉHRADECKÝ	OKRES: TRUTNOV	OBEC: DOUBRAVICE, BÍLÁ TŘEMEŠNÁ	
INVESTOR: KRÁLOVÉHRADECKÝ KRAJ, PIVOVARSKÉ NÁM. 1245, 500 03 HRADEC KRÁLOVÉ			

AKCE:
II/325 Chlum – Velký Vřešťov – Mostek – část II

OBJEKT: SO 102 – SILNICE II/325 KM 20,085 – 22,185 EXTRAVILÁN

OBSAH:
PROPUSTEK V KM 1,264

MDS PROJEKT
FÖRSTEROVA Č.P. 175, 566 01 VYSOKÉ MÝTO
EMAIL: MOS@MDSPROJEKT.CZ

STUPEŇ:	DSP+PDPS
ZAK.ČÍSLO:	1439
ARCHIVNÍ ČÍSLO:	1439
DATUM:	11/2017
FORMÁT:	8 A4
MĚŘÍTKO:	1 : 50
ČÍSLO SOUPRAVY:	ČÍSLO PŘÍLOHY: 06.6.