A – PŮDORYS PROPUSTKU V KM 0,657 00
1:50

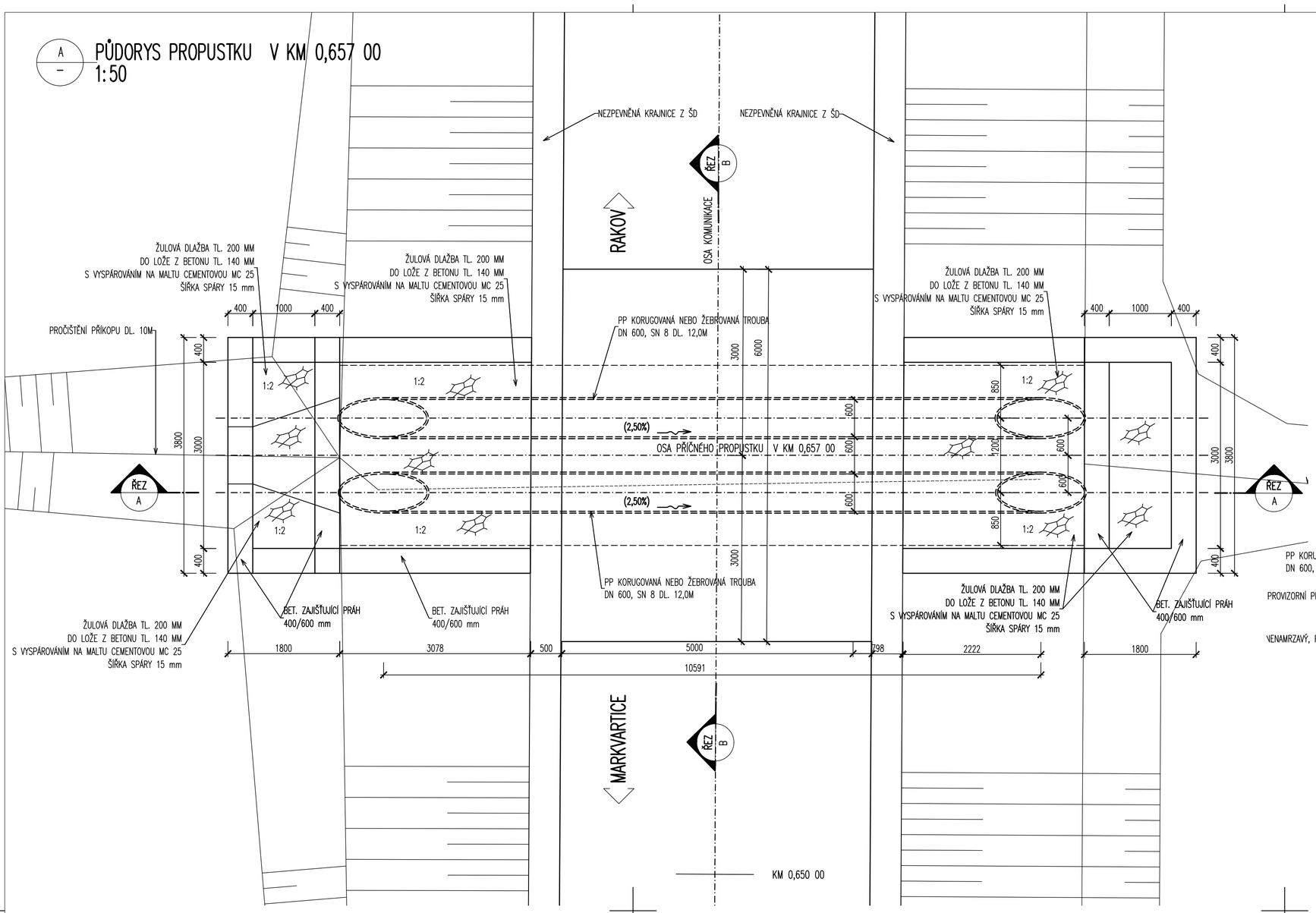

B – PŘÍČNÝ ŘEZ PROPUSTKU V KM 0,657 00
1:50

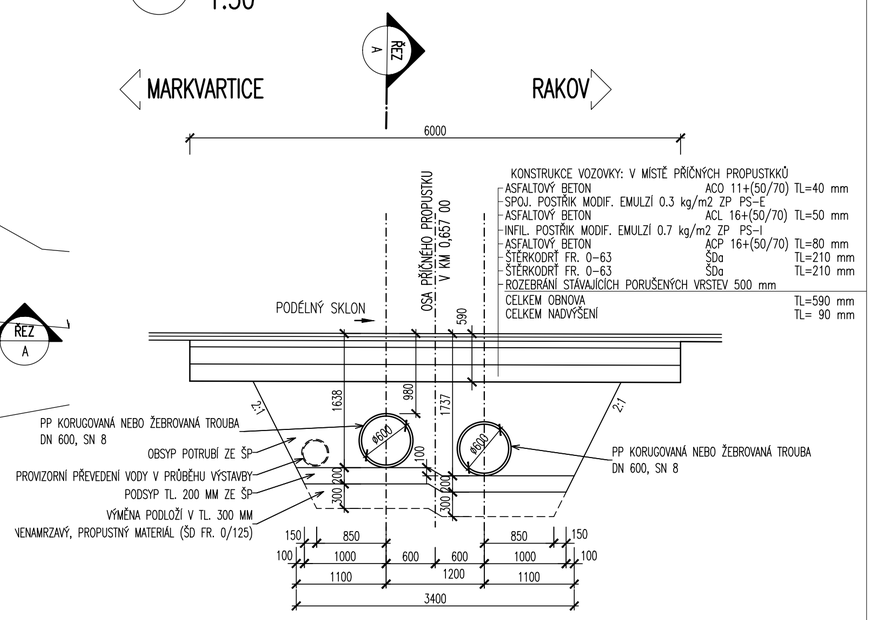

KONSTRUKCE VOZOVKY: V MÍSTĚ PŘÍČNÝCH PROPUSTKKŮ

ASFALTOVÝ BETON	ACO 11+(50/70)	TL=40 mm
SPOJ. POSTŘIK MODIF. EMULZÍ 0.3 kg/m2 ZP PS-E		
ASFALTOVÝ BETON	ACL 16+(50/70)	TL=50 mm
INFIL. POSTŘIK MODIF. EMULZÍ 0.7 kg/m2 ZP PS-I		
ASFALTOVÝ BETON	ACP 16+(50/70)	TL=80 mm
ŠTĚRKODRŤ FR. 0-63	ŠDa	TL=210 mm
ŠTĚRKODRŤ FR. 0-63	ŠDa	TL=210 mm
ROZEBRÁNÍ STÁVAJÍCÍCH PORUŠENÝCH VRSTEV 500 mm		
CELKEM OBNOVA		TL=590 mm
CELKEM NADVÝŠENÍ		TL= 90 mm

A – PODÉLNÝ ŘEZ PROPUSTKU V KM 0,657 00
1:50

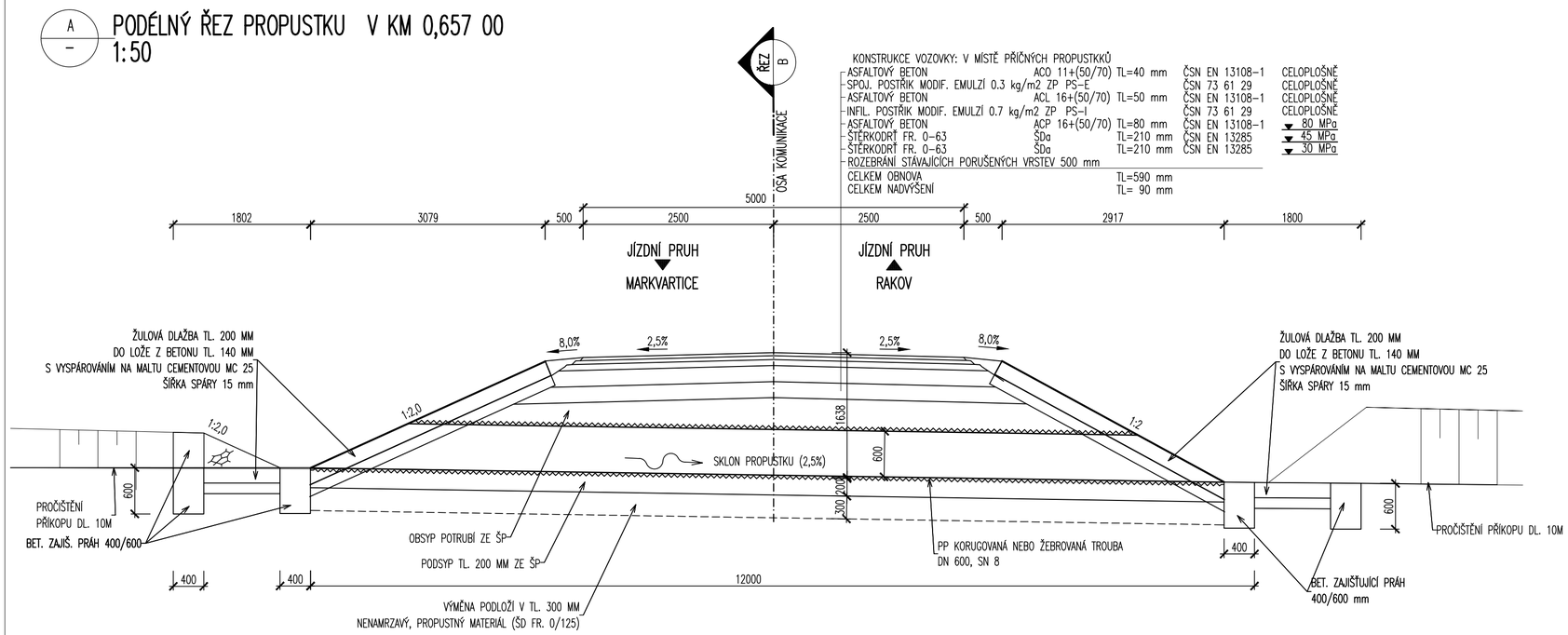

KONSTRUKCE VOZOVKY: V MÍSTĚ PŘÍČNÝCH PROPUSTKKŮ

ASFALTOVÝ BETON	ACO 11+(50/70)	TL=40 mm	ČSN EN 13108-1	CELOPLOŠNĚ
SPOJ. POSTŘIK MODIF. EMULZÍ 0.3 kg/m2 ZP PS-E			ČSN 73 61 29	CELOPLOŠNĚ
ASFALTOVÝ BETON	ACL 16+(50/70)	TL=50 mm	ČSN EN 13108-1	CELOPLOŠNĚ
INFIL. POSTŘIK MODIF. EMULZÍ 0.7 kg/m2 ZP PS-I			ČSN 73 61 29	CELOPLOŠNĚ
ASFALTOVÝ BETON	ACP 16+(50/70)	TL=80 mm	ČSN EN 13108-1	▼ 80 MPa
ŠTĚRKODRŤ FR. 0-63	ŠDa	TL=210 mm	ČSN EN 13285	▼ 45 MPa
ŠTĚRKODRŤ FR. 0-63	ŠDa	TL=210 mm	ČSN EN 13285	▼ 30 MPa
ROZEBRÁNÍ STÁVAJÍCÍCH PORUŠENÝCH VRSTEV 500 mm				
CELKEM OBNOVA		TL=590 mm		
CELKEM NADVÝŠENÍ		TL= 90 mm		

POUŽITÁ OCEL:

BETONÁŘSKÁ VÝZTUŽ	B500B (10 505(R))

POUŽITÉ BETONY:

PODKLADNÍ BETON	C 12/15-X0
BETONOVÉ LOŽE POD DLAŽBU	C 20/25 nXF3
BETONOVÉ LOŽE OBRUB A ŽLABŮ	C 20/25 nXF3
ZAJIŠŤUJÍCÍ PRAHY	C 25/30-XF2,XC1
BETONOVÉ SEDLO, OBETONOVÁNÍ	C 25/30-XF2,XC2
ZÁKLADVÝ PAS ČELA	C 25/30-XF2,XC2
ŽB. DŘÍK ČELA	C 30/37-XF1
ŽB. ŘÍMSA ČELA	C 30/37 XF4,XD3

MĚŘÍTKO:

1:50

m 0,5 1,0 1,5 2,0 2,5

A. PDPS

SOUŘADNICOVÝ SYSTÉM: S-JTSK
VÝŠKOVÝ SYSTÉM: BpV

KRESLIL:	ING.LUKÁŠ TOBEŠ		MDS PROJEKT
ZPRACOVAL:	ING.LUKÁŠ TOBEŠ		FÖRSTEROVA 175, 566 01 VYSOKÉ MÝTO
TECHNICKÁ KONTROLA:	ING. JAN MACHEK		EMAIL.: MDS@MDSPROJEKT.CZ
ZODPOVĚDNÝ PROJEKTANT:	ING. JAN BURSA		
HLAVNÍ PROJEKTANT:	ING. JAN BURSA		
KRAJ: KRÁLOVÉHRADECKÝ	OKRES: JIČÍN	OBEC: MARKVARTICE	

INVESTOR: KRÁLOVÉHRADECKÝ KRAJ, PIVOVARSKÉ NÁMĚSTÍ 1245, 500 03 HRADEC KRÁLOVÉ

AKCE: III/27932 MARKVATTICE – RAKOV

OBJEKT: A. STAVEBNÍ ČÁST

OBSAH: PROPUSTEK V KM 0,657 00

STUPEŇ:	PDPS
ZAK.ČÍSLO:	1691-17-3
ARCHIVNÍ ČÍSLO:	1691
DATUM:	02/2018
FORMÁT:	6 A4
MĚŘÍTKO:	1 : 50
ČÍSLO SOUPRAVY:	ČÍSLO PŘÍLOHY: A.6.