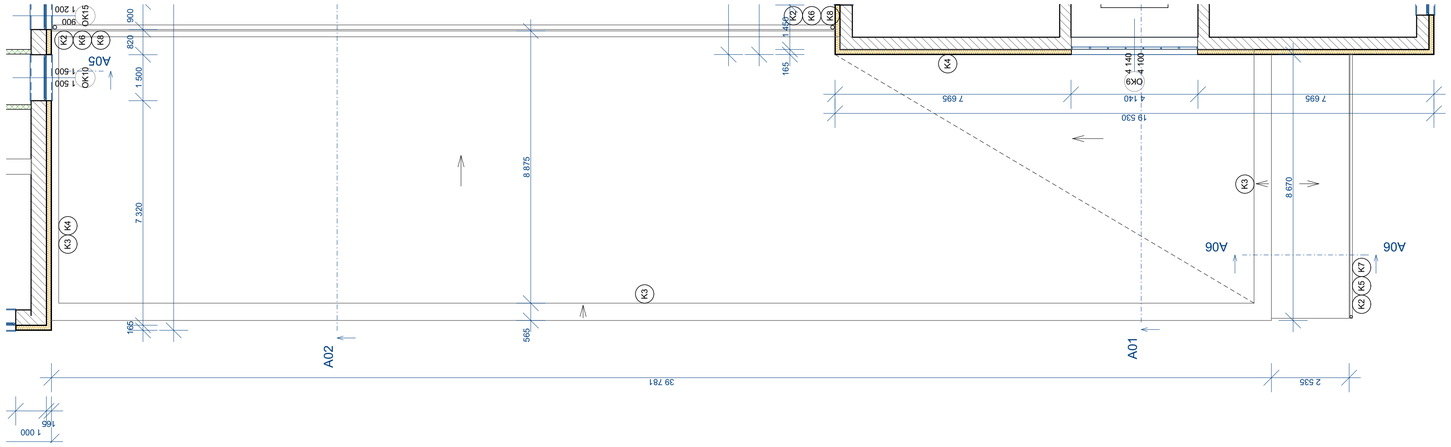

S

ODP. PROJEKTANT Ing. Milan Pour	VYPRACOVAL Ing. David Pour	KRESLIL	KONTROLOVAL	Ing. Milan Pour Haklova 1317 508 01 Hořice v Podkrkonoší tel. 605 531 718 IČO 16742613
KRAJ Královéhradecký		OBEC Lázně Bělohrad		
INVESTOR Střední odborné učiliště, Lázně Bělohrad, Zámecká 478				

LÁZNĚ BĚLOHRAD - Zámecká 478 Snížení energetické náročnosti budovy školy a tělocvičny SOU	ZAK. ČÍSLO	006-2016
	ARCHIVNÍ Č.	
	FORMÁT	4xA4
	DATUM	03/2016
BUDOVA B - PŮDORYS STŘECHY	STUPEŇ: DPS	MĚŘÍTKO: 1:100 / Č. VÝKRESU: D.1.1.b.8