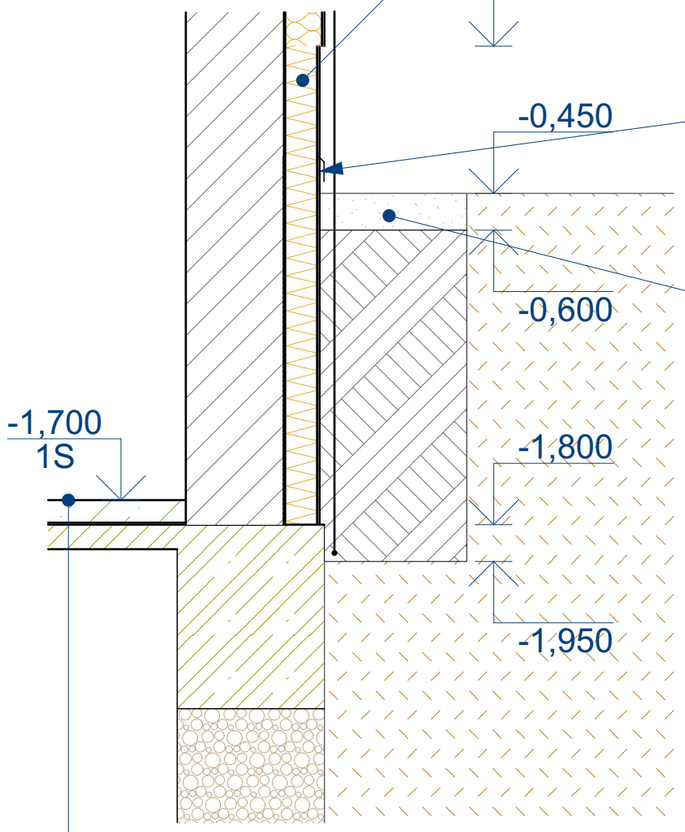

SKLADBA STN1 soklová část
-stávající zděná konstrukce, tl.400mm
-odstranění stávajícího kabřincového obkladu v=600mm
-vyrovnání podladu jádrovou omítkou
-hydroizolace z asf. pásů, min. 150mm nad úroveň UT
-lepící stěrka extrudovaného polystyrenu
-tepelná izolace XPS, tl.130mm, v=1950mm, 1350mm pod terénem
-základní vrstva s vloženou síťovinou, v=750mm
-vnější mozaiková omítka, v=750mm

-ukončovací lišta nopové folie
kotvená do TI vrutovými hmoždinkami
-nopová folie, tl. 20mm , v=1500mm

OKAPOVÝ CHODNÍK
-okapová dlaždice nahrazena oblázkovým kamenivem
-ohraničení dělícím plastovým obrubníkem
-zpětný zásyp vykopanou zeminou
-uložení zemnícího pásku

SKLADBA PODLAHY
-stávající nášlapná vrstva
-stávající roznášecí vrstva podlahy
-stávající hydroizolace
-stávající základová deska
-stávající zemina

ODP. PROJEKTANT Ing. Milan Pour	VYPRACOVAL Ing. David Pour	KRESLIL	KONTROLOVAL	Ing. Milan Pour Haklova 1317 508 01 Hořice v Podkrkonoší tel. 605 531 718 IČO 16742613
KRAJ Královéhradecký		OBEC Lázně Bělohrad		
INVESTOR Střední odborné učiliště, Lázně Bělohrad, Zámecká 478				
LÁZNĚ BĚLOHRAD - Zámecká 478 Snížení energetické náročnosti budovy školy a tělocvičny SOU			ZAK. ČÍSLO	006-2016
			ARCHIVNÍ Č.	
			FORMÁT	2xA4
			DATUM	03/2016
DETAIL D1			STUPEŇ DPS	MĚŘÍTKO 1:25 / Č. VÝKRESU D.1.1.c.2