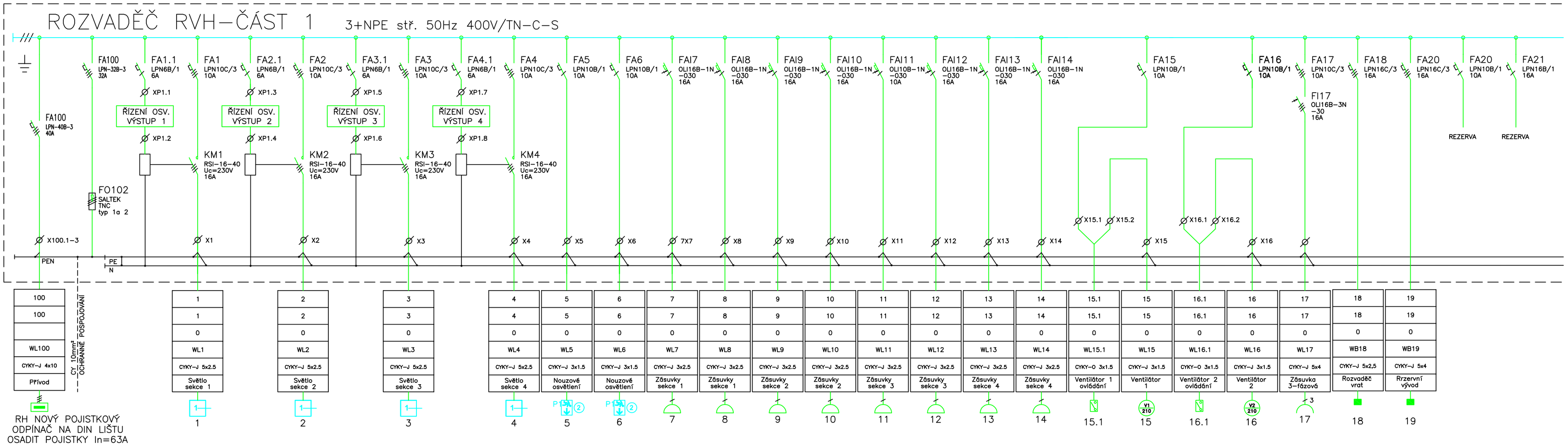

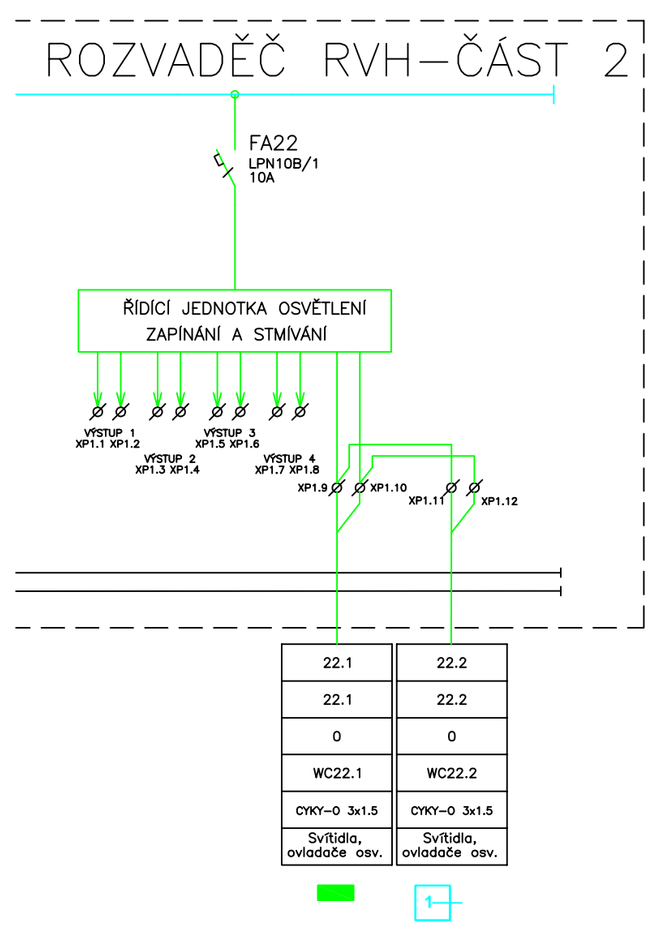

TYP PROVEDENÍ: OCELOPLECHOVÝ ROZVODĚČ NA POVRCH

KRYTÍ: IP 40/20

ROZMĚRY: DLE KONSTRUKČNÍHO PROVEDENÍ A PROSTOROVÝCH NÁROKŮ VYBRANÉHO ŘÍDÍCÍHO SYSTÉMU OSVĚTLENÍ

PONECHAT PROSTOROVOU REZERVU

PŘÍVOD: VRCHEM

VÝVODY: VRCHEM

MINIMÁLNÍ JMENOVITÝ PROUD ROZVADĚČE 50A

ZKRATOVÁ ODOLNOST MINIMÁLNĚ 10 kA

ELEKTRICKÁ SÍŤ: 3+PEN stř.50Hz,400V/TN-C
3+NPE stř.50Hz,400V/TN-S

OVL. NAPĚTÍ: 230V stř. 50Hz

OCHRANA PŘED NDN: ZÁKLADNÍ: AUTOMATICKÝM ODPOJENÍM OD ZDROJE

DOPLŇKOVÁ: POSPOJOVÁNÍM, PROUD. CHRÁNIČI

PŘÍPOJNICE PE JE ZÁROVEŇ HLAVNÍ PŘÍPOJNICÍ OCHRANNÉHOPOSPOJOVÁNÍ

±0,000 229,00 (s. Jadranský)

Generální projektant	MK Profi Hradec Králové, s.r.o.	MK PROFI Hradec Králové s.r.o. Brněnská 700/25, 500 06 Hradec Králové tel. 604340631,e–mail: mkalmus@centrum.cz
Hlavní inženýr projektu	Martin Kalmus	
Zodpovědný projektant	Ing. Pavel Šandera	
Vypracoval	Ing. Pavel Šandera	
Kraj : Královéhradecký	M.Ú. : Hradec Králové	
Investor : ZZS Královéhradeckého kraje Hradecká 1690/2a, 50012 Hradec Králové		Stupeň PD : DPS
		Datum zpracování : srpen 2017
Akce : Výcviková a školící základna pro ZZS Královéhradeckého kraje – Heliport LZS Hradec Králové – III		Formát : 4x A4
		Zak. číslo :
		Paré :
Místo stavby : p. č. 725/111 a p. č. st. 3400, k. ú. Nový Hradec Králové		
Stavební objekt : SO 01 HALA VÝCVIKOVÉHO POLYGONU D.1.4a SILNOPROUDÁ ELEKTROINSTALACE, OSVĚTLENÍ		Měřítko :
Název : NOVÝ ROZVADĚČ RVH		Číslo výkresu : D.1.4a.03