# ŠACHTOVÝ SYSTÉM DN 400/150

## POHLED

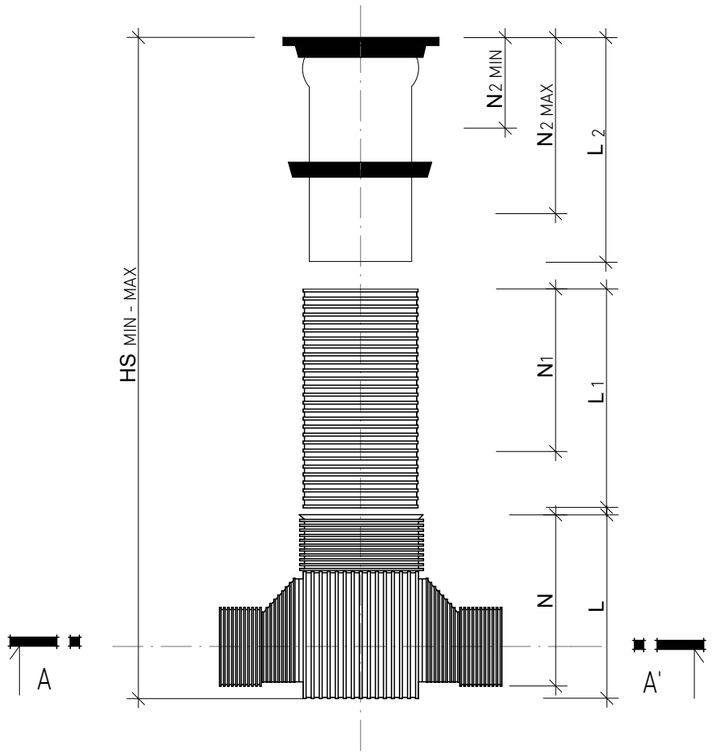


## ROZMĚROVÁ TABULKA ŠACHTY 400/150 S TELESKOPICKÝM NÁSTAVCEM

| OZNAČENÍ | ŠACHTOVÉ DNO | | ŠACHTOVÉ PRODLOUŽENÍ | | TELESKOPICKÝ NÁSTAVEC | | CELKOVÁ DÉLKA |
|---|---|---|---|---|---|---|---|
| | L | N | L1 | N1 | L2 | N2 | |
| 400/150 | 620 | 580 | 400/150 | 180 | 720 | 180-580 | 940-1340 |
| 400/150 | 620 | 580 | 800 | 580 | 720 | 180-580 | 1340-1740 |
| 400/150 | 620 | 580 | 1200 | 980 | 720 | 180-580 | 1740-2140 |
| 400/150 | 620 | 580 | 1600 | 1380 | 720 | 180-580 | 2140-2540 |
| 400/150 | 620 | 580 | 2000 | 1780 | 720 | 180-580 | 2540-2940 |
| 400/150 | 620 | 580 | 2400/150 | 2180 | 720 | 180-580 | 2940-3340 |
| 400/150 | 620 | 580 | 2800 | 2580 | 720 | 180-580 | 3340-3740 |
| 400/150 | 620 | 580 | 3200 | 2875 | 720 | 180-580 | 3635-4035 |

## ŘEZ A - A'

DNO BEZ ODBOČEK

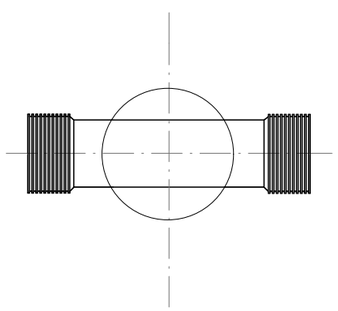

DNA S ODBOČKAMI

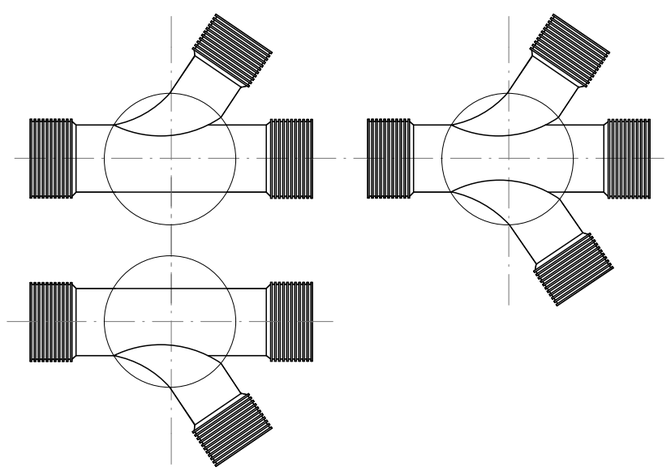

±0,000 = 229,00 (s. Jadranský)

| | | |
|---|---|---|
| Generální projektant | MK Profi Hradec Králové, s.r.o. | |
| Hlavní inženýr projektu | Martin Kalmus | |
| Zodpovědný projektant | Martin Kalmus | |
| Vypracoval | Martin Kalmus | |
| Kraj : Královéhradecký | M.Ú. : Hradec Králové | |


MK PROFI
Hradec Králové s.r.o.
Brněnská 700/25, 500 06 Hradec Králové
tel. 604 340 631 e-mail: mkalmus@centrum.cz


Investor : ZZS Královéhradeckého kraje
Hradecká 1690/2a, 50012 Hradec Králové

Akce : **Výcviková a školící základna pro ZZS Královéhradeckého kraje - Heliport LZS Hradec Králové**

Místo stavby :
**p. č. 725/111 a p. č. st. 3400, k. ú. Nový Hradec Králové**

Stavební objekt :
**IO.01 PŘÍPOJKA DEŠŤOVÉ KANALIZACE**

Název :
**PLASTOVÁ REVIZNÍ ŠACHTA**

| | |
|---|---|
| Stupeň PD : | DPS |
| Datum zpracování : | srpen 2017 |
| Formát : | 2x A4 |
| Zak. číslo : | |
| Paré : | |
| Měřítko : | 1:20 |
| Číslo výkresu : | D.2.1.04 |