KOTEVNÍ PLÁN
měř. 1:100

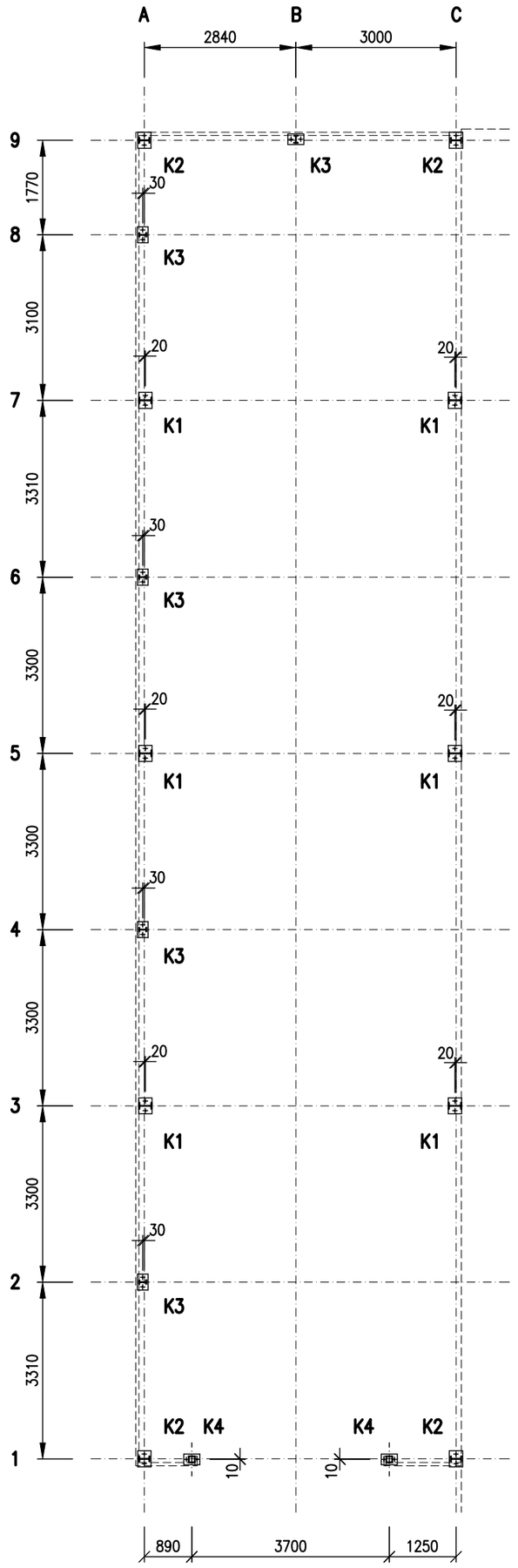

STŘECHA
měř. 1:100

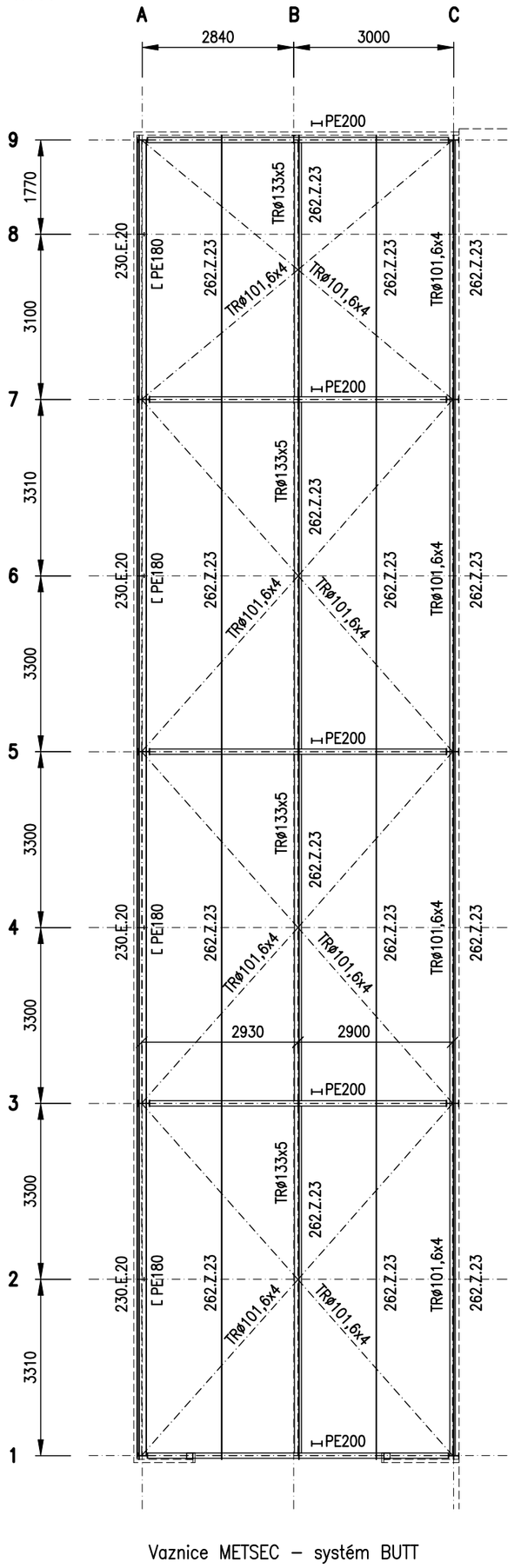

Vaznice METSEC – systém BUTT

ŘADA 9
měř. 1:100

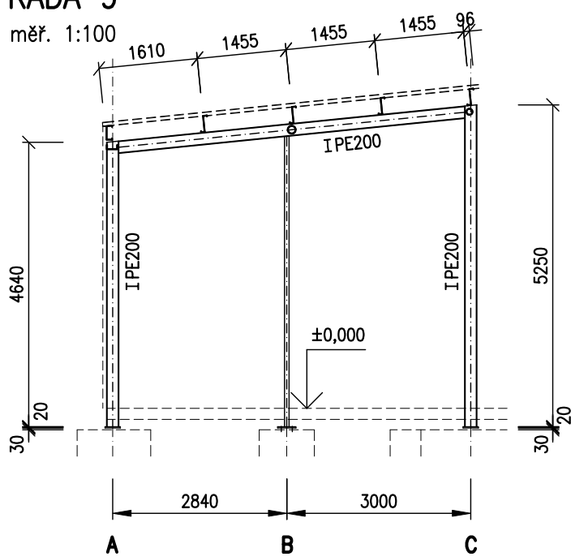

ŘADA A
měř. 1:100

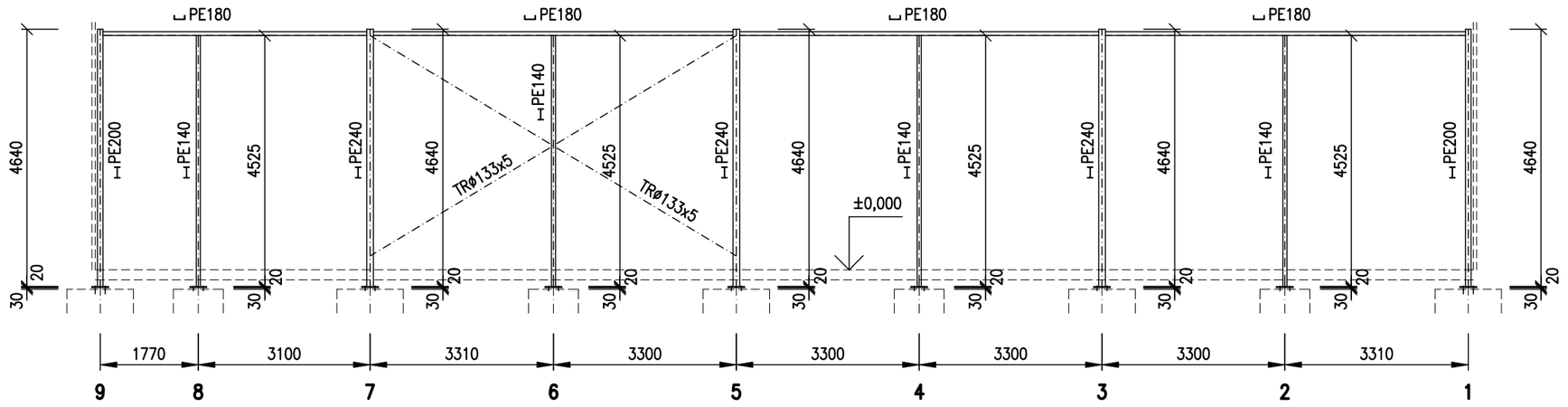

ŘADA 1
měř. 1:100

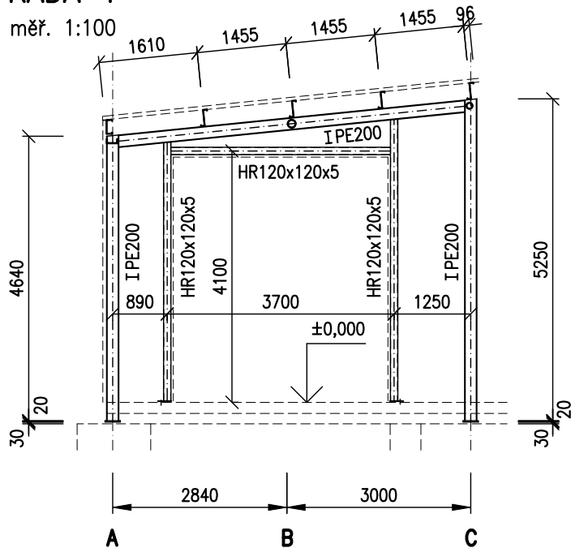

ŘADA C
měř. 1:100

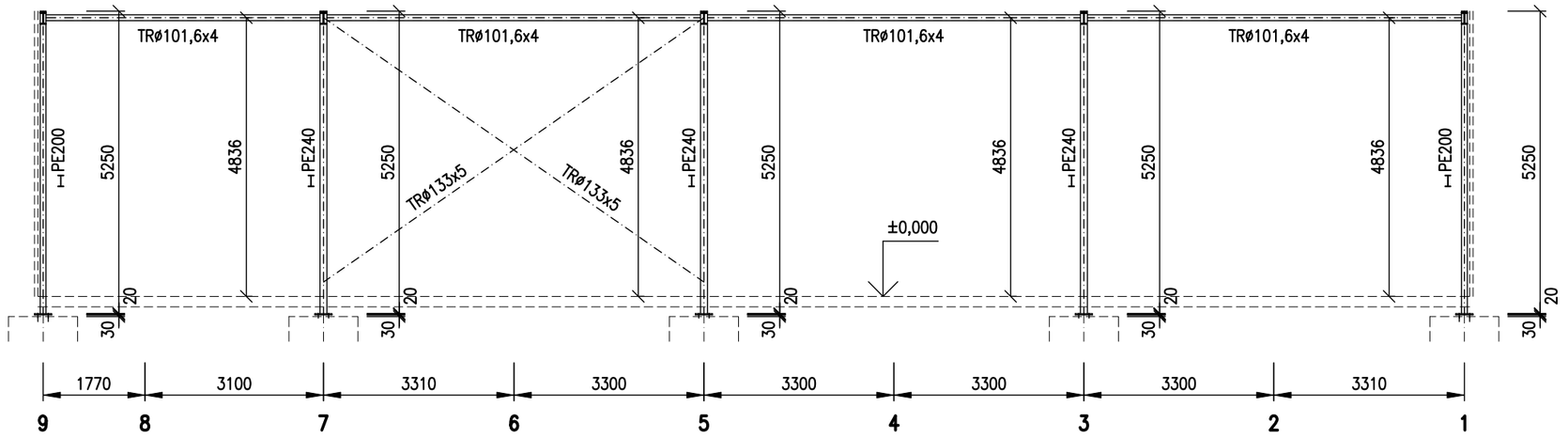

ŘADA 3,5,7
měř. 1:100

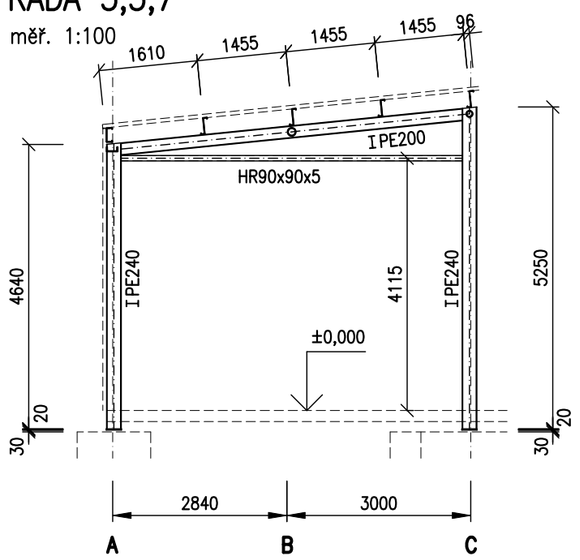

Výkaz materiálu

průřez	m (m^2)	kg/m (m^2)	kg	materiál
IPE240	29,67	30,70	910,87	S 235
IPE200	50,17	22,40	1123,81	S 235
IPE140	22,84	12,90	294,64	S 235
UPE180	24,70	19,70	486,59	S 235
HR120x120x5	12,40	16,98	210,54	S 235
TRø133x5	56,22	15,80	888,28	S 235
TRø101,6x4	92,74	9,63	893,09	S 235
P20	0,75	157,00	117,75	S 235
P15	0,50	117,75	58,88	S 235
P10	0,20	78,50	15,70	S 237
		SOUČET:	5000,13 kg	
		15% rezerva na prořez	750,02 kg	
		CELKEM:	**5750,1 kg**	
262.Z.23	99,40	7,26	721,64	S 450
230.E.20	24,85	8,47	210,48	S 450

KOTVENÍ K1
měř. 1:10

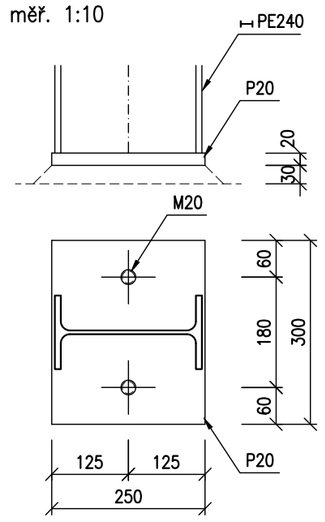

KOTVENÍ K2
měř. 1:10

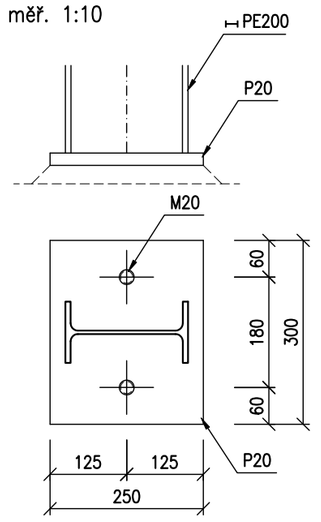

KOTVENÍ K3
měř. 1:10

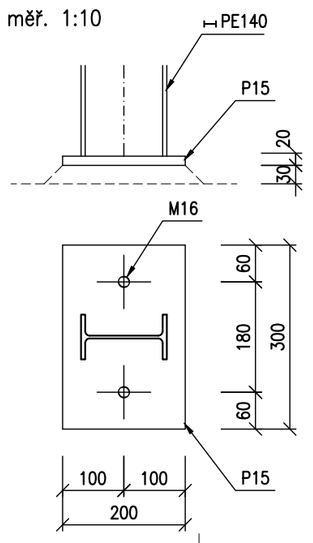

KOTVENÍ K4
měř. 1:10

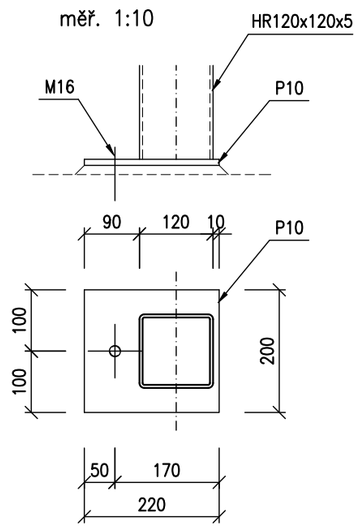

Kotvy – 2x HILTI HIT-HY 200-A + HIT-V (8.8) M20 (M16)

OCEL S235

NAVRŽENO PODLE ČSN EN 1993

VED. PROJEKTANT	ZODP. PROJEKTANT	SPOLUPRÁCE	MKP STATICA statika & dynamika staveb, office: PAVLA HANUŠE 252, 500 02 HRADEC KRÁLOVÉ 2	ING. PETR MAŠEK, IČO: 162 46 799, tel.: +420 495 538 439, e-mail: info@mkpstatici.cz
Martin Kalmus	ing. Petr Mašek			
MÍSTO STAVBY : p. č. 725/111 a p. č. st. 3400, k. ú. Nový Hradec Králové			FORMÁT :	4xA4
INVESTOR : ZZS Královéhradeckého kraje, Hradecká 1690/2a, Hradec Králové 12,			DATUM :	08/2017
AKCE : **VÝCVIKOVÁ A ŠKOLÍCÍ ZÁKLADNA PRO ZZS KRÁLOVÉHRADECKÉHO KRAJE HELIPORT LZS HRADEC KRÁLOVÉ**			STUPEŇ :	DPS
			ČÁST :	D.1.2
NÁZEV VÝKRESU : SO 01 OK – DISPOZICE			Č. PŘÍLOHY:	D.1.2.B–01