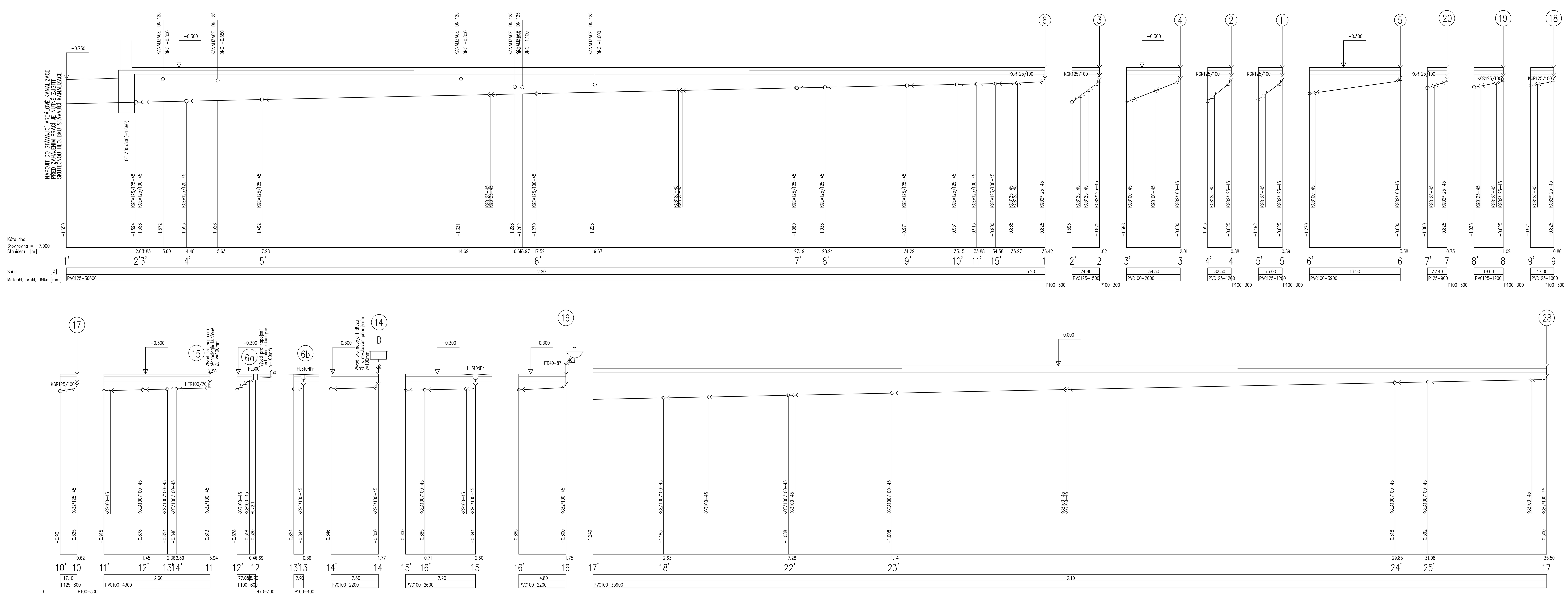

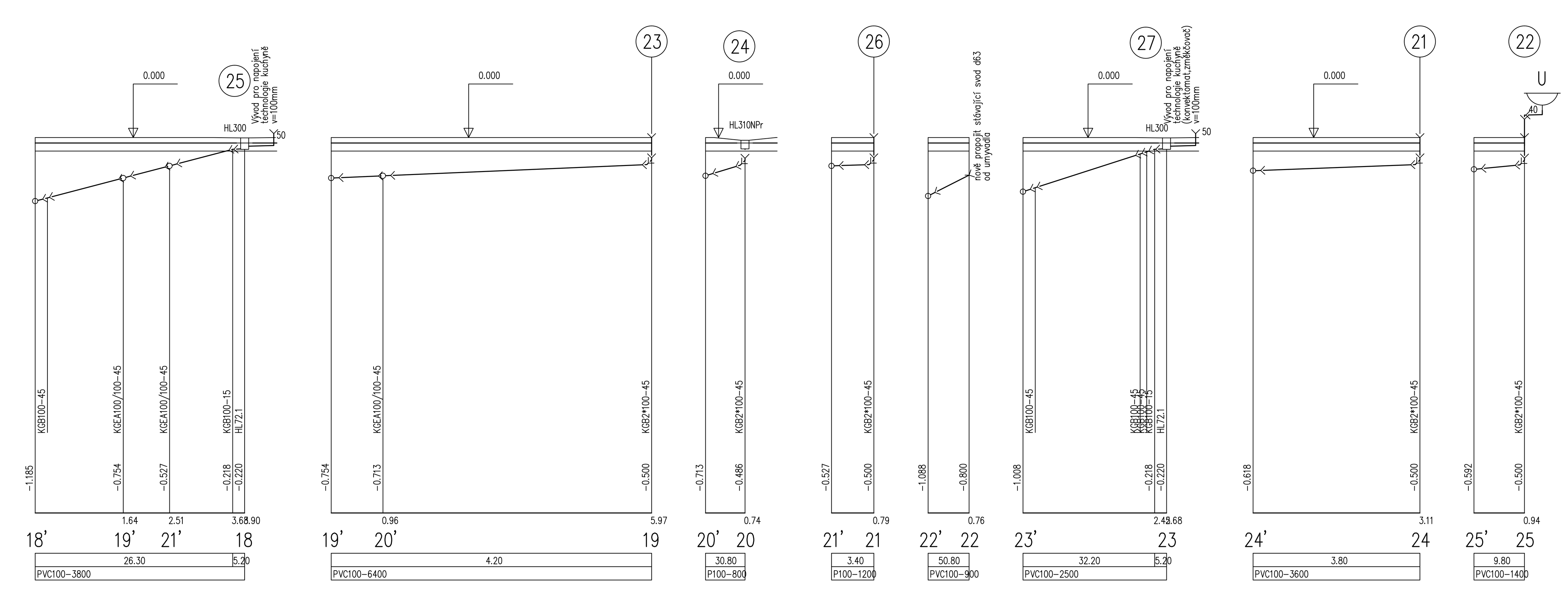

±0,000 = ÚROVEŇ PODLAHY VSTUPU U SCHODIŠTĚ

INVESTOR : KRÁLOVÉHRADECKÝ KRAJ — PIVOVARSKÉ NÁMĚSTÍ 1245, 500 03 HRADEC KRÁLOVÉ

MODERNIZACE STŘEDISKA PRAKTICKÉHO VYUČOVÁNÍ V CHLUMCI NAD CIDLINOU

STUPEŇ : ZMĚNA STAVBY PŘED DOKONČENÍM + DOKUMENTACE PRO PROVÁDĚNÍ STAVBY

STAVEBNÍ ŘEŠENÍ A KOORDINACE : ING. ZSOLT KOCSIS, ING. MARTIN KLÁSEK

STAVEBNÍ ŘEŠENÍ A KOORDINACE : PROMED Brno spol. s r.o., ŽITNÁ 19, 621 00 BRNO, TEL. : 541 229 376, 541 229 410, FAX. : 541 229 378, WWW.PROMEDBRNO.CZ

PROFESE : D.1.4.1 ZDRAVOTNĚ TECHNICKÉ INSTALACE

STAVEBNÍ OBJEKT : SO 01

VEDOUCÍ PROJEKTANT : ING. ZSOLT KOCSIS
ZODPOVĚDNÝ PROJEKTANT : L. ŠVARZBERGER
VYPRACOVAL : L. ŠMITKOVÁ
KONTROLOVAL : L. ŠVARZBERGER

FIRMA : PROJEKTY TZB s.r.o., Křídlovická 68, 603 00 Brno, tel/fax 543 245 384, e-mail projektytzb@projektytzb.cz

NÁZEV VÝKRESU : ŘEZY SPLAŠKOVÉ KANALIZACE

DATUM :	01/2017
ČÍSLO ZAKÁZKY :	17001-4986
MĚŘÍTKO :	1:50
PARÉ :	ČÍSLO VÝKRESU : D.1.4.1.6