PŘÍČNÝ PROPUSTEK V km 1,869 980
M 1:50

PŮDORYS
1:50

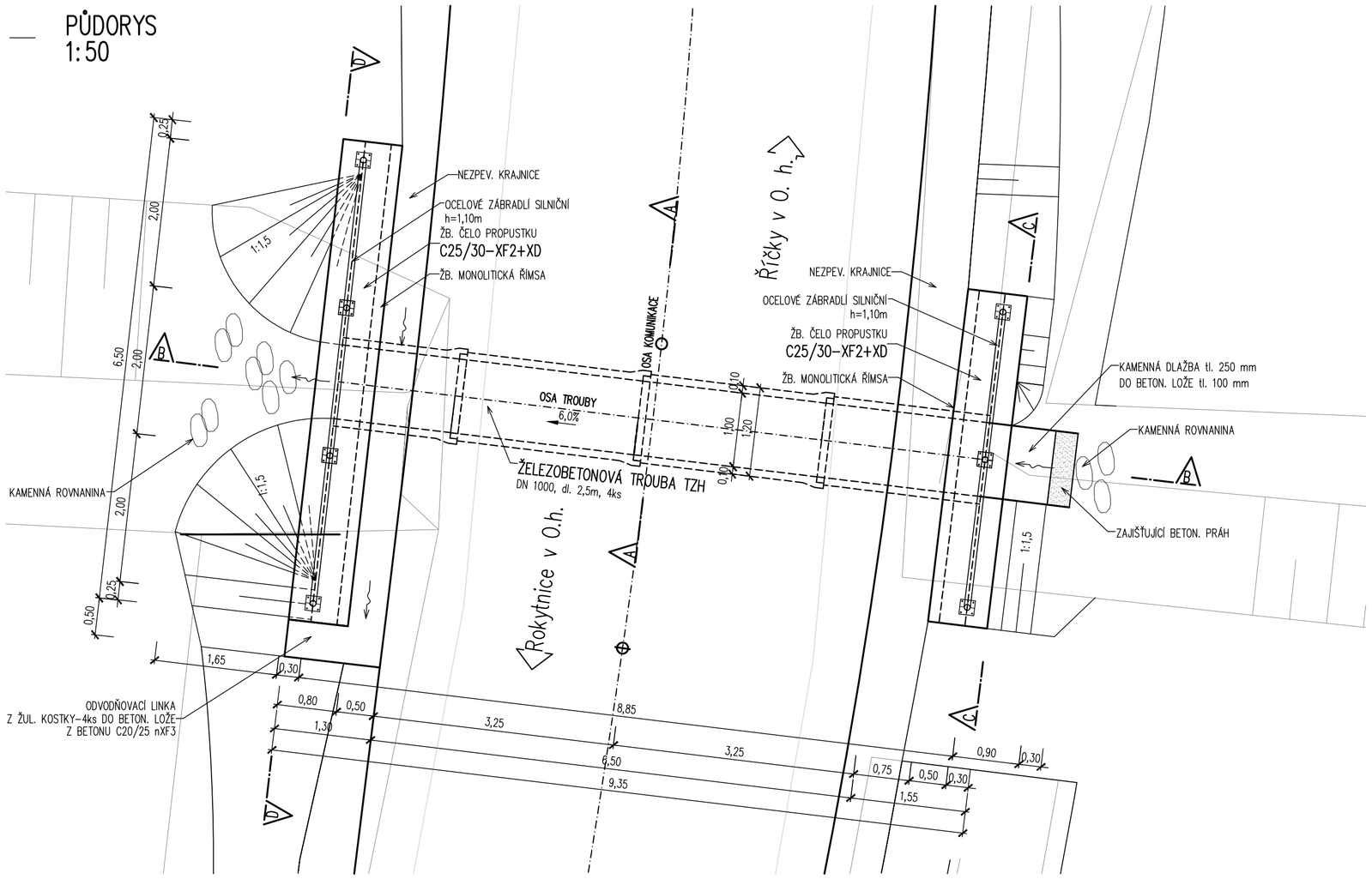

C POHLED NA VTOK
1:50

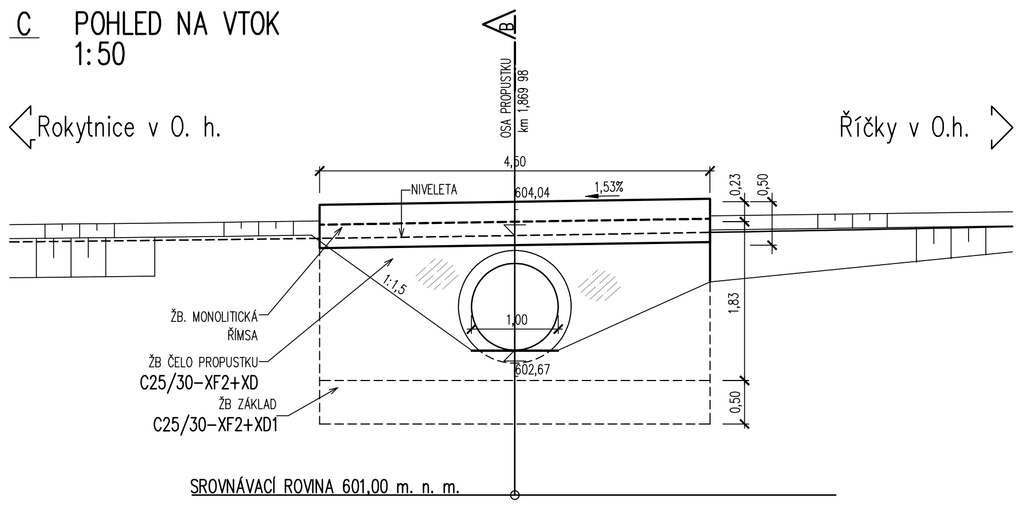

D POHLED NA VÝTOK
1:50

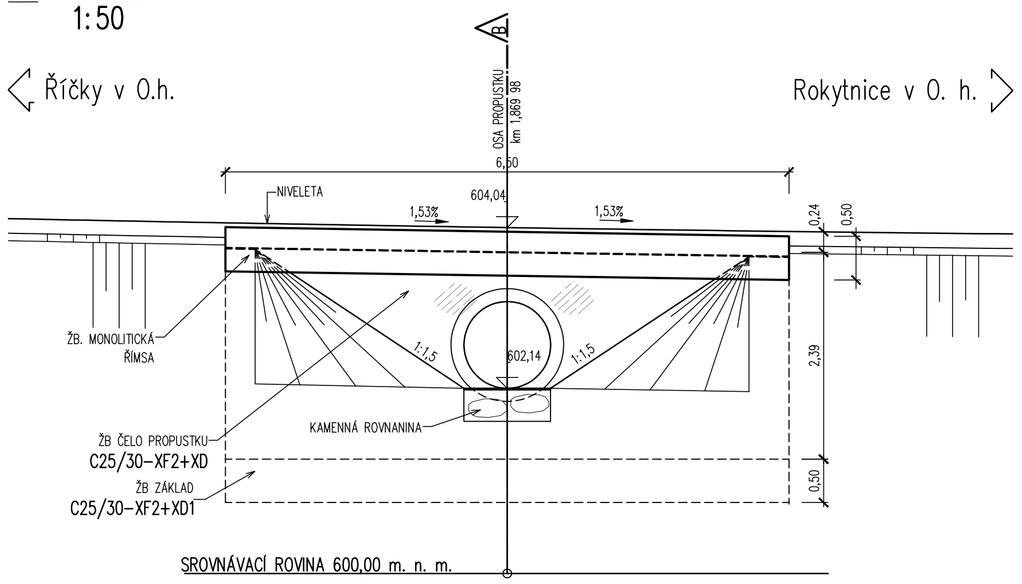

B PODÉLNÝ ŘEZ
1:50

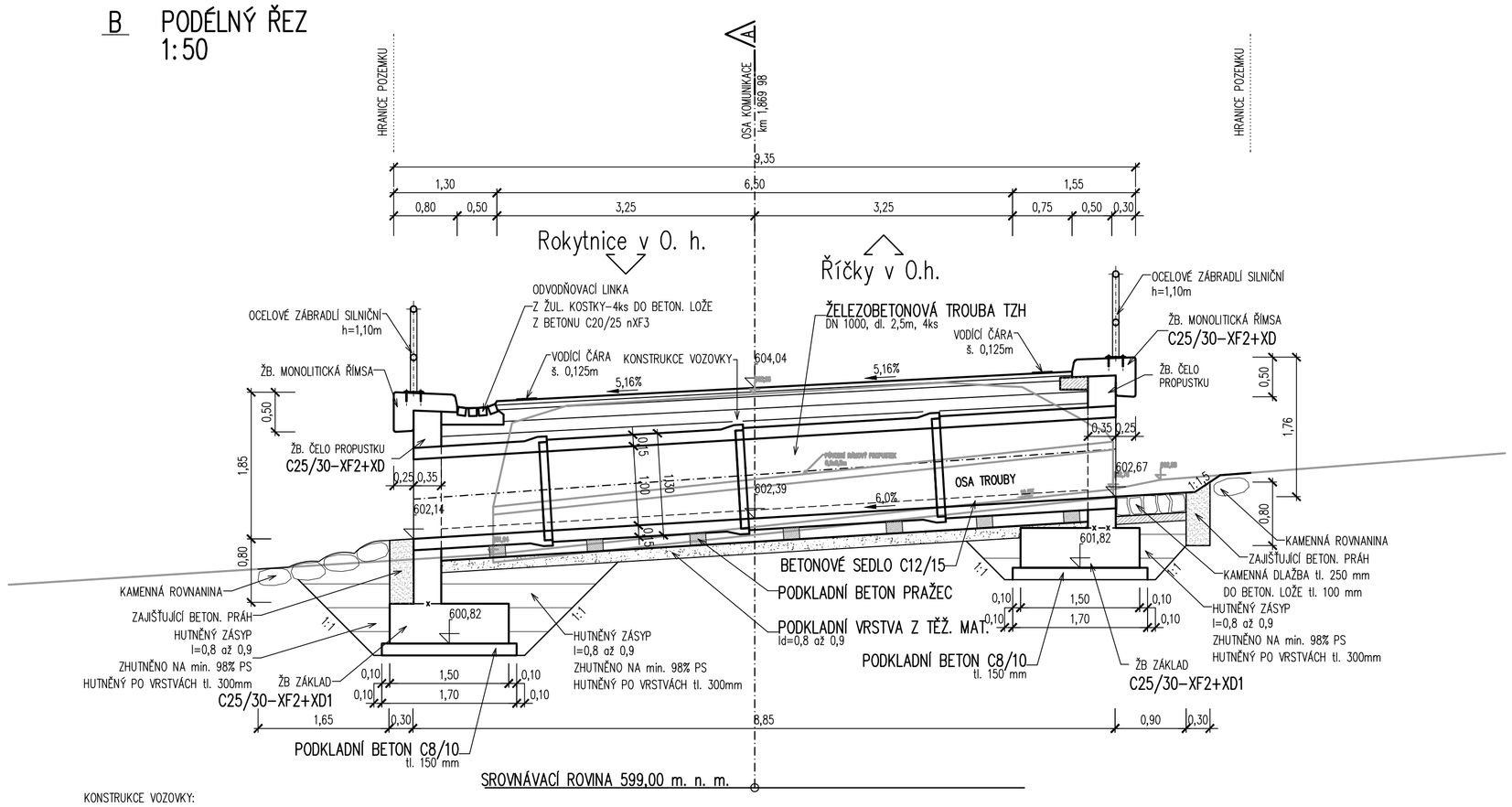

KONSTRUKCE VOZOVKY:

TP 170, D1–N–8, TDZ V, PIII – UPRAVENÁ DLE DIAGNOSTIKY			
ASFALTOVÝ BETON OBRUSNÉ VRSTVY	ACO 16	50 mm	ČSN EN 13108-1:2008
SPOJOVACÍ POSTŘIK – KAT. AKT. ASF. EMULZE	PS–E	0,5 kg ast./m2	ČSN 73 6129
VYROVNÁVKA Z ASF. BETONU PRO LOŽ. VRSTVY	ACL 22	60–100 mm	ČSN EN 13108-1:2008
INFILTRAČNÍ POSTŘIK – KAT. AKT. ASF. EMULZE	PI–E	1,0 kg ast./m2	ČSN 73 6129
MECHANICKY ZPEVNĚNÉ KAMENIVO	MZK	150 mm	ČSN 73 6124–1 ▼ 60 MPa
ŠTĚRKODRŤ fr. 0/63	ŠD	150 mm	ČSN 73 6126 ▼ 45 MPa
UPRAVENÁ A ZHUTNĚNÁ ZEMNÍ PLÁŇ			
KONSTRUKCE CELKEM		410–450 mm	

A PŘÍČNÝ ŘEZ
1:50

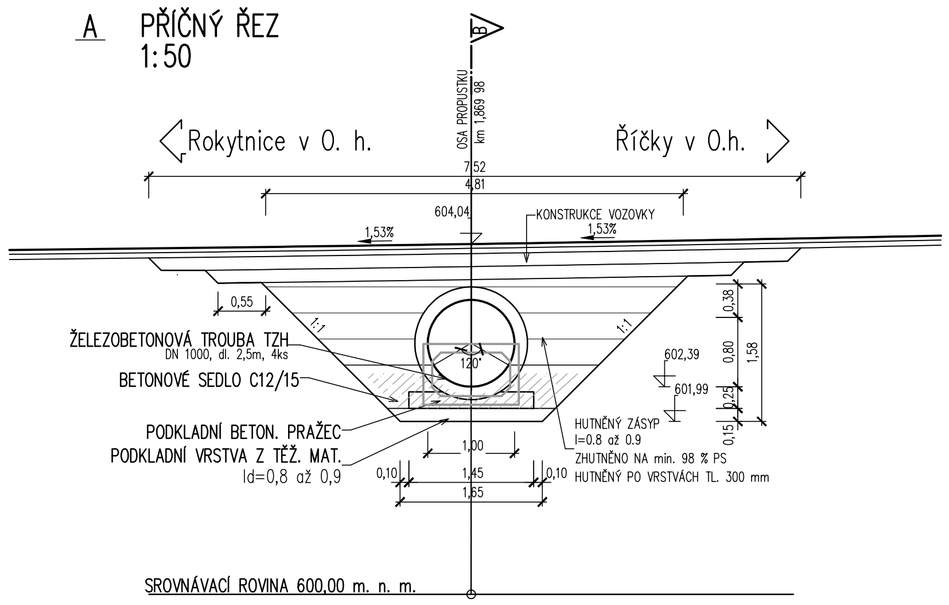

LEGENDA:

STÁVAJÍCÍ STAV
NAVRHOVANÝ STAV

POUŽITÉ DRUHY BETONŮ:

PODKLADNÍ + VÝPLŇOVÝ BETON	C 8/10
ŽB. ČELO	C 25/30–XF2+XD1
ŽB. ZÁKLAD	C 25/30–XF2+XD1
ŽB. ŘÍMSA	C 30/37–XF4+XD3
BETONOVÉ PRAHY	C 25/30nXF4
SPÁROVÁNÍ DLAŽEB	M 25–XF4

POZNÁMKA:

– PŘESNOST VYTYČENÍ A PŘÍPUSTNÉ ODCHYLKY JSOU DÁNY:
ČSN 73 04 22
ČSN 01 34 19
TKP KAPITOLA 1., PŘÍLOHA č.9
TKP KAPITOLA 18. A SOUVISEJÍCÍ

DSP + PDPS

SOUŘADNICOVÝ SYSTÉM: S-JTSK
VÝŠKOVÝ SYSTÉM: BpV

C. 1. SO 101 - KOMUNIKACE III/3109 + III/31010

HL.INŽ.PROJEKTU	ZODP.PROJEKTANT	VYPRACOVAL	KONTROLOVAL
Ing. M. Kučera	Ing. M. Kučera	Ing. Mittermayerová	Ing. M. Kučera

M.I.S.
sídlo: Škroupova 719, 500 02 Hradec Králové
projekce: Husova 1697, 530 03 Pardubice

OBEC : ŘÍČKY V ORLICKÝVH HORÁCH	KRAJ : KRÁLOVEHRADECKÝ
INVESTOR : KRÁLOVEHRADECKÝ KRAJ	FORMÁT: 8 A4
	DATUM: 4/2016
AKCE : III/3109 + III/31010 ŘÍČKY V ORLICKÝCH HORÁCH - I. ETAPA	ÚČEL: DSP + PDPS
	Č.ZAKÁZKY: 14_109
	PARÉ :
DOKUMENTACE PRO STAVEBNÍ POVOLENÍ A PRO PROVENÍ STAVBY	Č. ARCHIVNÍ : 0
PŘÍLOHA : PŘÍČNÝ PROPUSTEK V km 1,869 98	MĚŘÍTKO : 1 : 50
	Č.PŘÍLOHY : C. 1.6.