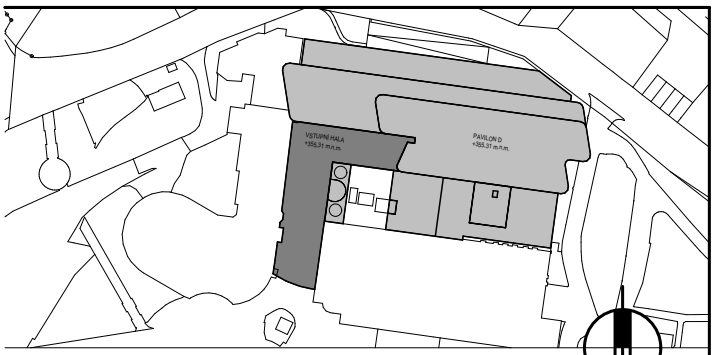

±0,000 = 355,31 BPV ±0,000 = ÚROVEŇ 1.NP

investor / investor

Královéhradecký kraj

KRÁLOVÉHRADECKÝ KRAJ
Pivovarské náměstí 1245
500 03 Hradec Králové
IČO 708 89 546
DIČ CZ 708 89 546

generální projektant / executive architect DOMY, spol. s r. o.

DOMY ARCHITECTS

Politických vězňů 19, 110 00 Praha 1
tel. +420 224 233 730
email domy@domycz.com, www.domycz.com

pozn.: tato dokumentace je duševním vlastnictvím autorů a vztahuje se na ní autorské právo

statutární zástupce / owner representative ING. ARCH. MICHAL JUHA, ING. ARCH. JAN TOPINKA

hlavní architekt projektu / project architect ING. ARCH. MICHAL JUHA, ING. ARCH. JAN TOPINKA

zpracovatel dílu / consultant ARCHITEKTONICKO STAVEBNÍ ŘEŠENÍ

DOMY, spol. s r.o.
Politických vězňů 19
110 00 Praha 1
+420 224 233 730
domy@domycz.com
www.domycz.com

statutární zástupce / owner representative ING. ARCH. MICHAL JUHA, ING. ARCH. JAN TOPINKA

projektant / planner ING. ROMAN JAROSIL, ING. BLANKA HANDRYCHOVÁ

autorizační razítko a podpis

autorizační razítko a podpis

stavba / build

OBLASTNÍ NEMOCNICE NÁCHOD

II. ETAPA MODERNIZACE A DOSTAVBY

část projektu / project part	D.1.1. ARCHITEKTONICKO-STAVEBNÍ ŘEŠENÍ
stupeň / phase	DOKUMENTACE PRO PROVÁDĚNÍ STAVBY
datum / date	09/2024
objekt / object	SO 01 OBJEKT D
měřítko / scale	

název výkresu / drawing title
Tabulky zámečnických výrobků

autoři / authors	ING. ARCH. MICHAL JUHA, ING. ARCH. JAN TOPINKA ING. ARCH. J.R. PRIESTER, ING. ARCH. M. ZÁBOJOVÁ
hlavní inženýr projektu / project leader	ING. ROMAN JAROSIL
hlavní projektant / chief designer	ING. BLANKA HANDRYCHOVÁ
vypracoval / prepared by	PETR HODIC
kontroloval / checked by	ING. ARCH. MICHAL JUHA
autorizoval / authorized by	ING. ARCH. MICHAL JUHA, ING. ROMAN JAROSIL

číslo výkresu / drawing No.		název souboru / file name	číslo kopie / copy No.
D.1.1.	45		

POZNÁMKA / NOTE

Tato dokumentace je duševním vlastnictvím autorů a vztahuje se na ni autorské právo.

Revize:	Revize:	Datum:
01	Úprava výkresu Z69 - prepočet hmotnosti prvku	10.10.2025

OZN. PRVKU	SCHÉMA PRVKU	POPIS PRVKU
Z.01		

ŘEZ-MADLO VENKOVNÍ RAMPY

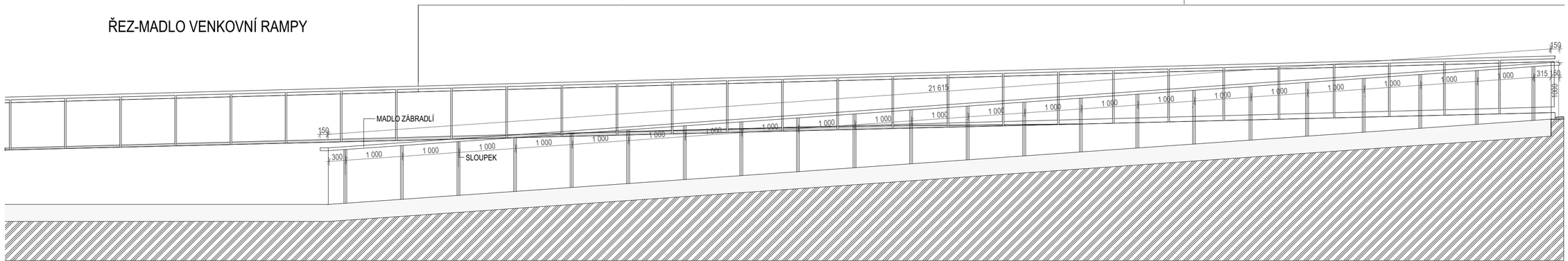

PŮDORYS-MADLO VENKOVNÍ RAMPY

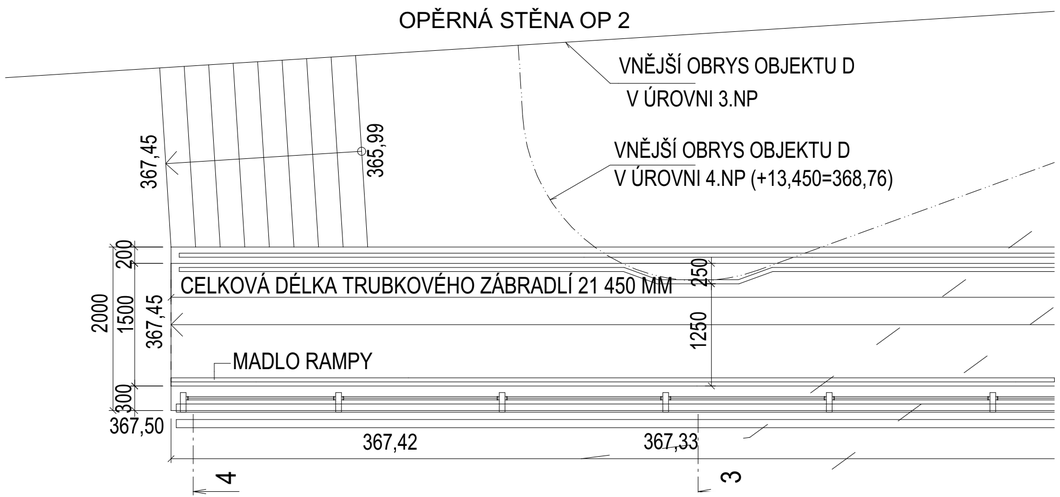

Povrchová úprava svařovaných nerezových prvků : tmelení, broušení, leštění

ČÍSLO PRVKU	PROFIL	PODLAŽÍ	KUSŮ CELKEM	ROZMĚR PRVKU (m;m²)	ROZMĚR CELKEM (bm;m²)	HMOTNOST JEDNOTK. (kg;bm)	HMOTNOST CELKOVÁ (kg)
	NEREZOVÁ TRUBKA PR. 50 MM (MADLO)			21,91		5,16	113,05
	NEREZOVÁ TRUBKA PR. 50 MM (SLOUPEK)		22	0,95	20,9	5,16	107,84
	CELKOVÁ HMOTNOST						220,89
	15% SVÁRY						33,13
	HMOTN.CELK						254,02 KG

OZN. PRVKU	SCHÉMA PRVKU	POPIS PRVKU

Z.02

PŮDORYS-GABIONOVÉ ZÁBRADLÍ OP

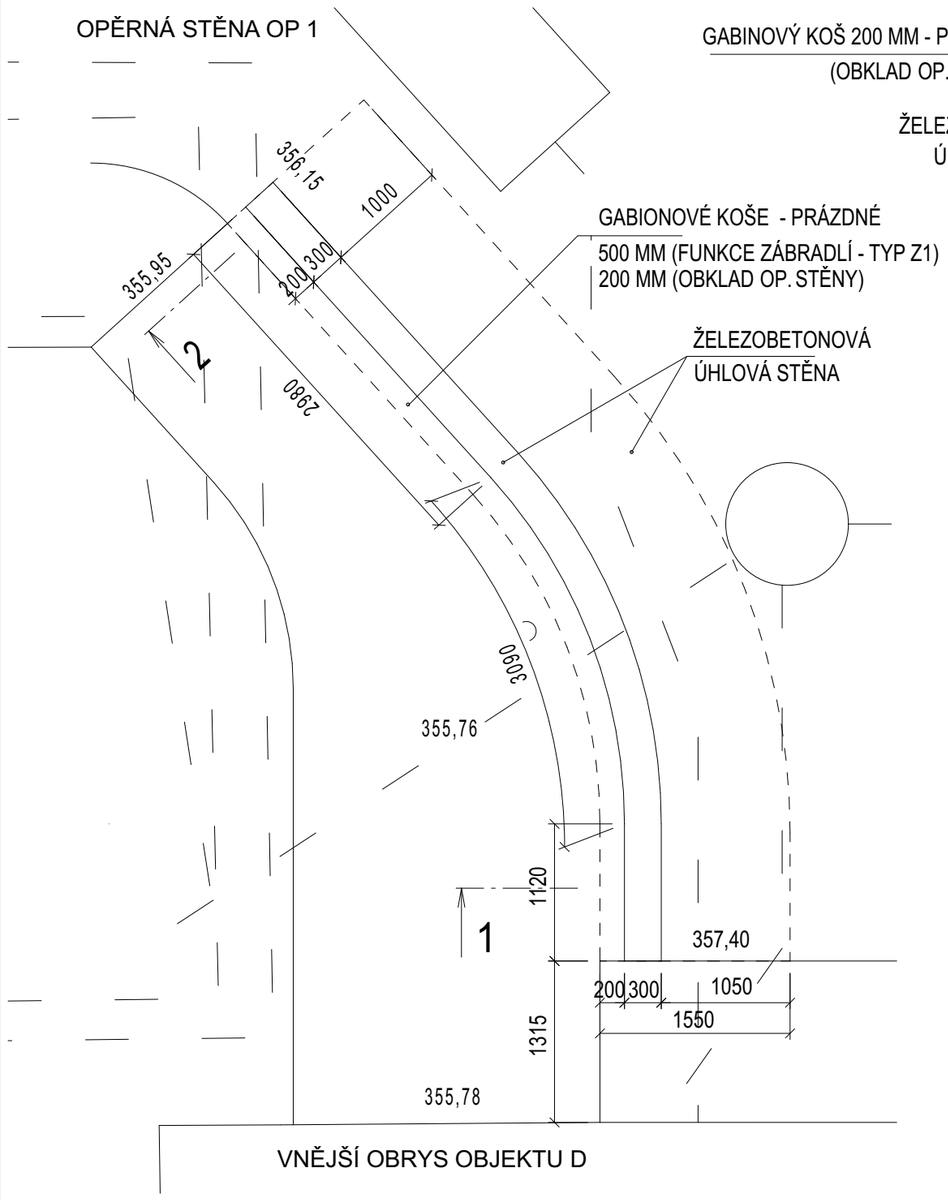

ŘEZ 1-GABIONOVÉ ZÁBRADLÍ

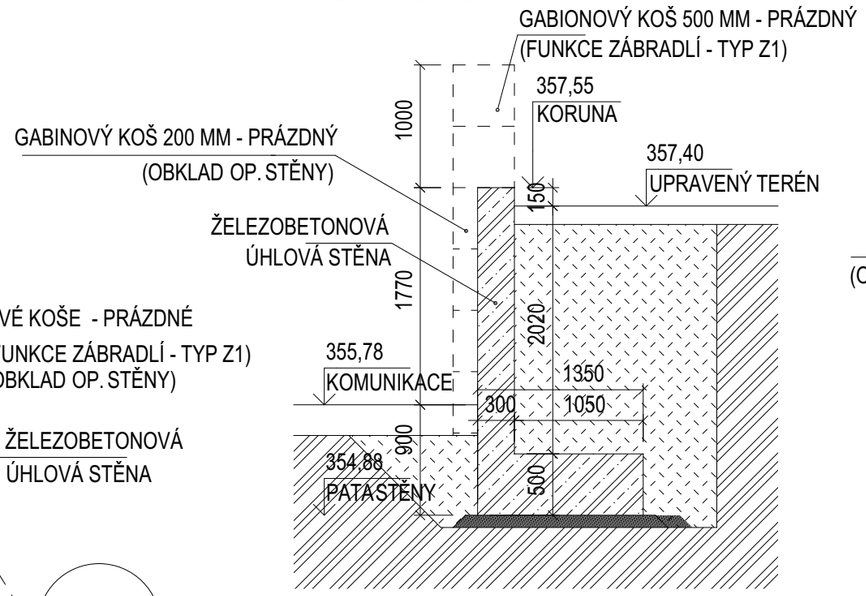

ŘEZ 2-GABIONOVÉ ZÁBRADLÍ

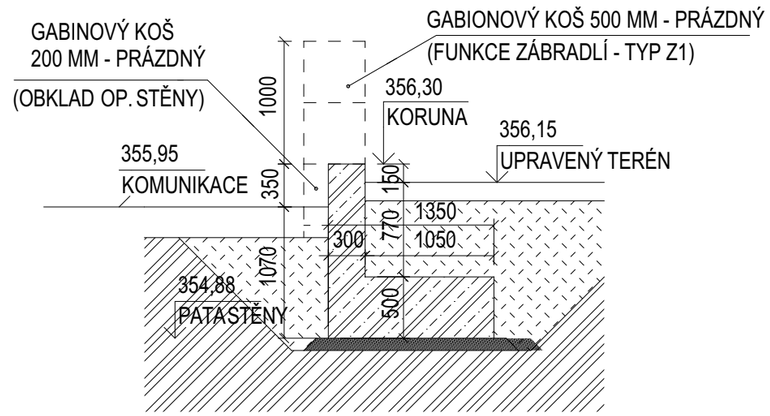

PŮDORYS, DETAIL-GABIONOVÉ ZÁBRADLÍ

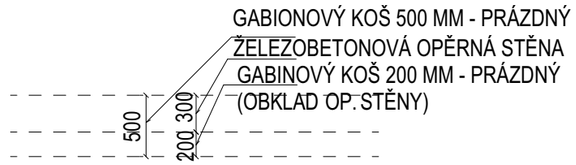

PŮDORYS, DETAIL 2-GABIONOVÉ ZÁBRADLÍ

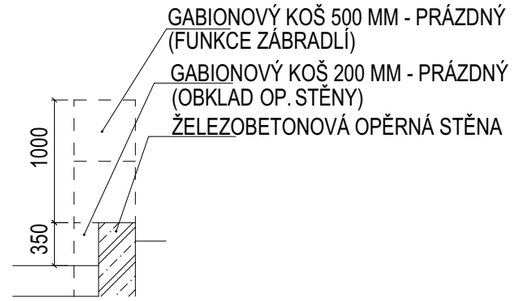

ČÍSLO PRVKU	PROFIL	PODLAŽÍ	KUSŮ CELKEM	ROZMĚR		HMOTNOST	
				PRVKU	CELKEM	JEDNOTK.	CELKOVÁ
				(m;m²)	(bm;m²)	(kg;bm)	(kg)
	GABIONOVÝ KOŠ, Š.1000 MM, VÝŠ. 500 MM		15			1 KS = 7 KG	105
	CELKOVÁ HMOTNOST						105
	15% KOTVENÍ, ZTRATNÉ						15,75
	HMOTN.CELK						120,75 KG

OZN. PRVKU	SCHÉMA PRVKU	POPIS PRVKU

Z.03

PŮDORYS-TRUBKOVÉ ZÁBRADLÍ
NACHÁZEJÍCÍ SE VEDLE NAKLÁDACÍ RAMPY

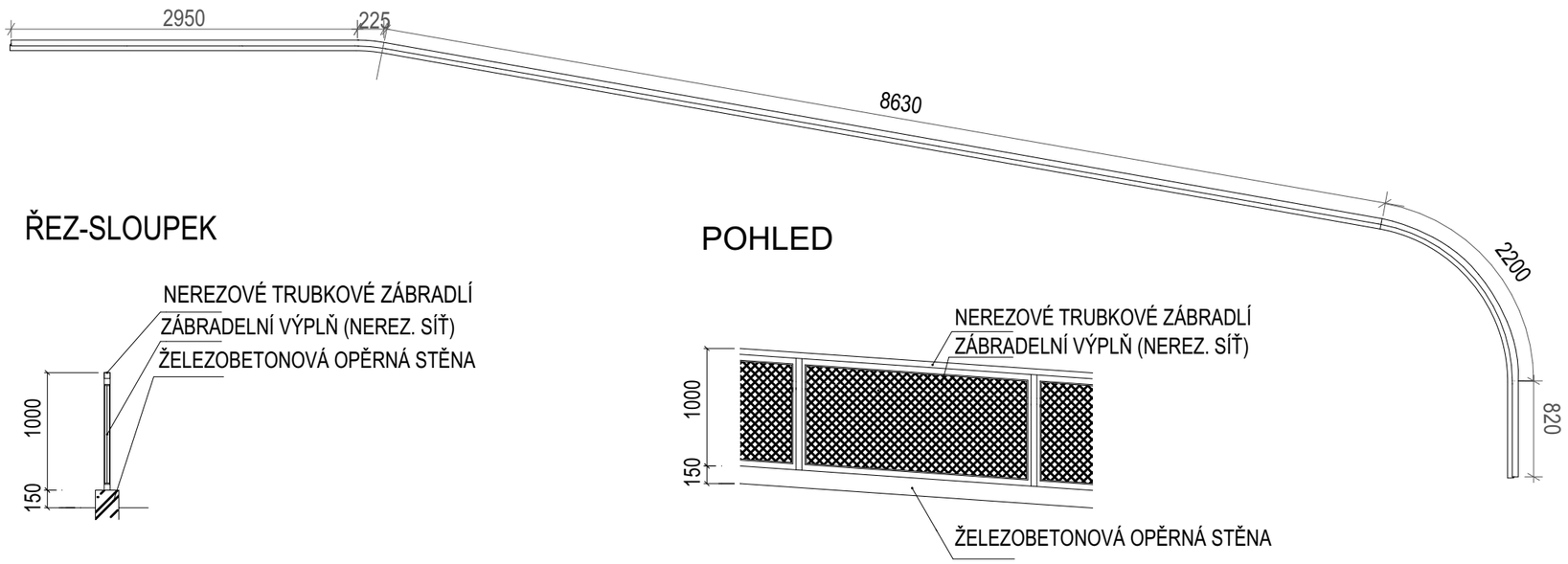

Povrchová úprava svařovaných nerezových prvků : tmelení, broušení, leštění

ČÍSLO PRVKU	PROFIL	PODLAŽÍ	KUSŮ CELKEM	ROZMĚR		HMOTNOST	
				PRVKU	CELKEM	JEDNOTK.	CELKOVÁ
				(m;m²)	(bm;m²)	(kg;bm)	(kg)
	NEREZOVÁ TRUBKA PR. 50 MM (TRUBK. ZABRADLI)				14,82	5,16	76,47
	NEREZOVÁ TRUBKA PR. 50 MM (SLOUPEK)		8	0,95		5,16	39,21
	NEREZOVÁ SÍŤ VÝPLŇ					1 M2 = 4,355	54,85
	CELKOVÁ HMOTNOST						170,53
	15% KOTVENÍ. ZTRATNÉ						25,57
	HMOTN.CELK						196,1 KG

OZN. PRVKU	SCHÉMA PRVKU	POPIS PRVKU
Z.04		OCELOVÉ ZÁBRADLÍ SCHODIŠTĚ OCELOVÉ ZÁBRADLÍ PRŮMĚR TYČE 50 MM ROZTEČ SVISLÝCH TYČÍ V OSOVÉ VZDÁLENOSTI 60 MM MADLO Z NEREZOVÉ OCELI VE VÝŠCE 1000 MM OD ČISTÉ PODLAHY KOTVENÍ KONSTRUKCE DO ŽELEZOBETONOVÉHO SCHODIŠŤOVÉHO PREFABRIKÁTU POMOCÍ PLOCHÝCH PLECHŮ DODRŽET KOTVENÍ ALESPOŇ 70 MM OD OKRAJE ŽB KONSTRUKCE-KOTVY M10-8.8

ŘEZ SCHODIŠTĚ NAKLÁDACÍ RAMPA

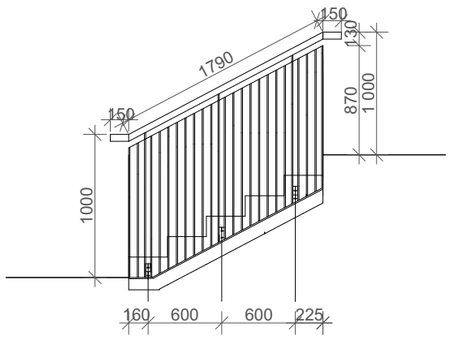

PŮDORYS ZÁBRADLÍ NAKLÁDACÍ RAMPA

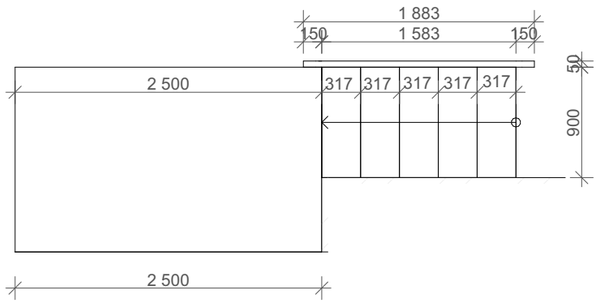

Povrchová úprava svařovaných nerezových prvků : tmelení, broušení, leštění

ČÍSLO PRVKU	PROFIL	PODLAŽÍ	KUSŮ CELKEM	ROZMĚR		HMOTNOST	
				PRVKU	CELKEM	JEDNOTK.	CELKOVÁ
				(m;m²)	(bm;m²)	(kg;bm)	(kg)
1	NEREZOVÁ TRUBKA PR.50				2,09	5,16	10,78
2	PLOCHÁ OCEL 50/6		26			2,36	61,36
3	PLECH 180/66/10		3			0,79	2,37
	HMOTNOST CELKOVÁ KG						74,51
	15% KOTVENÍ, ZTRATNÉ						11,17
	CELK.HMOTN						85,68 KG

OZN. PRVKU	SCHÉMA PRVKU	POPIS PRVKU
Z.05	SCHODIŠTĚ-NAKLÁDACÍ RAMPA	SCHODIŠŤOVÉ MADLO Z NEREZOVÉ OCELI VE VÝŠCE 1000 MM OD ČISTÉ PODLAHY, PRŮMĚR 50 MM MADLO KOTVENO DO STĚNY PŘES NEREZOVÝ DRŽÁK A PŘES NEREZOVÝ SLOUPEK DO PODLAHY ŠROUB K PŘIPEVNĚNÍ SLOUPKU, DODRŽET PRAVIDLA KOTVENÍ DLE ČSN.

ŘEZ A2-SCHODIŠTĚ NAKLÁDACÍ RAMPA

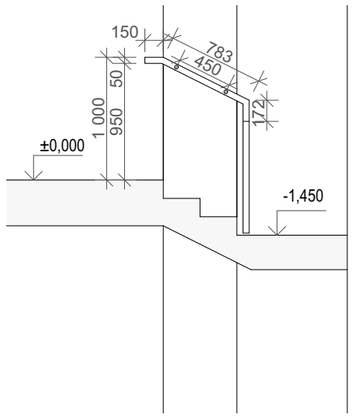

ŘEZ A1-SCHODIŠTĚ NAKLÁDACÍ RAMPA

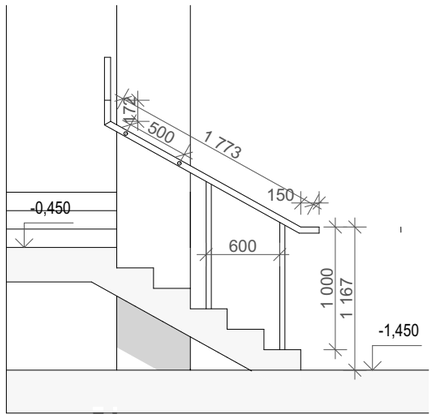

PŮDORYS-SCHODIŠTĚ NAKLÁDACÍ RAMPA

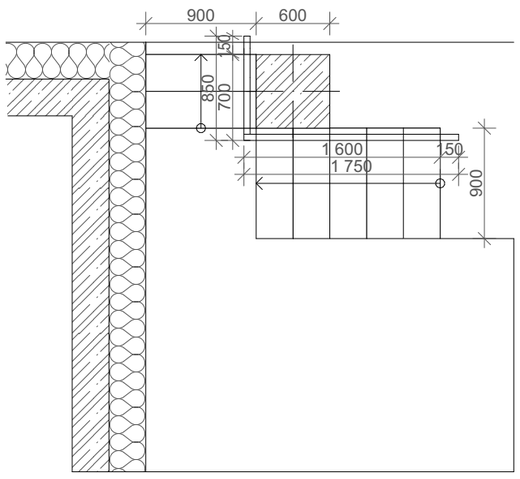

Povrchová úprava svařovaných nerezových prvků : tmelení, broušení, leštění

ČÍSLO PRVKU	PROFIL	PODLAŽÍ	KUSŮ CELKEM	ROZMĚR		HMOTNOST	
				PRVKU	CELKEM	JEDNOTK.	CELKOVÁ
				(m;m²)	(bm;m²)	(kg;bm)	(kg)
1	NEREZOVÁ TRUBKA PR. 50 MM			3,03	3,03		15,64
2	NEREZOVÝ SLOUPEK PR.50 VÝŠKA 950 MM			1,9	1,9		9,8
3	ÚCHYT SLOUPKU,ÚHELNÍK 150/100					2	4
	HMOTNOST CELKOVÁ KG						29,44
	15% KOTVENÍ, ZTRATNÉ						4,42
	CELK HMOTN.						33,86 KG

OZN. PRVKU	SCHÉMA PRVKU	POPIS PRVKU

Z.06

ŘEZ-SCHODIŠTĚ STROJOVNA VZT
MÍSTNOST. Č. D.01.010

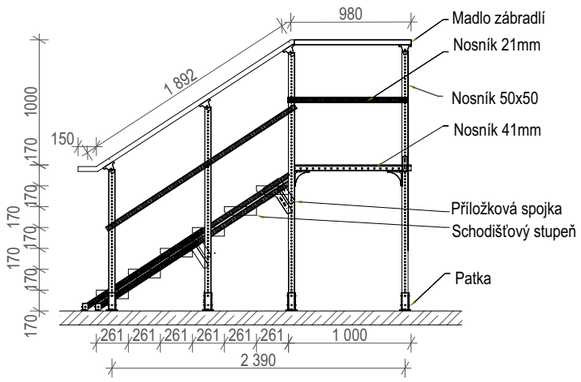

PŮDORYS-SCHODIŠTĚ STROJOVNA VZT
MÍSTNOST. Č. D.01.010

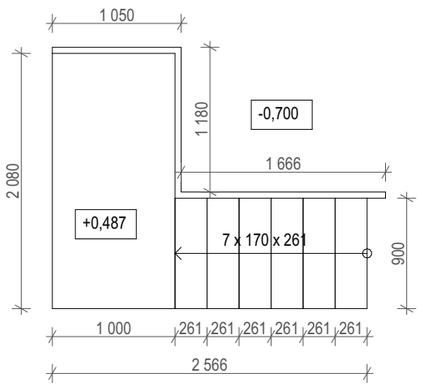

Informace o zatížení: Plošné zatížení 3kN/m2.

Konstrukce schodiště je z jedné strany uchycena do stěny, z druhé strany je vynesena nosník zábradlí a souběžnými nosníky. Konstrukce podesty navazuje na schodiště. Zábradlí je tvořeno kulatým madlem a v nižší úrovni otevřeným nosníkem.

Povrchová úprava: žárově pozinkováno / galvanicky pozinkováno
Montované spoje bez svařování

ČÍSLO PRVKU	PROFIL	PODLAŽÍ	KUSŮ CELKEM	ROZMĚR		HMOTNOST	
				PRVKU	CELKEM	JEDNOTK.	CELKOVÁ
				(m;m²)	(bm;m²)	(kg;bm)	(kg)
1	MADLO ZÁBRADLÍ			4,1	4,1¨	5,16	21,16
2	NOSNÍK 21 MM			4,1	4,1	1,14	4,67
3	NOSNÍK 50X50 MM			14,2	14,2	3,91	55,52
4	PŘÍLOŽKOVÁ SPOJKA		8			0,46	3,68
5	SCHODIŠŤOVÝ STUPEŇ		6			15 KG/1ST/1 M	53
6	NOSNÍK 41 MM			17,76		1	17,76
7	PATKA		6			2,17	13,02
8	ROŠT			2,08		20	41,60
	HMOTNOST CELKEM						210,40
	15% KOTVENÍ, ZTRATNÉ						31,56
	CELK.HMOTN						241,96 KG

OZN. PRVKU	SCHÉMA PRVKU	POPIS PRVKU

Z.07

ŘEZ-SCHODIŠTĚ STROJOVNA VZT
MÍSTNOST Č. D.01.010

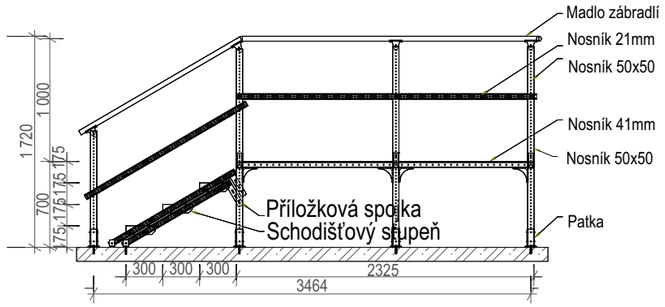

PŮDORYS-SCHODIŠTĚ STROJOVNA VZT

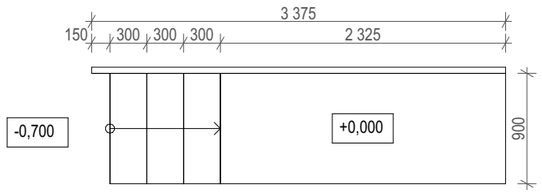

Informace o zatížení: Plošné zatížení 3kN/m2

Konstrukce schodiště s podestou kotvena do stěny a podlahy. Konstrukce schodiště je z jedné strany uchycena do stěny, z druhé strany je vynesena nosníky zábradlí a souběžnými nosníky. Konstrukce podesty navazuje na schodiště. Zábradlí je tvořeno kulatým madlem a v nižší úrovni otevřeným nosníkem

Povrchová úprava: žárově pozinkováno / galvanicky pozinkováno
Montované spoje bez svařování

ČÍSLO PRVKU	PROFIL	PODLAŽÍ	KUSŮ CELKEM	ROZMĚR		HMOTNOST	
				PRVKU	CELKEM	JEDNOTK.	CELKOVÁ
				(m;m²)	(bm;m²)	(kg;bm)	(kg)
1	MADLO ZÁBRADLÍ			3,82		5,16	19,71
2	NOSNÍK 21 MM			3,82		1,14	4,35
3	NOSNÍK 50X50 MM			11,4		3,91	44,57
4	NOSNÍK 41 MM			8,65		1	8,65
5	PATKA		4			2,17	8,68
6	SCHODIŠŤOVÝ STUPEŇ		3			15KG/1ST/1M	45
7	ROŠT			2,14		20	42,75
	HMOTNOST CELKEM						173,71
	15% KOTVENÍ, ZTRATNÉ						26,06
	CELK.HMOTN						199,77 KG

OZN. PRVKU	SCHÉMA PRVKU	POPIS PRVKU

Z.08

ŘEZ-SCHODIŠTĚ STROJOVNY VYTÁPĚNÍ
MÍSTNOST Č. D.01.076

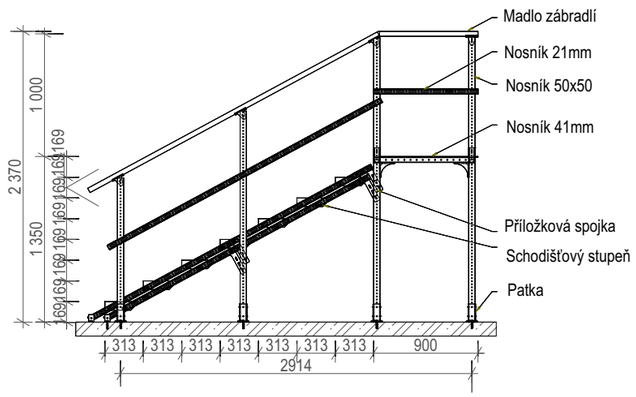

PŮDORYS-ZÁBRADLÍ STROJOVNY VYTÁPĚNÍ

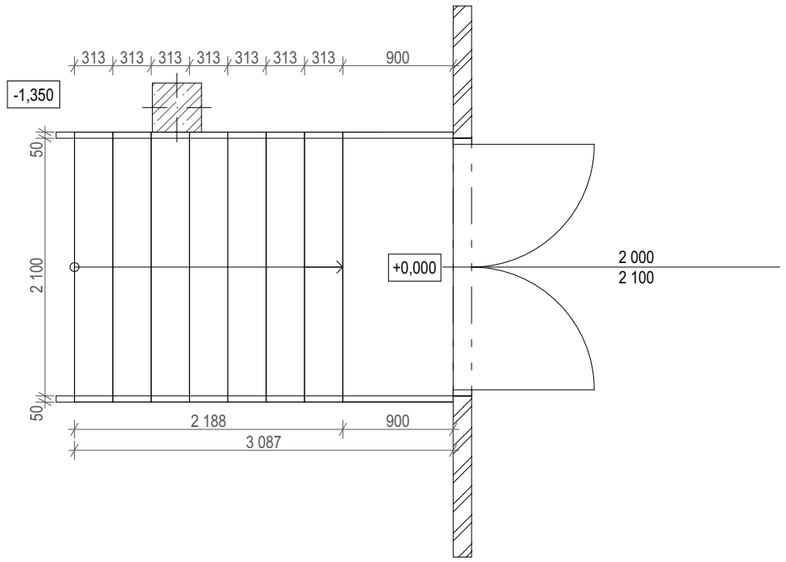

Informace o zatížení: Plošné zatížení 3kN/m2.

Konstrukce schodiště s podestou kotvena do stěny a podlahy. Konstrukce schodiště je z obou stran vynesena nosníky zábradlí a souběžnými nosníky. Zábradlí je tvořeno kulatým madlem a v nižší úrovni otevřeným nosníkem.

Povrchová úprava: žárově pozinkováno / galvanicky pozinkováno
Montované spoje bez svařování

ČÍSLO PRVKU	PROFIL	PODLAŽÍ	KUSŮ CELKEM	ROZMĚR		HMOTNOST	
				PRVKU	CELKEM	JEDNOTK.	CELKOVÁ
				(m;m²)	(bm;m²)	(kg;bm)	(kg)
1	MADLO ZÁBRADLÍ			7		5,16	36,12
2	NOSNÍK 21 MM			6,68		1,14	7,62
3	NOSNÍK 50x50 MM			18,06		3,91	70,61
4	NOSNÍK 41 MM			34,9		1	34,9
5	PŘÍLOŽKOVÁ SPOJKA		12			0,46	5,52
6	SCHODIŠŤOVÝ STUPEŇ					15 kg/1 st/1m	97,4
7	PATKA		12			2,17	26,04
8	ROŠT			1,89		20	37,80
	HMOTNOST CELKEM						316
	15% KOTVENÍ, ZTRATNÉ						47,4
	CELK.HMOTN						363,4 KG

OZN. PRVKU	SCHÉMA PRVKU	POPIS PRVKU

Z.09

ŘEZ-ZÁBRADLÍ STROJOVNY VZT
MÍSTNOST Č. D.01.072

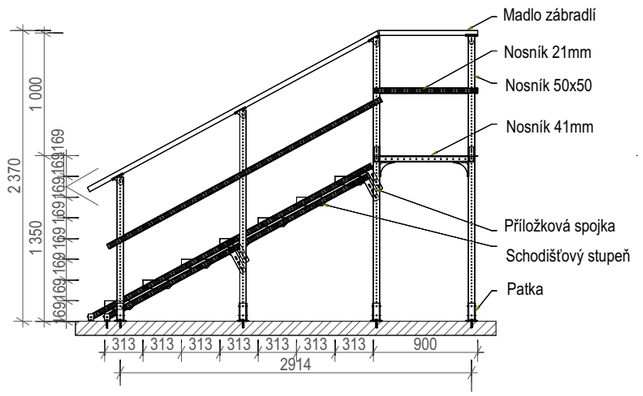

PŮDORYS-ZÁBRADLÍ STROJOVNY VZT
MÍSTNOST Č. D.01.072

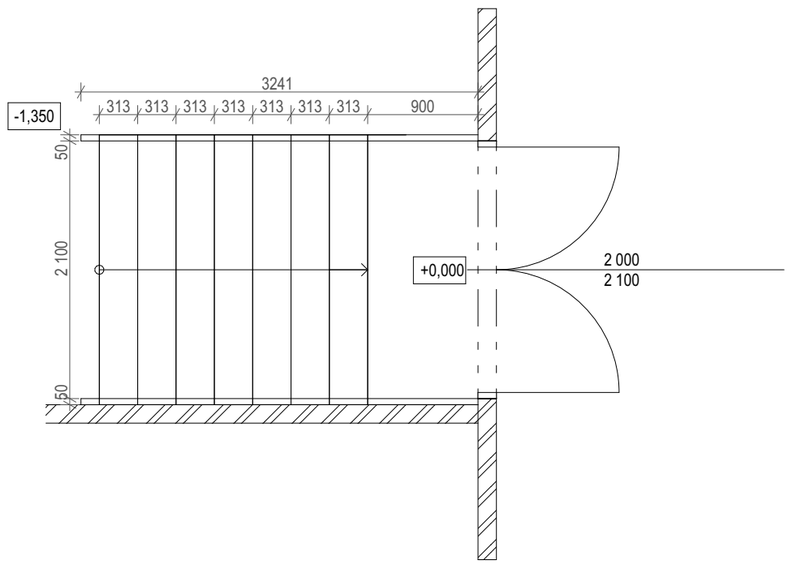

Informace o zatížení: Plošné zatížení 3kN/m2.

Konstrukce schodiště s podestou kotvena do stěny a podlahy. Konstrukce schodiště je z jedné strany uchycena do stěny, z druhé strany je vynesena nosníky zábradlí a souběžnými nosníky. Zábradlí je tvořeno kulatým madlem a v nižší úrovni otevřeným nosníkem.

Povrchová úprava: žárově pozinkováno / galvanicky pozinkováno
Montované spoje bez svařování

ČÍSLO PRVKU	PROFIL	PODLAŽÍ	KUSŮ CELKEM	ROZMĚR		HMOTNOST	
				PRVKU	CELKEM	JEDNOTK.	CELKOVÁ
				(m;m²)	(bm;m²)	(kg;bm)	(kg)
1	MADLO ZÁBRADLÍ			7		5,16	36,12
2	NOSNÍK 21 MM			6,68		1,14	7,62
3	NOSNÍK 50x50 MM			7,4		3,91	28,93
4	NOSNÍK 41 MM			34,9		1	34,9
5	PŘÍLOŽKOVÁ SPOJKA		12			0,46	5,52
6	SCHODIŠŤOVÝ STUPEŇ					15 kg/1 st/1m	97,4
7	PATKA		11			2,17	23,87
8	ROŠT			1,89		20	37,80
	HMOTNOST CELKEM						272,16
	15% KOTVENÍ, ZTRATNÉ						40,8
	CELK.HMOTN						312,9 KG

OZN. PRVKU	SCHÉMA PRVKU	POPIS PRVKU

Z.10

ŘEZ-SCHODIŠTĚ STROJOVNA VZT
MÍSTNOST Č. D.01.072

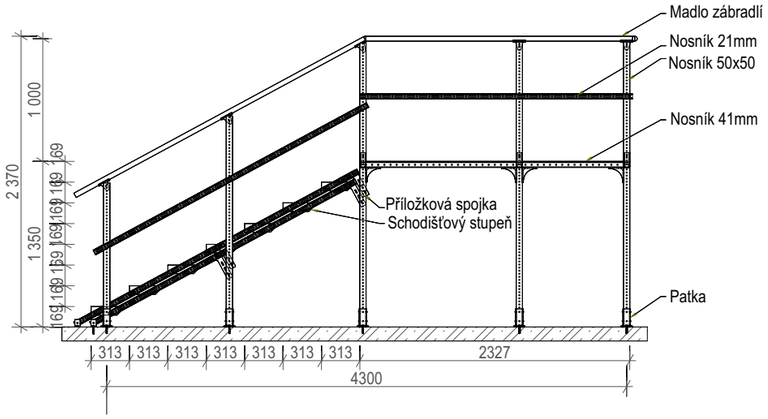

ŘEZ-SCHODIŠTĚ
STROJOVNA VZT
MÍSTNOST Č. D.01.072

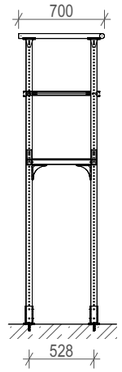

PŮDORYS-SCHODIŠTĚ STROJOVNA VZT
MÍSTNOST Č. D.01.072

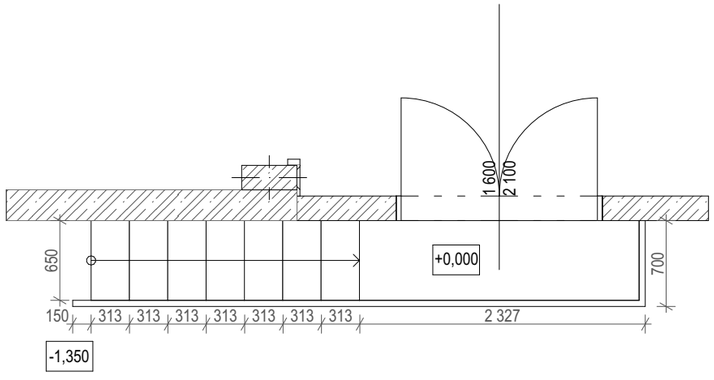

Informace o zatížení: Plošné zatížení 3kN/m2.

Konstrukce schodiště s podestou kotvena do stěny a podlahy. Konstrukce schodiště je z jedné strany uchycena do stěny, z druhé strany je vynesena nosníky zábradlí a souběžnými nosníky. Zábradlí je tvořeno kulatým madlem a v nižší úrovni otevřeným nosníkem.

Povrchová úprava: žárově pozinkováno / galvanicky pozinkováno
Montované spoje bez svařování

ČÍSLO PRVKU	PROFIL	PODLAŽÍ	KUSŮ CELKEM	ROZMĚR		HMOTNOST	
				PRVKU	CELKEM	JEDNOTK.	CELKOVÁ
				(m;m²)	(bm;m²)	(kg;bm)	(kg)
1	MADLO ZÁBRADLÍ			5,6		5,16	28,90
2	NOSNÍK 21 MM			5,45		1,14	6,21
3	NOSNÍK 50X50 MM			19,2		3,91	75,07
4	NOSNÍK 41 MM			11,0		1	11,0
5	PŘÍLOŽKOVÁ SPOJKA		4			0,46	1,84
6	SCHODIŠŤOVÝ STUPEŇ		7			15 kg/1 st/1m	102
7	PATKA		6			2,17	13,02
	HMOTNOST CELKEM						238,04
	15% KOTVENÍ, ZTRATNÉ						35,71
	CELK.HMOTN						273,75 KG

OZN. PRVKU	SCHÉMA PRVKU	POPIS PRVKU

Z.11

ŘEZ- HLAVNÍ SCHODIŠTĚ
MÍSTNOST Č. D.01.101

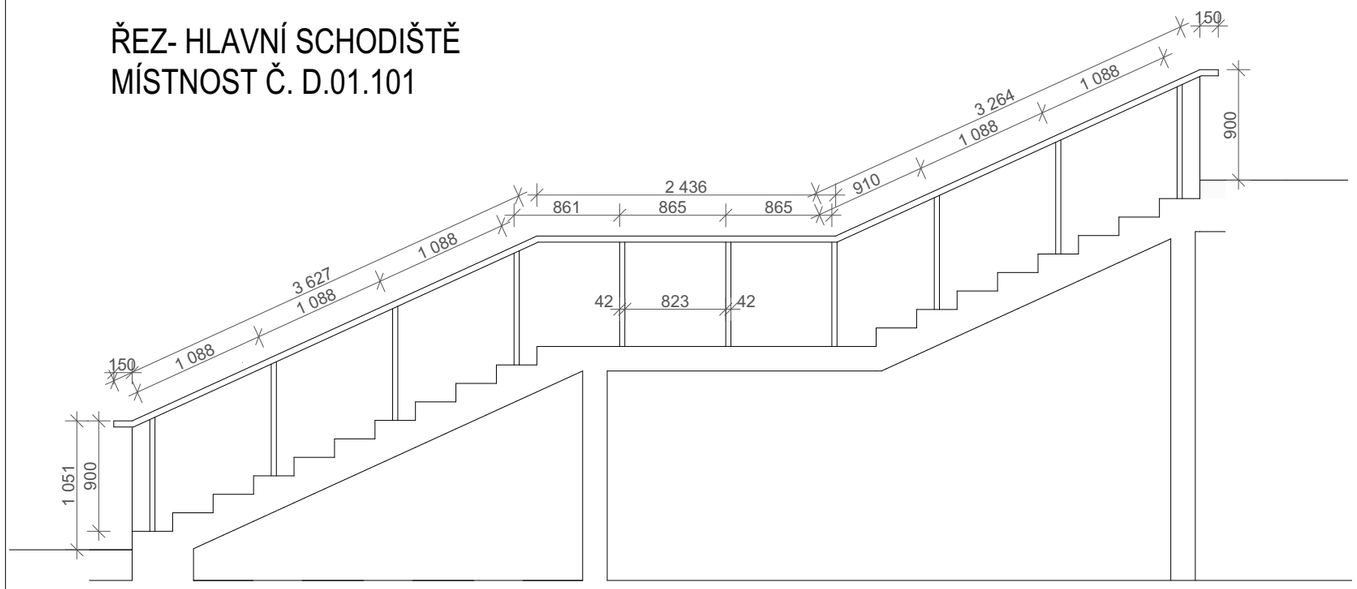

PŮDORYS-HLAVNÍ SCHODIŠTĚ
MÍSTNOST Č. D.01.101

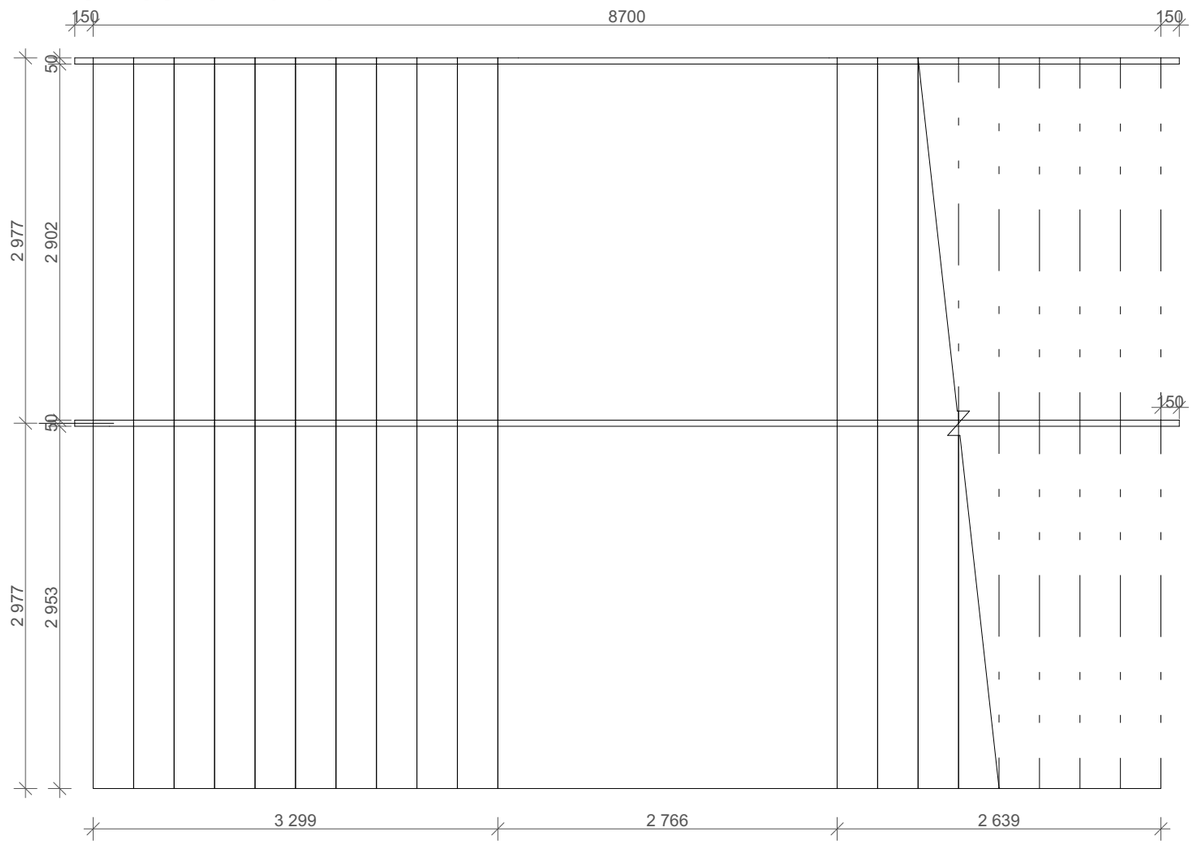

NEREZOVÉ MADLO DÉLKA 3670 MM, PRŮMĚR 50 MM 1
NEREZOVÉ MADLO DÉLKA 2436 MM, PRŮMĚR 50 MM 1
NEREZOVÉ MADLO DÉLKA 3264 MM, PRŮMĚR 50 MM 1
NEREZOVÉ MADLO DÉLKA 150 MM, PRŮMĚR 50 MM 2
NEREZOVÝ SLOUPEK PRŮMĚR 50 MM, VÝŠKA 930 MM (SLOUPEK S REGULACÍ VÝŠKY 850 - 930 S ÚCHOPEM) 10
ŠROUB NA CHEMICKOU KOTVU UCHYCENÍ SLOUPKŮ 30
NEREZOVÝ ŠROUB PRO UCHOPENÍ MADLA PRŮM 6,5 MM (UCHYCENÍ SLOUPEK-MADLO) 20
NEREZOVÝ DRŽÁK MADLA (POKUD NENÍ SOUČÁSTÍ SLOUPKU) 10

Povrchová úprava svařovaných nerezových prvků : tmelení, broušení, leštění

ČÍSLO PRVKU	PROFIL	PODLAŽÍ	KUSŮ CELKEM	ROZMĚR		HMOTNOST	
				PRVKU	CELKEM	JEDNOTK.	CELKOVÁ
				(m;m²)	(bm;m²)	(kg;bm)	(kg)
1	NEREZOVÁ TYČ PRŮMĚR 50			9,63	9,63		50,10
2	NEREZOVÝ SLOUPEK PR.50, VÝŠKA 850 MM			9,06	9,06		46,74
3	NEREZOVÝ DRŽÁK MADLA		10			0,5	5
	HMOTNOST CELKOVÁ						101,84
	15% KOTVENÍ, ZTRATNÉ						15,28
							117,12 KG

OZN. PRVKU	SCHÉMA PRVKU	POPIS PRVKU
Z.12		

ŘEZ- HLAVNÍ SCHODIŠTĚ
MÍSTNOST Č. D.01.101

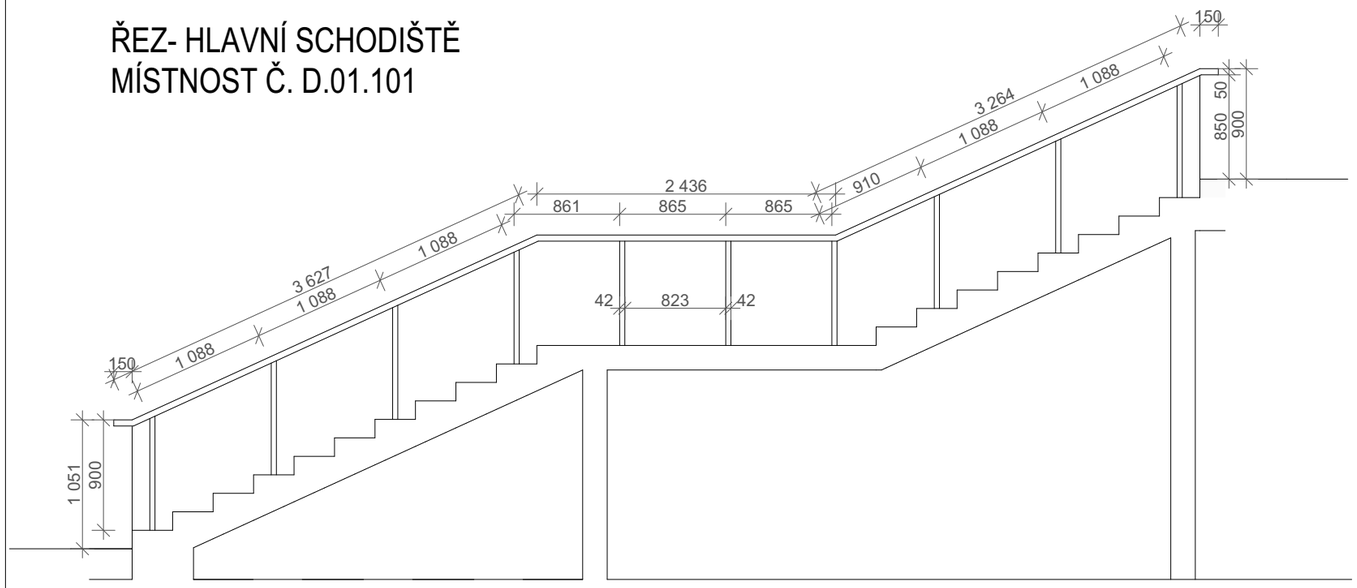

PŮDORYS-HLAVNÍ SCHODIŠTĚ
MÍSTNOST Č.D.01.101

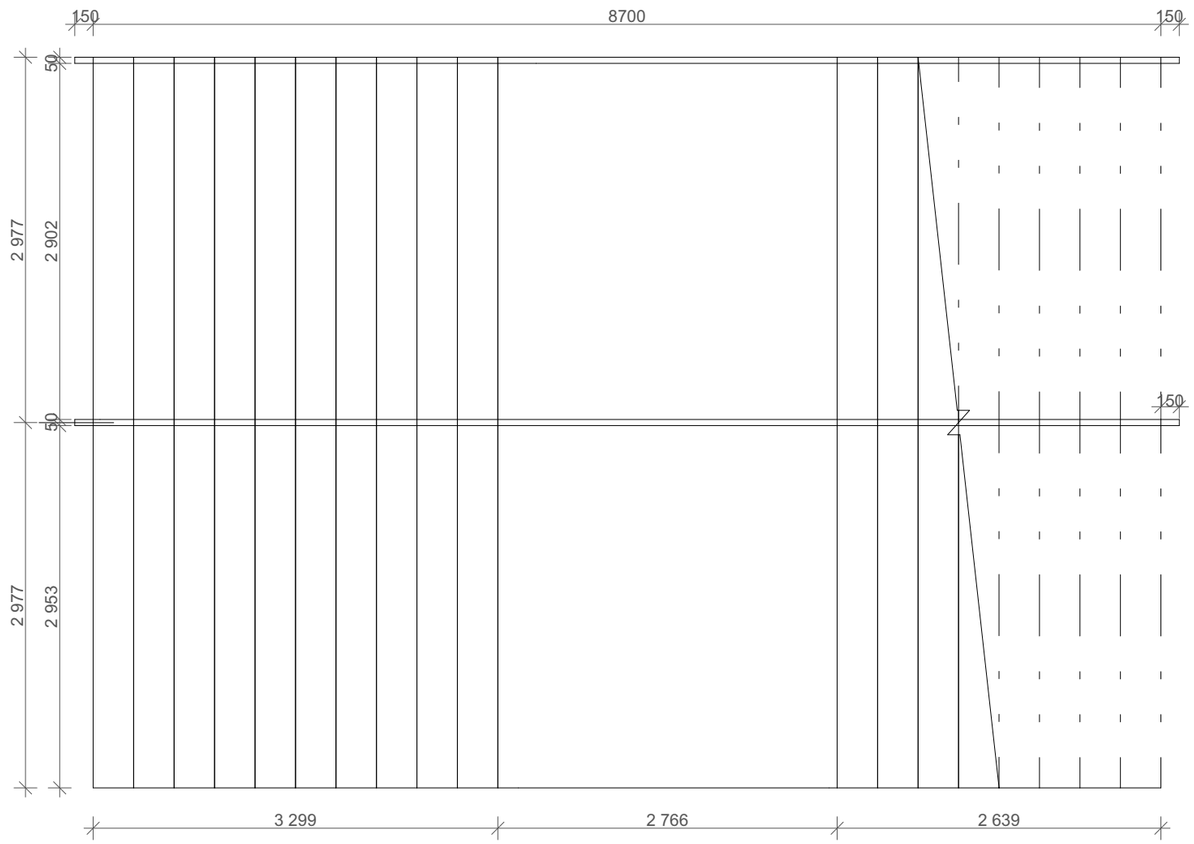

NEREZOVÉ MADLO DÉLKA 3670 MM, PRŮMĚR 50 MM 1
NEREZOVÉ MADLO DÉLKA 2436 MM, PRŮMĚR 50 MM 1
NEREZOVÉ MADLO DÉLKA 3264 MM, PRŮMĚR 50 MM 1
NEREZOVÉ MADLO DÉLKA 150 MM, PRŮMĚR 50 MM 2
NEREZOVÝ SLOUPEK PRŮMĚR 50 MM, VÝŠKA 930 MM (SLOUPEK S REGULACÍ VÝŠKY 850 - 930 S ÚCHOPEM) 10
ŠROUB NA CHEMICKOU KOTVU UCHYCENÍ SLOUPKŮ 30
NEREZOVÝ ŠROUB PRO UCHOPENÍ MADLA PRŮM 6,5 MM (UCHYCENÍ SLOUPEK-MADLO) 20
NEREZOVÝ DRŽÁK MADLA (POKUD NENÍ SOUČÁSTÍ SLOUPKU) 10

Povrchová úprava svařovaných nerezových prvků : tmelení, broušení, leštění

ČÍSLO PRVKU	PROFIL	PODLAŽÍ	KUSŮ CELKEM	ROZMĚR		HMOTNOST	
				PRVKU	CELKEM	JEDNOTK.	CELKOVÁ
				(m;m²)	(bm;m²)	(kg;bm)	(kg)
1	NEREZOVÁ TYČ PRŮMĚR 50			9,63	9,63		50,10
2	NEREZOVÝ SLOUPEK PR.50, VÝŠKA 850 MM			9,06	9,06		46,74
3	NEREZOVÝ DRŽÁK MADLA		10			0,5	5
	HMOTNOST CELKOVÁ						101,84
	15% KOTVENÍ, ZTRATNÉ						15,28
							117,12 KG

OZN. PRVKU	SCHÉMA PRVKU	POPIS PRVKU
Z.13		NEREZOVÉ MADLO DÉLKA 4000 MM, PRŮMĚR 50 MM 4 NEREZOVÉ MADLO DÉLKA 3800 MM, PRŮMĚR 50 MM 2 NEREZOVÉ MADLO DÉLKA 150 MM, PRŮMĚR 50 MM 8 NEREZOVÉ MADLO DÉLKA 4070 MM, PRŮMĚR 50 MM 2 NEREZOVÝ SLOUPEK PRŮMĚR 50 MM, VÝŠKA 950 MM 8 ŠROUB PRO UCHYCENÍ SLOUPKU K PODLAZE 24 NEREZOVÝ DRŽÁK MADLA DM 1400 14 DRŽÁK MADLA U SLOUPKU (POKUD NENÍ SOČÁSTÍ SLOUPKU) 8 NEREZOVÝ ŠROUB PRO UCHOPENÍ MADLA PRŮM 6,5 MM 60

ŘEZ-ZÁBRADLÍ HALA
MÍSTNOST Č. D.01.099

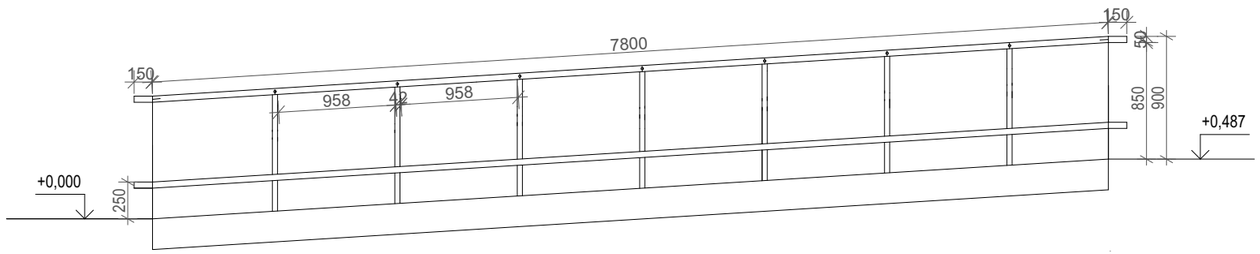

PŮDORYS-ZÁBRADLÍ HALA
MÍSTNOST Č. D.01.099

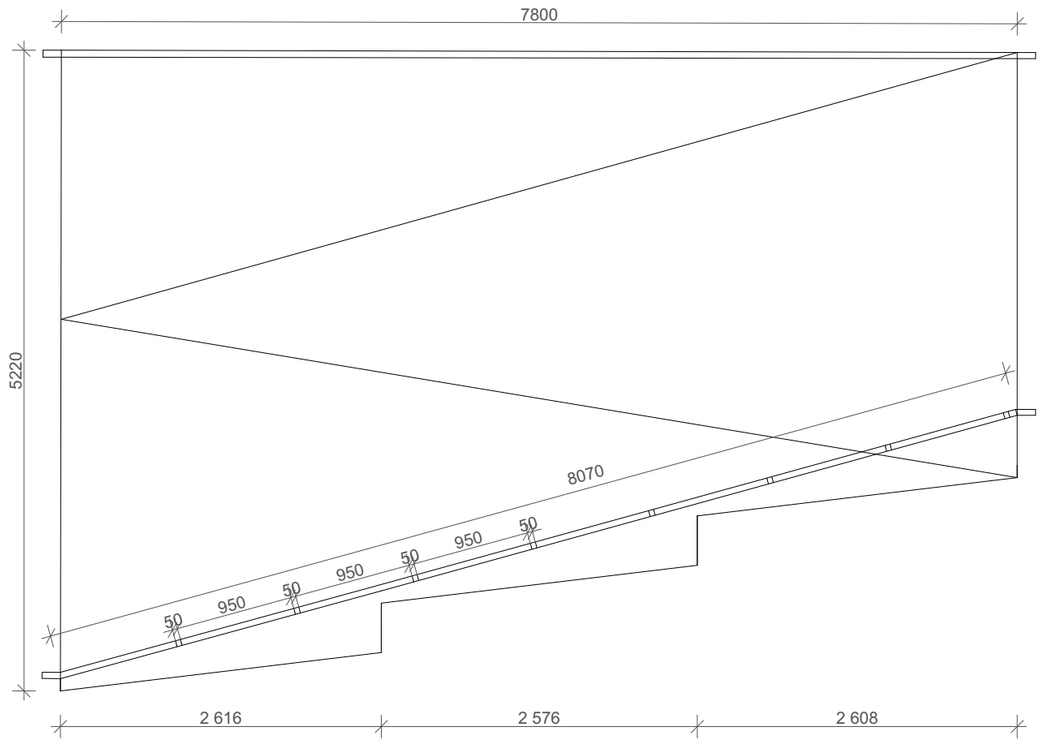

Povrchová úprava svařovaných nerezových prvků : tmelení, broušení, leštění

ČÍSLO PRVKU	PROFIL	PODLAŽÍ	KUSŮ CELKEM	ROZMĚR		HMOTNOST	
				PRVKU	CELKEM	JEDNOTK.	CELKOVÁ
				(m;m²)	(bm;m²)	(kg;bm)	(kg)
1	NEREZOVÁ TYČ PRŮMĚR 50			32,94	32,94	5,16	169,97
2	NEREZOVÝ SLOUPEK PR.50, VÝŠKA 950 MM		8	0,95	7,6	5,16	39,21
3	NEREZOVÝ DRŽÁK (VŠECHNY)		22			0,5	11
	HMOTNOST CELKOVÁ						220,18
	15% KOTVENÍ, ZTRATNÉ						33,02
	CELK.HMOTN						253,20 KG

OZN. PRVKU	SCHÉMA PRVKU	POPIS PRVKU

Z.14

SCHODIŠTĚ S01

ŘEZ A1-SCHODIŠTĚ S01
Č.D.01.S01

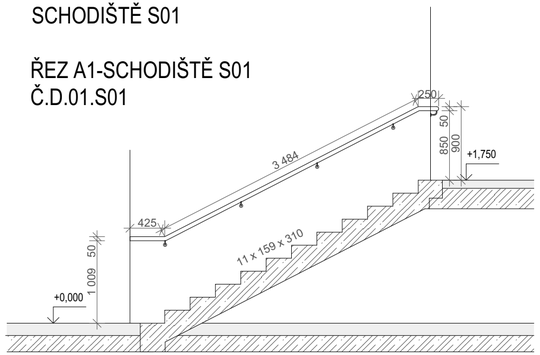

ŘEZ B1-SCHODIŠTĚ S01
Č. D.01.S01

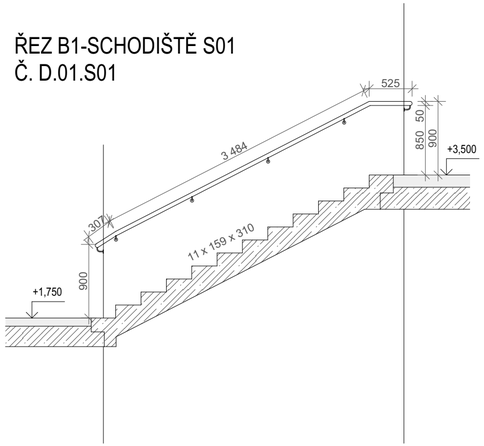

PŮDORYS-SCHODIŠTĚ S01
Č. D.01.S01

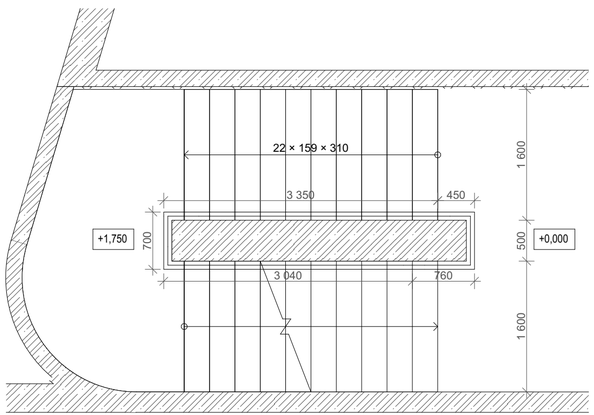

ŘEZ C1-SCHODIŠTĚ S01
Č. D.01.S01

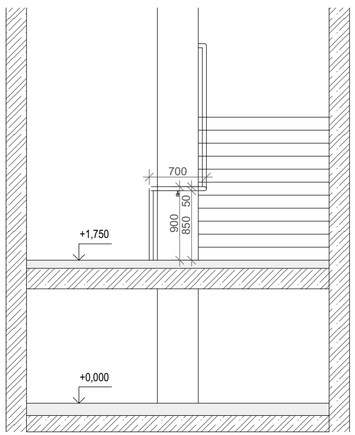

NEREZOVÉ MADLO DÉLKA 3484 MM, PRŮMĚR 50 MM 2
NEREZOVÉ MADLO DÉLKA 250 MM, PRŮMĚR 50 MM 1
NEREZOVÉ MADLO DÉLKA 525 MM, PRŮMĚR 50 MM 1
NEREZOVÉ MADLO DÉLKA 700 MM, PRŮMĚR 50 MM 2
NEREZOVÉ MADLO DÉLKA 307 MM, PRŮMĚR 50 MM 1
NEREZOVÉ MADLO DÉLKA 425 MM, PRŮMĚR 50 MM 1
NEREZOVÝ DRŽÁK MADLA DM 1400 11
ŠROUB M8 NA CHEMICKOU KOTVU, OTVOR 12 MM 33
NEREZOVÝ ŠROUB PRO UCHOPENÍ MADLA PRŮM 6,5 MM 22
NA NÁSTUPNÍM A VÝSTUPNÍM RAMENI SCHODIŠTĚ JE ZÁBRADLÍ ZAKONČENO VODOROVNOU PLOCHOU PŘESAHUJÍCÍ HRANU SCHODIŠŤOVÉHO STUPNĚ NEJMÉNĚ O 150 MM DLE ČSN

Povrchová úprava svařovaných nerezových prvků : tmelení, broušení, leštění

ČÍSLO PRVKU	PROFIL	PODLAŽÍ	KUSŮ CELKEM	ROZMĚR		HMOTNOST	
				PRVKU	CELKEM	JEDNOTK.	CELKOVÁ
				(m;m²)	(bm;m²)	(kg;bm)	(kg)
1	NEREZOVÁ TYČ PRŮMĚR 50	1		9,88	9,88	5,16	50,96
2	NEREZOVÝ DRŽÁK MADLA DM 1400	1	11			0,5	5,5
1	NEREZOVÁ TYČ PRŮMĚR 50	2		9,74	9,74	5,16	50,26
2	NEREZOVÝ DRŽÁK MADLA DM 1400	2	11			0,5	5,5
1	NEREZOVÁ TYČ PRŮMĚR 50	3		9,74	9,74	5,16	50,26
2	NEREZOVÝ DRŽÁK MADLA DM 1400	3	11			0,5	5,5
1	NEREZOVÁ TYČ PRŮMĚR 50	4		9,74	9,74	5,16	50,26
2	NEREZOVÝ DRŽÁK MADLA DM 1400	4	11			0,5	5,5
1	NEREZOVÁ TYČ PRŮMĚR 50	5		9,66	9,66	5,16	49,85
2	NEREZOVÝ DRŽÁK MADLA DM 1400	5	9			0,5	4,5
1	NEREZOVÁ TYČ PRŮMĚR 50	6		9,74	9,74	5,16	50,26
2	NEREZOVÝ DRŽÁK MADLA DM 1400	6	11			0,5	5,5
1	NEREZOVÁ TYČ PRŮMĚR 50	7		11,24	11,24	5,16	58,0
2	NEREZOVÝ DRŽÁK MADLA DM 1400	7	11			0,5	5,5
	HMOTNOST CELKOVÁ						397,35
	15% KOTVENÍ, ZTRATNÉ						59,60
	CELK.HMOTN						456,95 KG

OZN. PRVKU	SCHÉMA PRVKU	POPIS PRVKU

Z.15

ŘEZ A1-SCHODIŠTĚ
MÍSTNOST Č.D.01 S01

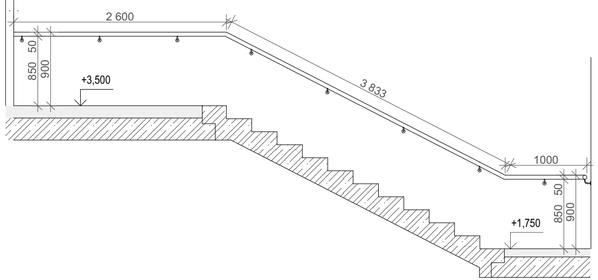

ŘEZ A2-SCHODIŠTĚ
MÍSTNOST Č. D.01. S01

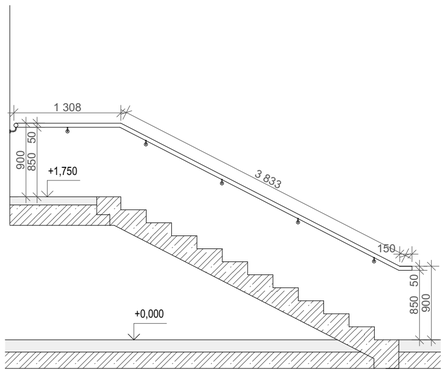

PŮDORYS-SCHODIŠTĚ
MÍSTNOST Č. D.01 S01

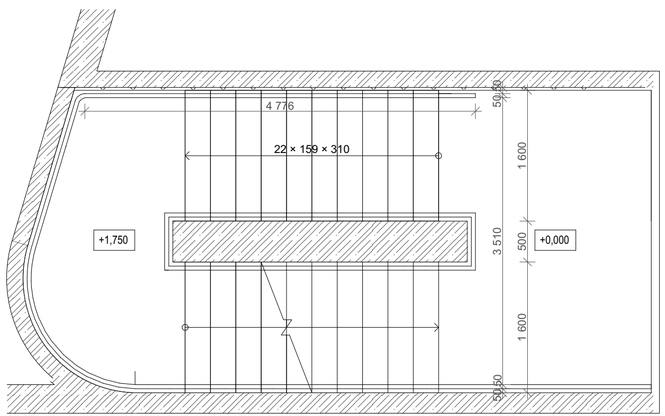

ŘEZ A3-SCHODIŠTĚ
MÍSTNOST Č. 01.S01

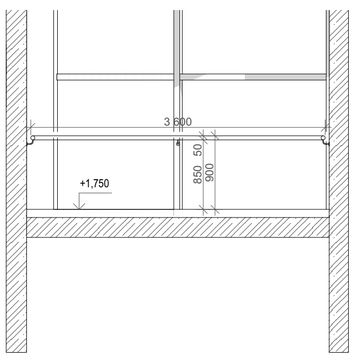

NEREZOVÉ MADLO DÉLKA 2600 MM, PRŮMĚR 50 MM	1
NEREZOVÉ MADLO DÉLKA 3833 MM, PRŮMĚR 50 MM	2
NEREZOVÉ MADLO DÉLKA 1000 MM, PRŮMĚR 50 MM	1
NEREZOVÉ MADLO DÉLKA 150 MM, PRŮMĚR 50 MM	1
NEREZOVÉ MADLO DÉLKA PŘIBLIŽNE 4000 MM, NUTNO PŘEMĚŘIT Z DŮVODU NEPRAVIDELNÉHO ELIPTICKÉHO PŮDORYSNÉHO TVARU, PRŮMĚR 50 MM	1
NEREZOVÝ DRŽÁK MADLA DM 1400	12
ŠROUB M8 NA CHEMICKOU KOTVU, OTVOR 12 MM	36
ŠROUB S KOTVENÍ DO SLOUPKU NA MEZIPODESTĚ	3
NEREZOVÝ ŠROUB PRO UCHOPENÍ MADLA PRŮM 6,5 MM	24

NA NÁSTUPNÍM A VÝSTUPNÍM RAMENI SCHODIŠTĚ JE ZÁBRADLÍ ZAKONČENO VODOROVNOU PLOCHOU PŘESAHUJÍCÍ HRANU SCHODIŠŤOVÉHO STUPNĚ NEJMÉNĚ O 150 MM DLE ČSN

Povrchová úprava svařovaných nerezových prvků : tmelení, broušení, leštění

ČÍSLO PRVKU	PROFIL	PODLAŽÍ	KUSŮ CELKEM	ROZMĚR		HMOTNOST	
				PRVKU	CELKEM	JEDNOTK.	CELKOVÁ
				(m;m²)	(bm;m²)	(kg;bm)	(kg)
1	NEREZOVÁ TYČ PRŮMĚR 50	1		15,39	15,39	5,16	79,41
2	NEREZOVÝ DRŽÁK MADLA DM 1400	1	12			0,5	6
1	NEREZOVÁ TYČ PRŮMĚR 50	2		14,45	14,45	5,16	74,56
2	NEREZOVÝ DRŽÁK MADLA DM 1400	2	12			0,5	6
1	NEREZOVÁ TYČ PRŮMĚR 50	3		14,40	14,40	5,16	74,30
2	NEREZOVÝ DRŽÁK MADLA DM 1400	3	12			0,5	6
1	NEREZOVÁ TYČ PRŮMĚR 50	4		14,35	14,35	5,16	74,04
2	NEREZOVÝ DRŽÁK MADLA DM 1400	4	12			0,5	6
1	NEREZOVÁ TYČ PRŮMĚR 50	5		14,45	14,45	5,16	74,56
2	NEREZOVÝ DRŽÁK MADLA DM 1400	5	12			0,5	6
1	NEREZOVÁ TYČ PRŮMĚR 50	6		14,35	14,35	5,16	74,04
2	NEREZOVÝ DRŽÁK MADLA DM 1400	6	12			0,5	6
1	NEREZOVÁ TYČ PRŮMĚR 50	7		14,30	14,30	5,16	73,78
2	NEREZOVÝ DRŽÁK MADLA DM 1400	7	12			0,5	6
	CELKOVÁ HMOTNOST						566,69
	15% KOTVENÍ, ZTRATNÉ						85
	HMOTN.CELK						651,69 KG

OZN. PRVKU	SCHÉMA PRVKU	POPIS PRVKU

Z.16

PŮDORYS-POROROŠT SÁNÍ VZT

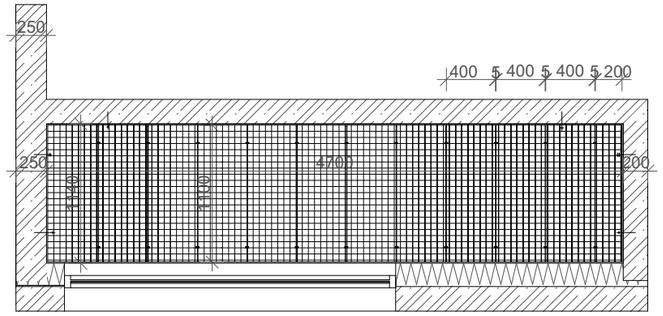

ŘEZ-POROROŠT SÁNÍ VZT

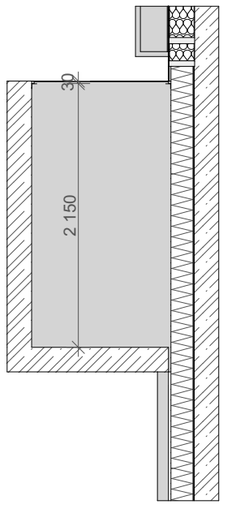

POROROŠT OCEL ZINKOVANÁ, 400 MM x 1100 MM, TLOUŠŤKA 30 MM, 11

POROROŠT OCEL ZINKOVANÁ, 200 MM x 1100 MM, TLOUŠŤKA 30 MM, 1

DVOJTÁ SVORKA DS-M3030 V20/50 22

BOČNICE PRO KOTVENÍ POROROŠTU DÉLKA 2000 MM 4

BOČNICE PRO KOTVENÍ POROROŠTU DÉLKA 700 MM 2

ROZMĚRY OKA SÍTĚ 19x19 MM

Povrchová úprava: žárově pozinkováno / galvanicky pozinkováno
Montované spoje bez svařování

ČÍSLO PRVKU	PROFIL	PODLAŽÍ	KUSŮ CELKEM	ROZMĚR		HMOTNOST	
				PRVKU	CELKEM	JEDNOTK.	CELKOVÁ
				(m;m²)	(bm;m²)	(kg;bm)	(kg)
1	POROROŠT OCEL ZINKOVANÁ			5,18		1 m2= 27,02 KG	139,96
2	OCELOVÁ BOČNICE			9,4	9,4	7,76	72,94
	HMOTNOST CELKOVÁ						212,29
	15% KOTVENÍ, ZTRATNÉ						31,84
	CELK.HMOTN						244,13 KG

OZN. PRVKU	SCHÉMA PRVKU	POPIS PRVKU
Z.17		POROROŠT OCEL ZINKOVANÁ, 400 MM x 1100 MM, TLOUŠŤKA 30 MM, — 10 POROROŠT OCEL ZINKOVANÁ, 300 MM x 1100 MM, TLOUŠŤKA 30 MM, — 1 DVOJTÁ SVORKA DS-M3030 V20/50 — 20 BOČNICE PRO KOTVENÍ POROROŠTU DÉLKA 2000 MM — 2 BOČNICE PRO KOTVENÍ POROROŠTU DÉLKA 2300 MM — 2 ROZMĚRY OKA SÍTĚ 19x19 MM

PŮDORYS-POROROŠT VÝFUKU VZT

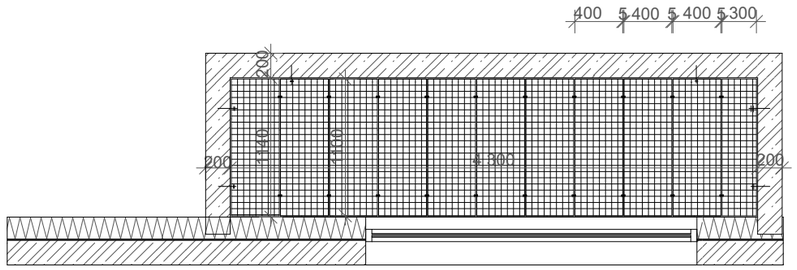

ŘEZ-POROROŠT VÝFUKU VZT

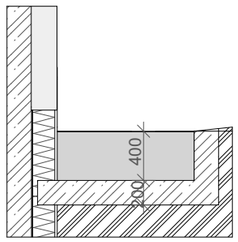

Povrchová úprava: žárově pozinkováno / galvanicky pozinkováno
Montované spoje bez svařování

ČÍSLO PRVKU	PROFIL	PODLAŽÍ	KUSŮ CELKEM	ROZMĚR		HMOTNOST	
				PRVKU	CELKEM	JEDNOTK.	CELKOVÁ
				(m;m²)	(bm;m²)	(kg;bm)	(kg)
1	POROROŠT OCEL ZINKOVANÁ			4,73	4,73	1 m2= 27,02 KG	127,8
2	OCELOVÁ BOČNICE			8,6	8,6	1 m =7,76 KG	66,73
	HMOTNOST CELKOVÁ						194,53
	15% KOTVENÍ, ZTRATNÉ						29,17
	CELK.HMOTN						223,7 KG

OZN. PRVKU	SCHÉMA PRVKU	POPIS PRVKU

Z.18

PŮDORYS- ZDVOJENÁ PODLAHA ROZVODNA NN
MÍSTNOST Č. D.01.021

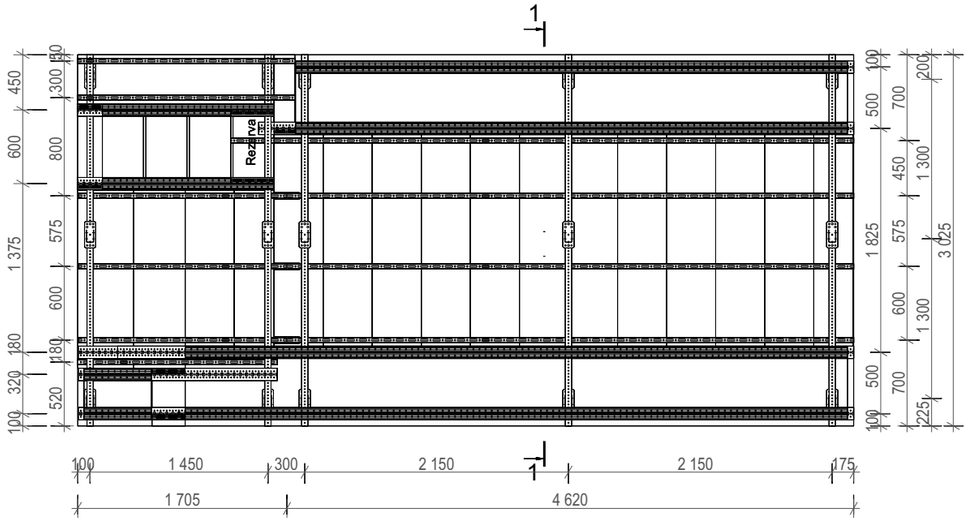

ŘEZ- ZDVOJENÁ PODLAHA ROZVODNA NN
MÍSTNOST Č. D.01.021

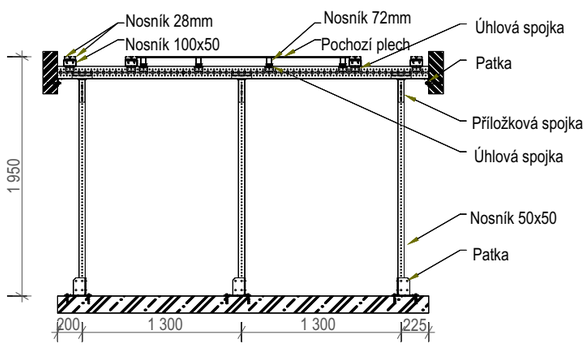

Informace o zatížení: Plošné zatížení 3kN/m2. Pro zdvojenou podlahu dále osamělé břemeno 2kN/bod od návozu segmentů rozvaděčů.

Konstrukce je tvořena rámy na 3 stojinách uchycenými kvůli stabilizaci do stěn. Na horizontální nosník rámu jsou uloženy dále hlavní nosníky podlahy, rovněž uchyceny na koncích do stěn z důvodu stabilizace. Nosníky pod rozvaděče lze použít i pro nášlapné plechy, jsou v těchto místech přidány nosníky s menší výškou.

Povrchová úprava: žárově pozinkováno / galvanicky pozinkováno
Montované spoje bez svařování

ČÍSLO PRVKU	PROFIL	PODLAŽÍ	KUSŮ CELKEM	ROZMĚR		HMOTNOST	
				PRVKU	CELKEM	JEDNOTK.	CELKOVÁ
				(m;m²)	(bm;m²)	(kg;bm)	(kg)
1	PATKA		15			2,17	32,55
2	NOSNÍK 50X50 MM		15			3,91	104,39
3	PŘÍLOŽNÁ SPOJKA		30			0,46	13,8
4	NOSNÍK 100X50 MM			45	45	6,06	272,7
5	ÚHLENÍK 40X40 MM		54			0,28	15,12
6	NOSNÍK 72X40 MM			36		3,85	138,6
7	PODÉLNÁ SPOJKA		3			0,83	2,49
8	NOSNÍK 28X40 MM			56		1,1	61,6
9	NOSNÍK 21,5X40 MM			6		1,14	6,84
10	PLECH 6 MM						544
	HMOTNOST CELKEM						1192,09
	15% KOTVENÍ, ZTRATNÉ						178,81
	CELK.HMOTN						1370,8 KG

OZN. PRVKU	SCHÉMA PRVKU	POPIS PRVKU
Z.19		

PŮDORYS-POROROŠT V ŠACHTĚ

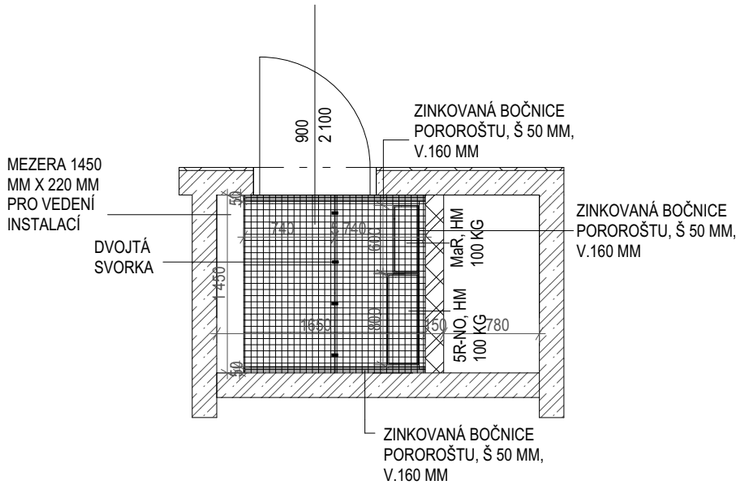

POROROŠT OCEL ZINKOVANÁ, 1450X740 MM, TLOUŠŤKA 40 MM,

DVOJTÁ SVORKA DS-M3030 V20/50

BOČNICE PRO KOTVENÍ POROROŠTU
DÉLKA 1480 MM, Š.50 MM, V. 160 MM

BOČNICE I POROROŠT MUSÍ BÝT
Z ANTIKOROZNÍHO MATERIÁLU,
PŘÍP. S ANTIKOROZNÍ OCHRANOU

POZN.: BOČNICE POROROŠTU BUDE KOTVENA PO OBOU STRANÁCH PO VZDÁLENOSTECH 250 MM NA CHEMICKOU KOTVU DO ŽELEZOBETONOVÉ KONSTRUKCE, PRŮMĚR 18 MM, DO HLOUBKY 180 MM

Povrchová úprava: žárově pozinkováno / galvanicky pozinkováno
Montované spoje bez svařování

ČÍSLO PRVKU	PROFIL	PODLAŽÍ	KUSŮ CELKEM	ROZMĚR		HMOTNOST	
				PRVKU	CELKEM	JEDNOTK.	CELKOVÁ
				(m;m²)	(bm;m²)	(kg;bm)	(kg)
1	POROROŠT OCEL ZINKOVANÁ	1 - 8			17,16	1 m2= 27,02 KG	463,66 KG
2	BOČNICE PRO KOTVENÍ POROROŠTU	1 - 8			26,08	1m =7,76 KG	202,38 KG
	HMOTNOST CELKEM						666,04 KG
	15% KOTVENÍ, ZTRATNÉ						99,90 KG
	CELK.HMOTN						765,94 KG

OZN. PRVKU	SCHÉMA PRVKU	POPIS PRVKU
Z.20		

ŘEZ-ZÁBRADLÍ RAMPY
MÍSTNOST Č. D.01.004

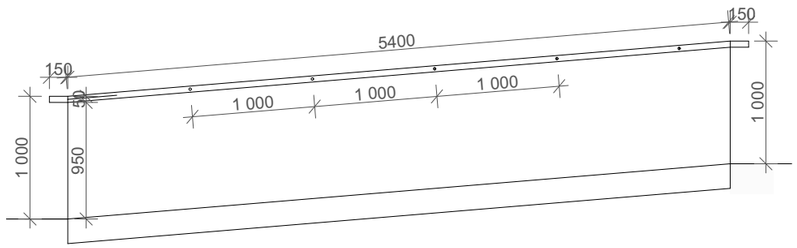

PŮDORYS-ZÁBRADLÍ RAMPY
MÍSTNOST Č. D.01.004

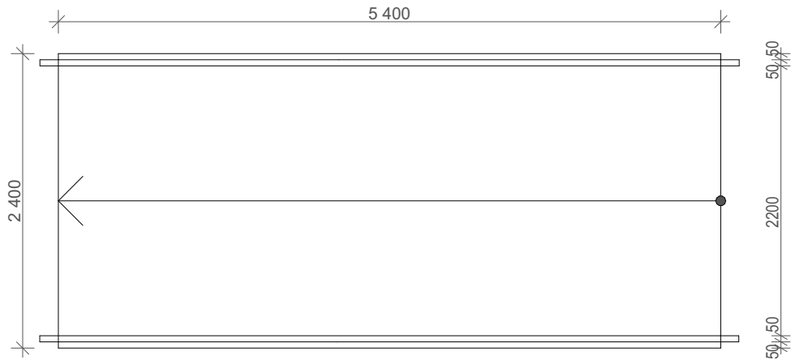

KOTVENÍ

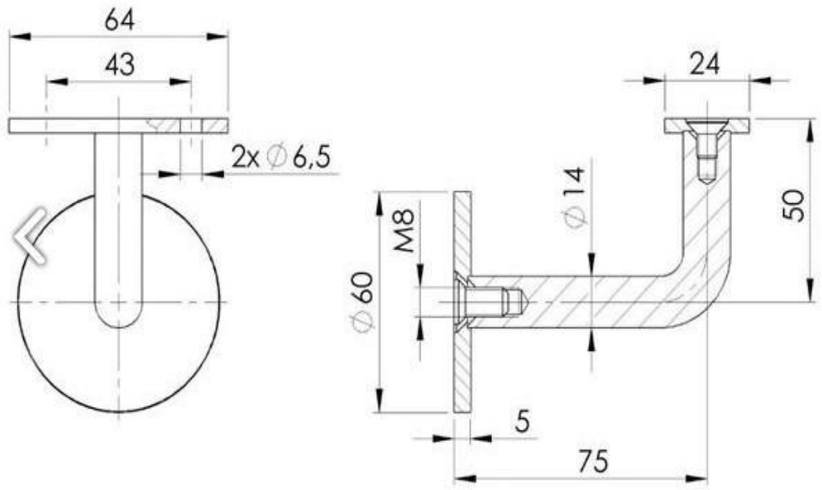

NEREZOVĚ MADLO DÉLKA 5400 MM, PRŮMĚR 50 MM	2
NEREZOVÉ MADLO DÉLKA 150 MM, PRŮMĚR 50 MM	4
NEREZOVÝ DRŽÁK MADLA DM 1400, ROZMÍSTĚNÝ DLE SPECIFIKACE 1-1,5 M	10
NEREZOVÝ ŠROUB PRO UCHOPENÍ MADLA PRŮM 6,5 MM	20
ŠROUB M8 NA CHEMICKOU KOTVU, OTVOR 120 MM	30

Povrchová úprava svařovaných nerezových prvků : tmelení, broušení, leštění

ČÍSLO PRVKU	PROFIL	PODLAŽÍ	KUSŮ CELKEM	ROZMĚR		HMOTNOST	
				PRVKU	CELKEM	JEDNOTK.	CELKOVÁ
				(m;m²)	(bm;m²)	(kg;bm)	(kg)
1	NEREZOVÁ TRUBKA PR. 50 MM			11,4	11,4	5,16	58,84
2	NEREZOVÝ DRŽÁK MADLA		10			0,5	5
	HMOTNOST CELKOVÁ KG						63,84
	15% KOTVENÍ, ZTRATNÉ						9,57
	CELK.HMOTN						73,41 KG

OZN. PRVKU	SCHÉMA PRVKU	POPIS PRVKU
Z.21		

ŘEZ-ZÁBRADLÍ VYROVNÁVACÍ RAMPY V CHODBĚ
MÍSTNOST Č. D.01.002

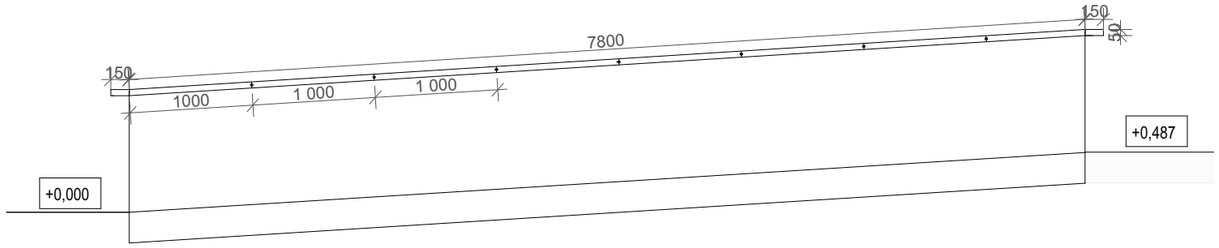

PŮDORYS-ZÁBRADLÍ VYROVNÁVACÍ RAMPY V CHODBĚ
MÍSTNOST Č. D.01.002

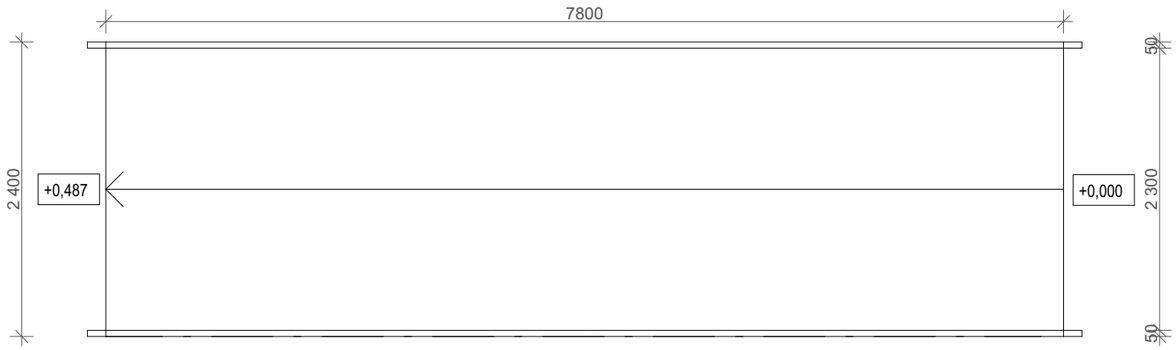

SCHEMA KOTVENÍ

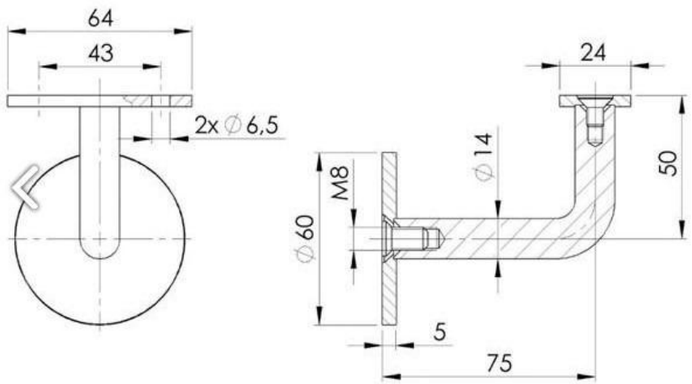

POPIS PRVKU	
NEREZOVĚ MADLO DÉLKA 4000 MM, PRŮMĚR 50 MM	2
NEREZOVĚ MADLO DÉLKA 3800 MM, PRŮMĚR 50 MM	2
NEREZOVÉ MADLO DÉLKA 150 MM, PRŮMĚR 50 MM	4
NEREZOVÝ DRŽÁK MADLA DM 1400, ROZMÍSTĚNÝ DLE SPECIFIKACE 1-1,5 M	14
NEREZOVÝ ŠROUB PRO UCHOPENÍ MADLA PRŮM 6,5 MM	28
ŠROUB M8 NA CHEMICKOU KOTVU, OTVOR 120 MM	21

Povrchová úprava svařovaných nerezových prvků : tmelení, broušení, leštění

ČÍSLO PRVKU	PROFIL	PODLAŽÍ	KUSŮ CELKEM	ROZMĚR		HMOTNOST	
				PRVKU	CELKEM	JEDNOTK.	CELKOVÁ
				(m;m²)	(bm;m²)	(kg;bm)	(kg)
	NEREZOVÁ TRUBKA PR. 50 MM			16,2	16,2	5,16	83,59
	NEREZOVÝ DRŽÁK MADLA		14			0,5	7
	HMOTNOST CELKOVÁ KG						90,59
	15% KOTVENÍ, ZTRATNÉ						13,58
	CELK.HMOTN						104,17 KG

OZN. PRVKU	SCHÉMA PRVKU	POPIS PRVKU	
Z.22		NEREZOVĚ MADLO DÉLKA 730 MM, PRŮMĚR 50 MM	2
		NEREZOVÉ MADLO DÉLKA 150 MM, PRŮMĚR 50 MM	4
		NEREZOVÝ DRŽÁK MADLA DM 1400, ROZMÍSTĚNÝ DLE SPECIFIKACE 1-1,5 M	4
		NEREZOVÝ ŠROUB PRO UCHOPENÍ MADLA PRŮM 6,5 MM	8
		ŠROUB M8 NA CHEMICKOU KOTVU, OTVOR 120 MM	12

ŘEZ-VYROVNÁVACÍ SCHODIŠTĚ
MÍSTNOST Č. D.01.006

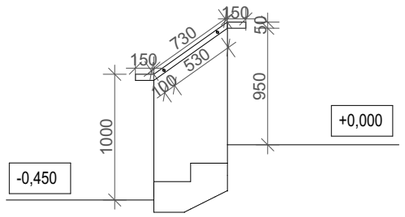

PŮDORYS-VYROVNÁVACÍ SCHODIŠTĚ
MÍSTNOST Č. D.01.006

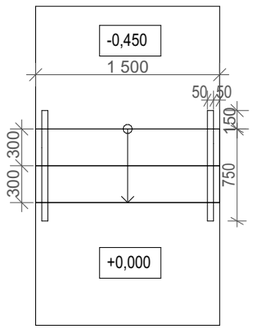

SCHEMA KOTVENÍ-VYROVNÁVACÍ SCHODIŠTĚ
MÍSTNOST Č. D.01.006

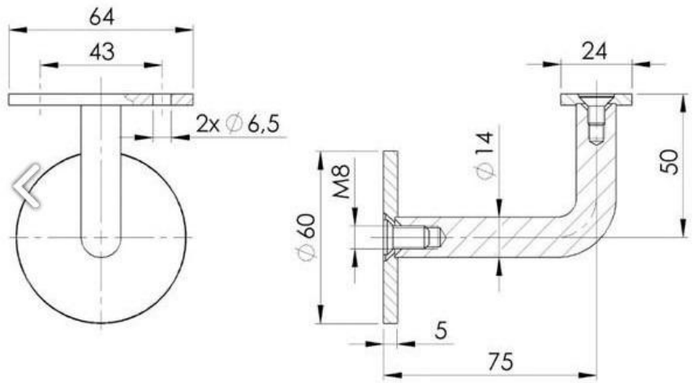

Povrchová úprava svařovaných nerezových prvků : tmelení, broušení, leštění

ČÍSLO PRVKU	PROFIL	PODLAŽÍ	KUSŮ CELKEM	ROZMĚR		HMOTNOST	
				PRVKU	CELKEM	JEDNOTK.	CELKOVÁ
				(m;m²)	(bm;m²)	(kg;bm)	(kg)
	NEREZOVÁ TRUBKA PR. 50 MM			2,06	2,06	5,16	10,62
	NEREZOVÝ DRŽÁK MADLA		4			0,5	2
	HMOTNOST CELKOVÁ KG						12,62
	15% KOTVENÍ, ZTRATNÉ						1,89
	CELK.HMOTN						14,51 KG

OZN. PRVKU	SCHÉMA PRVKU	POPIS PRVKU	
Z.23		NEREZOVÉ MADLO DÉLKA 4000 MM, PRŮMĚR 50 MM	4
		NEREZOVÉ MADLO DÉLKA 3810 MM, PRŮMĚR 50 MM	4
		NEREZOVÉ MADLO DÉLKA 150 MM, PRŮMĚR 50 MM	8
		NEREZOVÝ ŠROUB PRO UCHOPENÍ MADLA PRŮM 6,5 MM	24
		NEREZOVÝ DRŽÁK MADLA DM 1400, ROZMÍSTĚNÝ DLE SPECIFIKACE 1-1,5 M	32
		ŠROUB M8 NA CHEMICKOU KOTVU, OTVOR 120 MM	8
		NEREZOVÝ ŠROUB, MATICE, PODLOŽKA PRO UCHYCENÍ MADLA DO NEREZOVÝCH SLOUPKŮ	72

ŘEZ-MADLA VYROVNÁVACÍ RAMPY VE VSTUPNÍ HALE
MÍSTNOST Č. D.01.099

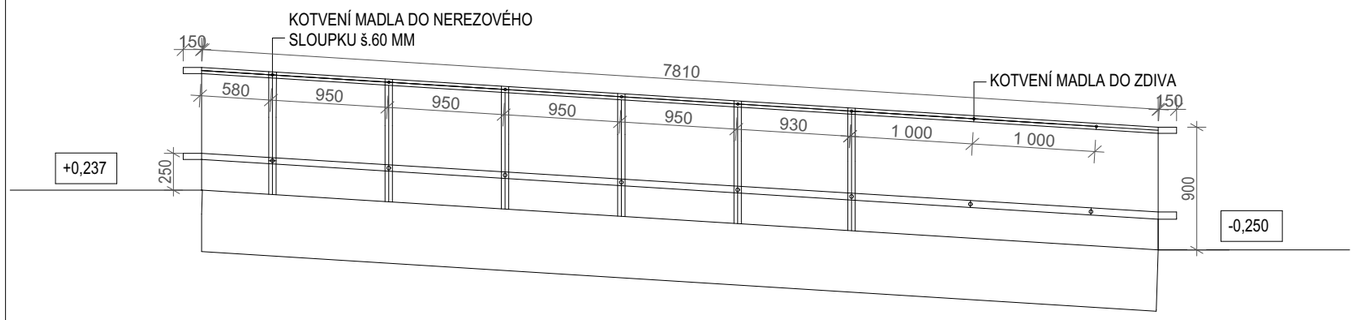

PŮDORYS-MADLA VYROVNÁVACÍ RAMPY VE VSTUPNÍ HALE
MÍSTNOST Č. D.01.099

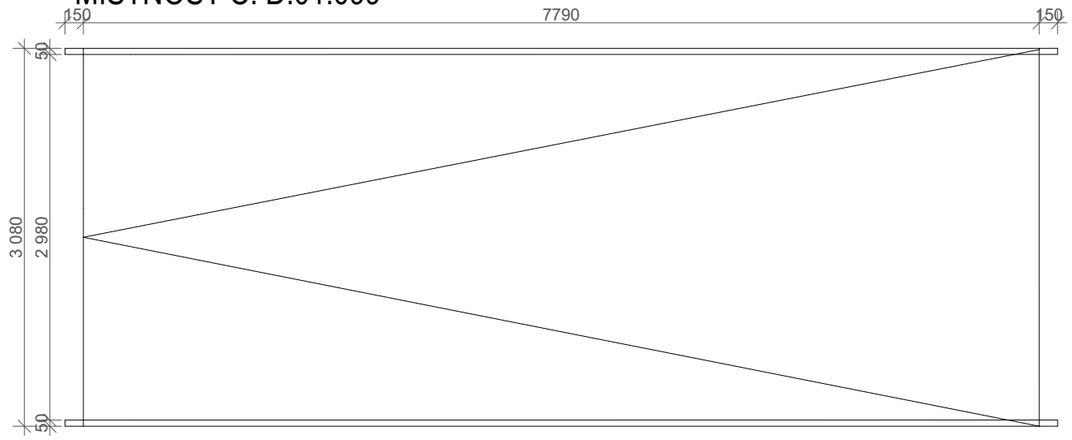

Povrchová úprava svařovaných nerezových prvků : tmelení, broušení, leštění

ČÍSLO PRVKU	PROFIL	PODLAŽÍ	KUSŮ CELKEM	ROZMĚR		HMOTNOST	
				PRVKU	CELKEM	JEDNOTK.	CELKOVÁ
				(m;m²)	(bm;m²)	(kg;bm)	(kg)
	NEREZOVÁ TRUBKA PR. 50 MM			32,44	32,44	5,16	181,66
	NEREZOVÝ DRŽÁK MADLA		32			0,5	16
	HMOTNOST CELKOVÁ KG						197,66
	15% KOTVENÍ, ZTRATNÉ						29,64
	CELK.HMOTN						227,30 KG

OZN. PRVKU	SCHÉMA PRVKU	POPIS PRVKU

Z.24

ŘEZ A1-ÚNIKOVÉ SCHODIŠTĚ S03
MÍSTNOST Č. D.01.S03

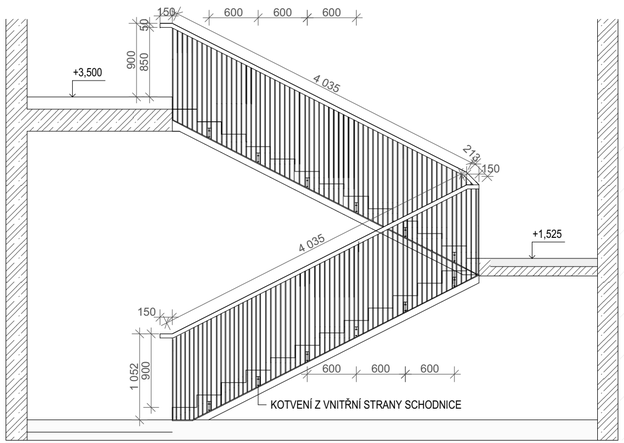

ŘEZ A2-ÚNIKOVÉ SCHODIŠTĚ S03
MÍSTNOST Č. D.01.S03

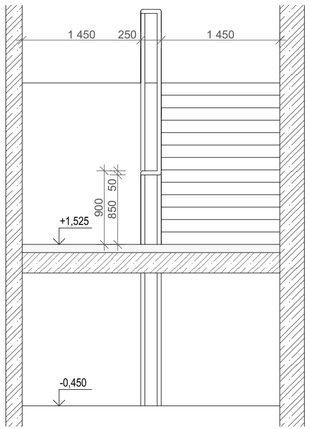

PŮDORYS-ÚNIKOVÉ SCHODIŠTĚ S03
MÍSTNOST Č. D.01.S03

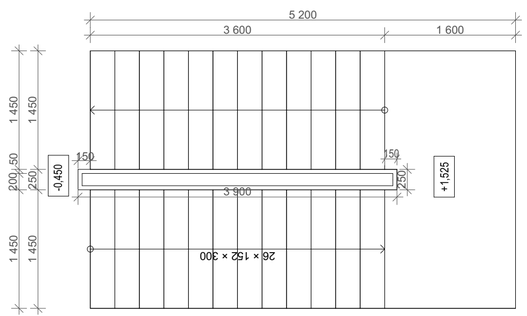

OCELOVÉ SCHODIŠŤOVÉ ZÁBRADLÍ Z PLOCHÉ OCELI 50/6 MM
ROZTEČ SVISLÝCH TYČÍ V OSOVÉ VZDÁLENOSTI 60 MM
MADLO Z NEREZOVÉ OCELI VE VÝŠCE 900 MM OD ČISTÉ PODLAHY, PRŮMĚR 50 MM
KOTVENÍ KONSTRUKCE DO ŽELEZOBETONOVÉHO SCHODIŠŤOVÉHO PREFABRIKÁTU POMOCÍ PLOCHÝCH PLECHŮ
DODRŽET KOTVENÍ ALESPOŇ 70 MM OD OKRAJE ŽB KONSTRUKCE-KOTVY M10-8.8

ESTETNICKÉ ÚPRAVY : TMELENÍ, BROUŠENÍ, NÁTĚR V BARVĚ RAL (DLE ARCHITEKTA), LEŠTĚNÉ NEREZOVÉ PRVKY

ČÍSLO PRVKU	PROFIL	PODLAŽÍ	KUSŮ CELKEM	ROZMĚR		HMOTNOST	
				PRVKU	CELKEM	JEDNOTK.	CELKOVÁ
				(m;m²)	(bm;m²)	(kg;bm)	(kg)
1	NEREZOVÁ TRUBKA PR.50	1			8,78	5,16	45,30
2	PLOCHÁ OCEL 50/6	1			130	2,36	306,8
3	PLECH 180/66/10	1	12			0,79	9,48
		2			8,78	5,16	45,30
		2			130	2,36	306,8
		2	12			0,79	9,48
		3			8,78	5,16	45,30
		3			130	2,36	306,8
		3	12			0,79	9,48
		4			8,78	5,16	45,30
		4			130	2,36	306,8
		4	12			0,79	9,48
		5			8,78	5,16	45,30
		5			130	2,36	306,8
		5	12			0,79	9,48
		6			8,78	5,16	45,30
		6			130	2,36	306,8
		6	12			0,79	9,48
		7			8,78	5,16	45,30
		7			130	2,36	306,8
		7	12			0,79	9,48
		8			4,39	5,16	22,65
		8			65	2,36	153,4
		8	6			0,79	4,74
	HMOTNOST CELKOVÁ KG						2350,27
	15% KOTVENÍ, ZTRATNÉ						352,54
	CELK.HMOTN						2702,81 KG

OZN. PRVKU	SCHÉMA PRVKU	POPIS PRVKU

Z.25

ŘEZ A1-ÚNIKOVÉ SCHODIŠTĚ MÍSTNOST Č. D.01.S03

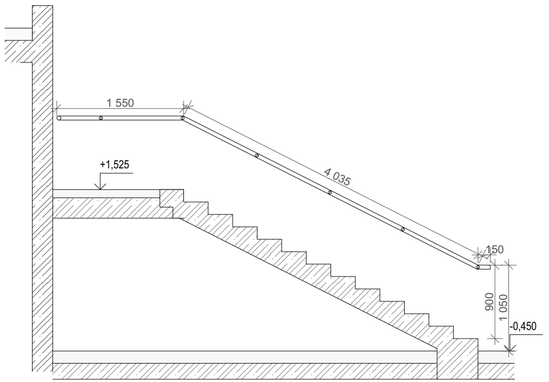

ŘEZ A2-ÚNIKOVÉ SCHODIŠTĚ MÍSTNOST Č.D.01.S03

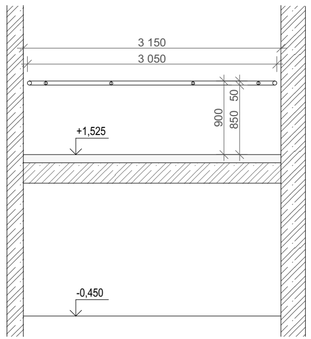

PŮDORYS-ÚNIKOVÉ SCHODIŠTĚ MÍSTNOST Č. D.01.S03

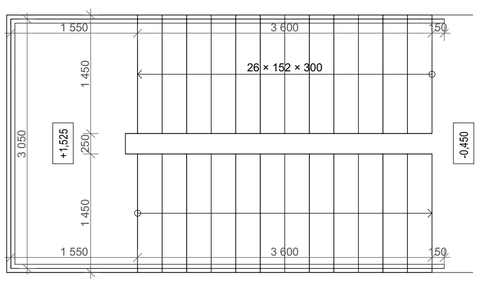

ŘEZ A3-ÚNIKOVÉ SCHODIŠTĚ MÍSTNOST Č. D.01.S03

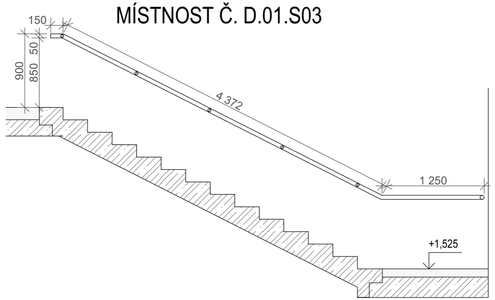

SCHODIŠŤOVÉ MADLO Z NEREZOVÉ OCELI VE VÝŠCE 900 MM OD ČISTÉ PODLAHY, PRŮMĚR 50 MM
MADLO KOTVENO DO STĚNY PŘES NEREZOVÝ DRŽÁK

Povrchová úprava svařovaných nerezových prvků : tmelení, broušení, leštění

ČÍSLO PRVKU	PROFIL	PODLAŽÍ	KUSŮ CELKEM	ROZMĚR		HMOTNOST	
				PRVKU	CELKEM	JEDNOTK.	CELKOVÁ
				(m;m²)	(bm;m²)	(kg;bm)	(kg)
1	NEREZOVÁ TRUBKA PR. 50 MM	1		14,67	14,67	5,16	75,69
2	NEREZOVÝ DRŽÁK MADLA	1	16			0,5	8
		2		14,16	14,16	5,16	73,06
		2	16			0,5	8
		3		13,6	13,6	5,16	70,17
		3	16			0,5	8
		4		13,5	13,5	5,16	69,66
		4	16			0,5	8
		5		14,06	14,06	5,16	72,54
		5	16			0,5	8
		6		13,4	13,4	5,16	69,14
		6	16			0,5	8
		7		13,38	13,38	5,16	69,04
		7	16			0,5	8
		8		13,77	13,77	5,16	71,05
		8	16			0,5	8
	HMOTNOST CELKOVÁ KG						634,35
	15% KOTVENÍ, ZTRATNÉ						95,15
	CELK.HMOTN						729,5 KG

OZN. PRVKU	SCHÉMA PRVKU	POPIS PRVKU
Z.26		OCELOVÉ SCHODIŠŤOVÉ ZÁBRADLÍ Z PLOCHÉ OCELI 50/6 MM ROZTEČ SVISLÝCH TYČÍ V OSOVÉ VZDÁLENOSTI 60 MM MADLO Z NEREZOVÉ OCELI VE VÝŠCE 900 MM OD ČISTÉ PODLAHY, PRŮMĚR 50 MM KOTVENÍ KONSTRUKCE DO ŽELEZOBETONOVÉHO SCHODIŠŤOVÉHO PREFABRIKÁTU POMOCÍ PLOCHÝCH PLECHŮ DODRŽET KOTVENÍ ALESPOŇ 70 MM OD OKRAJE ŽB KONSTRUKCE-KOTVY M10-8.8 ESTETNICKÉ ÚPRAVY : TMELENÍ, BROUŠENÍ, NÁTĚR V BARVĚ RAL (DLE ARCHITEKTA), LEŠTĚNÉ NEREZOVÉ PRVKY

ŘEZ-ÚNIKOVÉ SCHODIŠTĚ S02
MÍSTNOST Č. D.01.S02

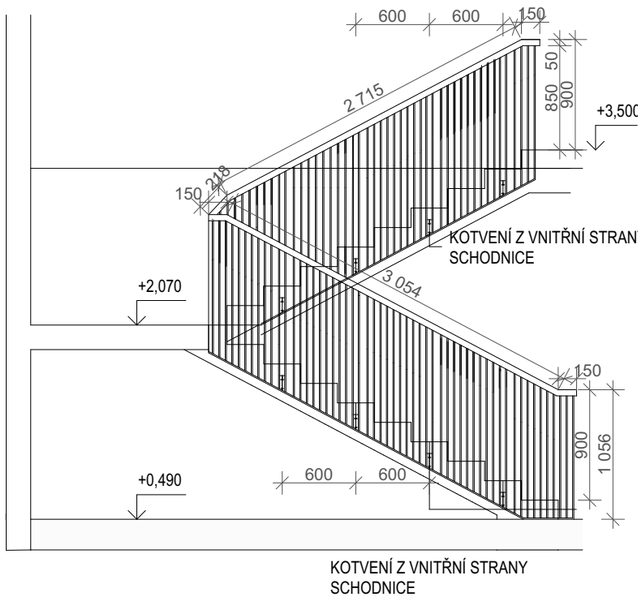

PŮDORYS-ÚNIKOVÉ SCHODIŠTĚ S02
MÍSTNOST Č.D.01.S02

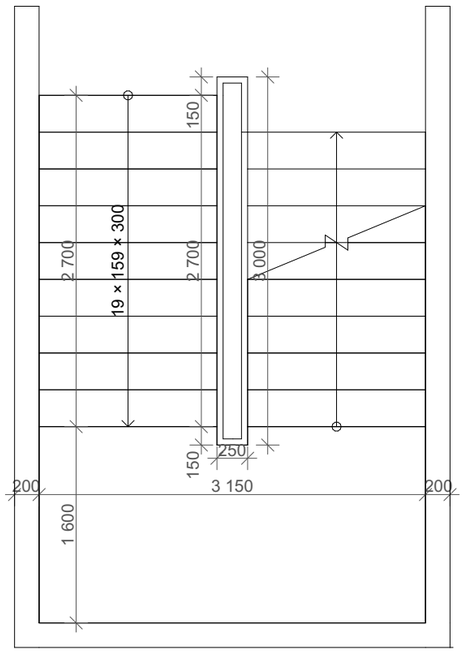

ČÍSLO PRVKU	PROFIL	PODLAŽÍ	KUSŮ CELKEM	ROZMĚR		HMOTNOST	
				PRVKU	CELKEM	JEDNOTK.	CELKOVÁ
				(m;m²)	(bm;m²)	(kg;bm)	(kg)
1	NEREZOVÁ TRUBKA PR.50			4,15	58,1	5,16	299,79
2	PLOCHÁ OCEL 50/6					2,36	2564,06
3	PLOCHÁ OCEL 50/6						
4	PLECH 180/66/10		84			0,79	66,36
	POZN. POČÍTÁNO NA VŠECHNA PATRA						
	CELKOVÁ HMOTNOST						2930,21
	15% KOTVENÍ, ZTRATNÉ						439,53
	HMOTN.CELK						3369,74 KG

OZN. PRVKU	SCHÉMA PRVKU	POPIS PRVKU

Z.27

ŘEZ A1-ÚNIKOVÉ SCHODIŠTĚ S02
MÍSTNOST Č. D.01.S02

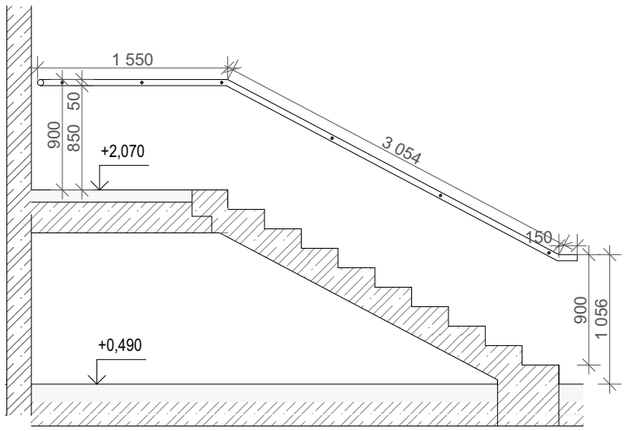

ŘEZ A3-ÚNIKOVÉ SCHODIŠTĚ S02
MÍSTNOST Č. D.01.S02

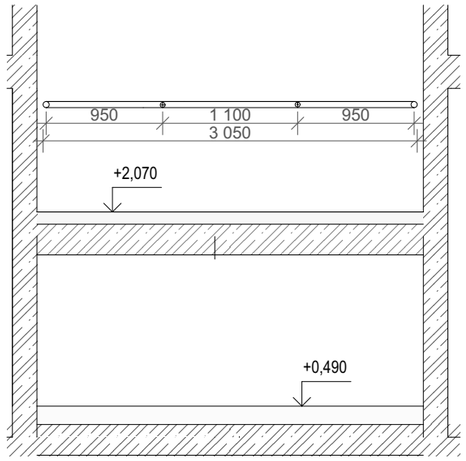

PŮDORYS-ÚNIKOVÉ SCHODIŠTĚ S02
MÍSTNOST Č. D.01.S02

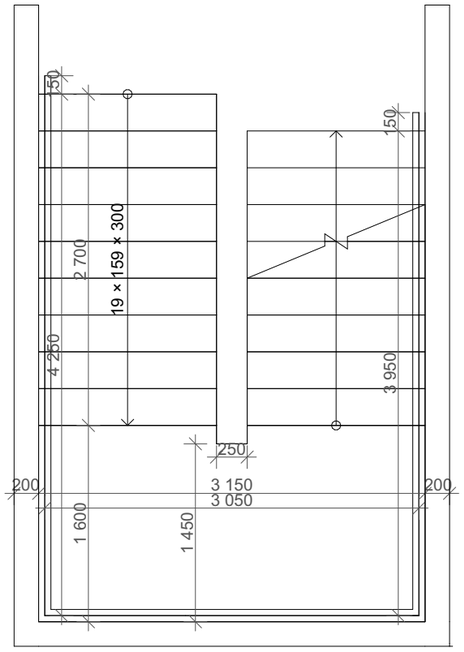

ŘEZ A2-ÚNIKOVÉ SCHODIŠTĚ S02
MÍSTNOST Č. D.01.S02

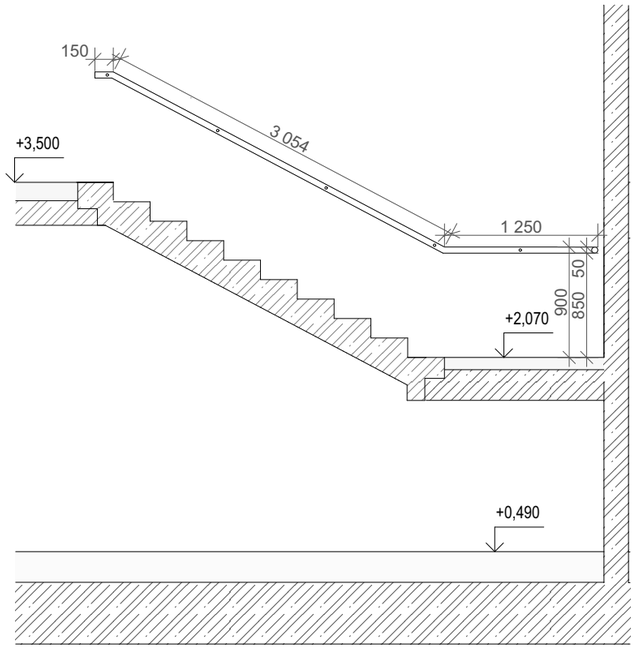

SCHODIŠŤOVÉ MADLO Z NEREZOVÉ OCELI VE VÝŠCE 900 MM OD ČISTÉ PODLAHY, PRŮMĚR 50 MM
MADLO KOTVENO DO STĚNY PŘES NEREZOVÝ DRŽÁK

Povrchová úprava svařovaných nerezových prvků : tmelení, broušení, leštění

ČÍSLO PRVKU	PROFIL	PODLAŽÍ	KUSŮ CELKEM	ROZMĚR		HMOTNOST	
				PRVKU	CELKEM	JEDNOTK.	CELKOVÁ
				(m;m²)	(bm;m²)	(kg;bm)	(kg)
1	NEREZOVÁ TRUBKA PR. 50 MM	1		12,43	12,43	5,16	64,13
2	NEREZOVÝ DRŽÁK MADLA	1	14			0,5	7
		2		17,23	17,23	5,16	88,90
		2	14			0,5	7
		3		13,42	13,42	5,16	69,24
		3	14			0,5	7
		4		13,45	13,45	5,16	69,40
		4	14			0,5	7
		5		14,07	14,07	5,16	72,60
		5	14			0,5	7
		6		13,35	13,35	5,16	70,22
		6	14			0,5	7
		7		13,87	13,87	5,16	71,56
		7	14			0,5	7
	HMOTNOST CELKOVÁ KG						555,05
	15% KOTVENÍ, ZTRATNÉ						83,25
	CELK.HMOTN						638,3 KG

OZN. PRVKU	SCHÉMA PRVKU	POPIS PRVKU

Z.28

PŮDORYS-SKLENĚNÉ ZÁBRADLÍ VE 2.NP
MÍSTNOST Č.D 02.163

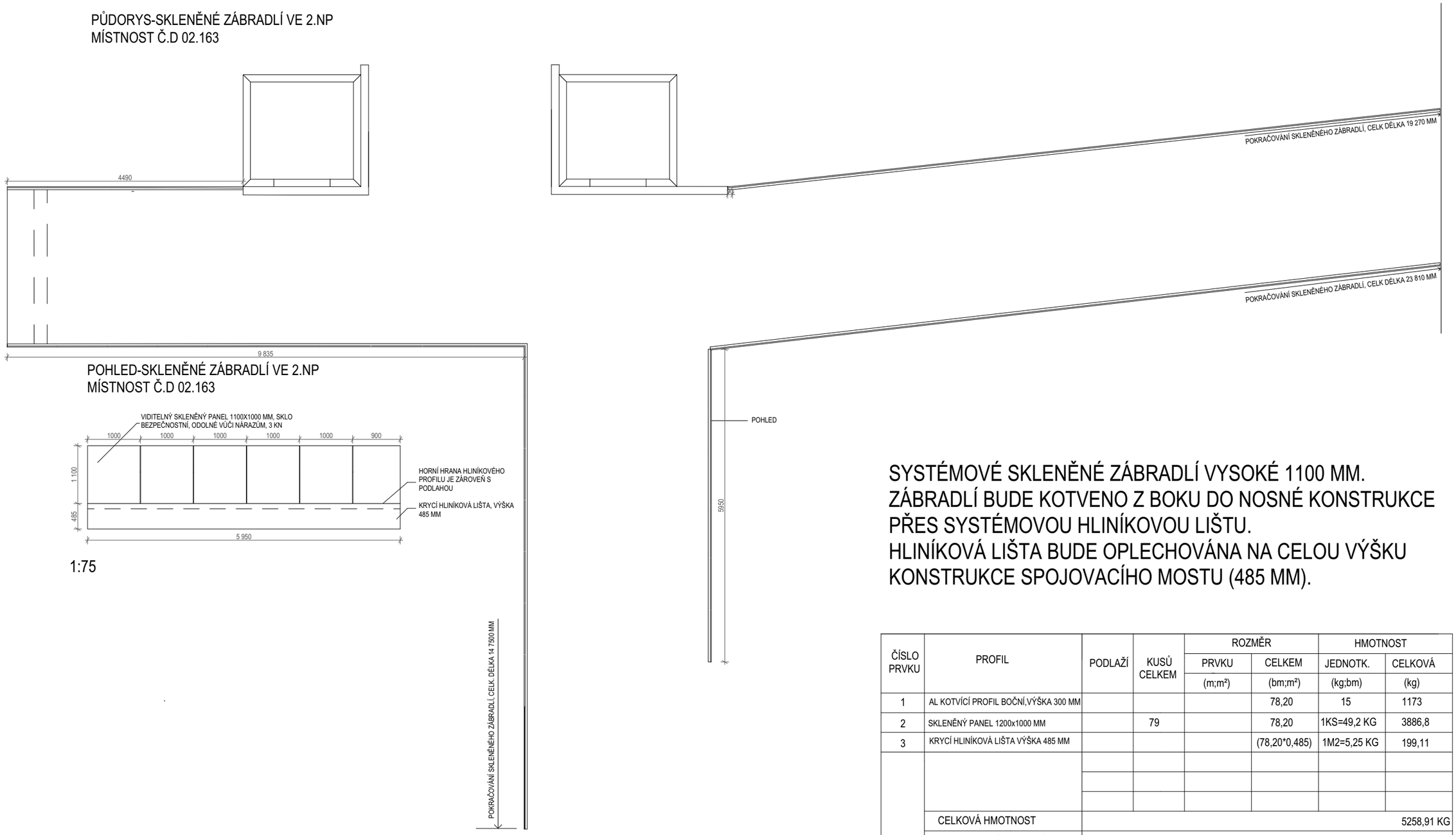

POHLED-SKLENĚNÉ ZÁBRADLÍ VE 2.NP
MÍSTNOST Č.D 02.163

1:75

SYSTÉMOVÉ SKLENĚNÉ ZÁBRADLÍ VYSOKÉ 1100 MM.
ZÁBRADLÍ BUDE KOTVENO Z BOKU DO NOSNÉ KONSTRUKCE PŘES SYSTÉMOVOU HLINÍKOVOU LIŠTU.
HLINÍKOVÁ LIŠTA BUDE OPLECHOVÁNA NA CELOU VÝŠKU KONSTRUKCE SPOJOVACÍHO MOSTU (485 MM).

ČÍSLO PRVKU	PROFIL	PODLAŽÍ	KUSŮ CELKEM	ROZMĚR		HMOTNOST	
				PRVKU	CELKEM	JEDNOTK.	CELKOVÁ
				(m;m²)	(bm;m²)	(kg;bm)	(kg)
1	AL KOTVÍCÍ PROFIL BOČNÍ,VÝŠKA 300 MM				78,20	15	1173
2	SKLENĚNÝ PANEL 1200x1000 MM		79		78,20	1KS=49,2 KG	3886,8
3	KRYCÍ HLINÍKOVÁ LIŠTA VÝŠKA 485 MM				(78,20*0,485)	1M2=5,25 KG	199,11
	CELKOVÁ HMOTNOST						5258,91 KG
	15% KOTVENÍ, ZTRATNÉ						788,83 KG
	CELK.HMOTN						6047,74 KG

OZN. PRVKU	SCHÉMA PRVKU	POPIS PRVKU

Z.29

PŮDORYS-SKLENĚNÉ ZÁBRADLÍ VE VSTUPNÍ HALE MÍSTNOST Č. D.01.099

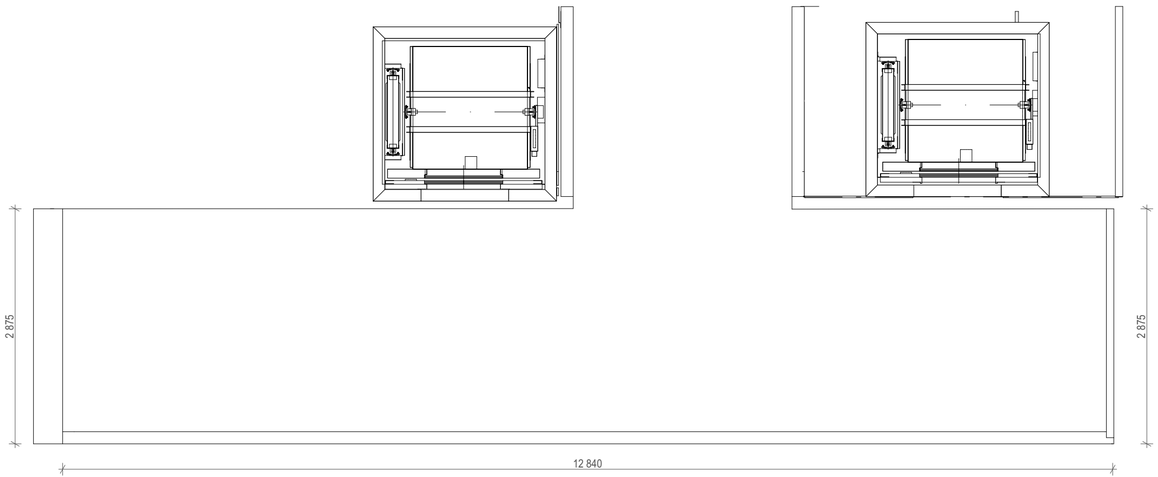

POHLED-SKLENĚNÉ ZÁBRADLÍ VE VSTUPNÍ HALE MÍSTNOST Č. D.01.099

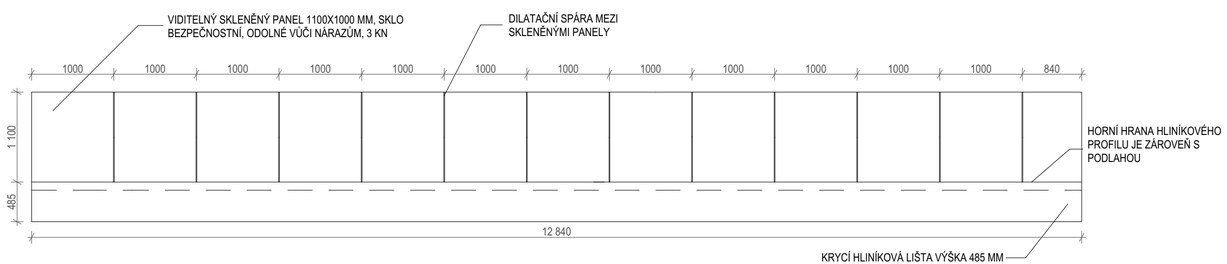

SYSTÉMOVÉ SKLENĚNÉ ZÁBRADLÍ VYSOKÉ 1100 MM. ZÁBRADLÍ BUDE KOTVENO Z BOKU DO NOSNÉ KONSTRUKCE PŘES SYSTÉMOVOU HLINÍKOVOU LIŠTU. HLINÍKOVÁ LIŠTA BUDE OPLECHOVÁNA NA CELOU VÝŠKU KONSTRUKCE SPOJOVACÍHO MOSTU (485 MM).

ČÍSLO PRVKU	PROFIL	PODLAŽÍ	KUSŮ CELKEM	ROZMĚR		HMOTNOST	
				PRVKU	CELKEM	JEDNOTK.	CELKOVÁ
				(m;m²)	(bm;m²)	(kg;bm)	(kg)
1	AL KOTVÍCÍ PROFIL BOČNÍ,VÝŠKA 300 MM				18,59	15	278,85
2	SKLENĚNÝ PANEL 1200x1000 MM		19		18,59	1KS=49,2 KG	934,8
3	KRYCÍ HLINÍKOVÁ LIŠTA VÝŠKA 485 MM				(18,59*0,485)	1M2=5,25 KG	47,33
	CELKOVÁ HMOTNOST						1260,98 KG
	15% KOTVENÍ, ZTRATNÉ						189,14 KG
	CELK.HMOTN						1450,12 KG

OZN. PRVKU	SCHÉMA PRVKU	POPIS PRVKU

Z.30

PŮDORYS-ZÁBRADLÍ VE VSTUPNÍ HALE U KVĚTNÍKŮ MÍSTNOST Č.D.02.163

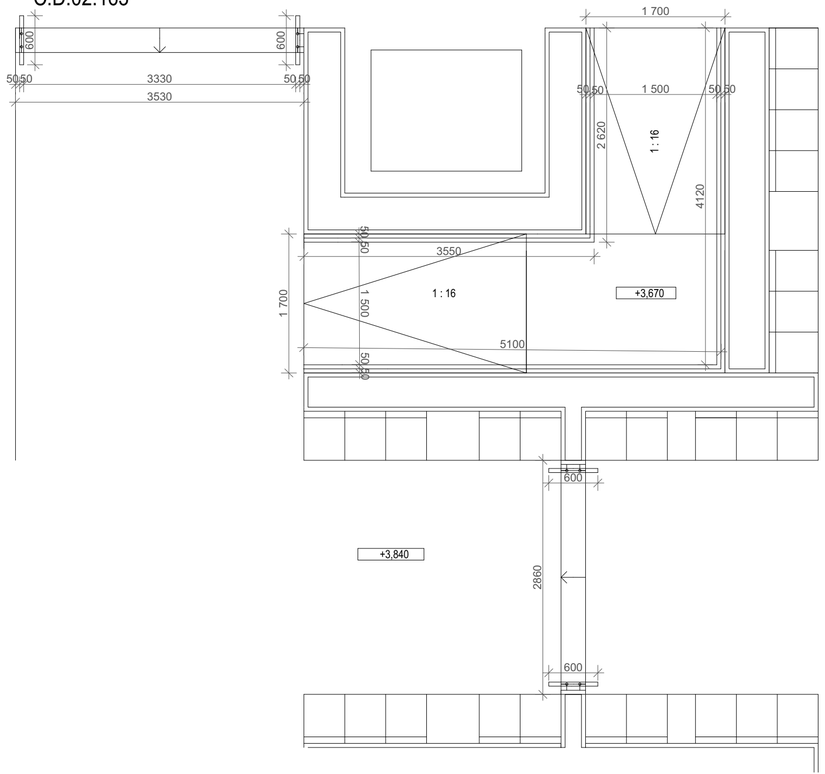

ŘEZ A1-ZÁBRADLÍ VE VSTUPNÍ HALE U KVĚTNÍKŮ MÍSTNOST Č. D.02.163

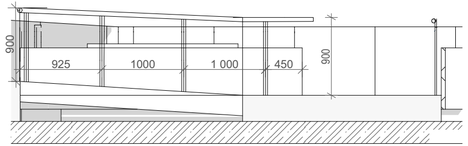

ŘEZ A3-ZÁBRADLÍ VE VSTUPNÍ HALE U KVĚTNÍKŮ MÍSTNOST Č.D.02.163

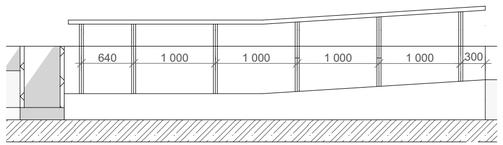

ŘEZ A2-ZÁBRADLÍ VE VSTUPNÍ HALE U KVĚTNÍKŮ MÍSTNOST Č. D.02.163

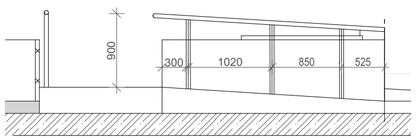

ŘEZ A4-ZÁBRADLÍ VE VSTUPNÍ HALE U KVĚTNÍKŮ MÍSTNOST Č.D.02.163

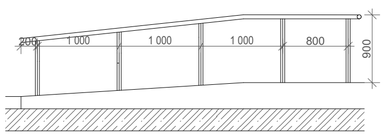

MADLO Z NEREZOVÉ OCELI NA RAMPÁCH VE VÝŠCE 900 MM OD ČISTÉ PODLAHY, PRŮMĚR 50 MM
MADLO KOTVENO DO PODLAHY PŘES NEREZOVÝ SLOUPEK PŘÍPADNĚ PŘES DRŽÁK MADLA KOTVENÝ DO STĚNY
POZN.: NA NÁSTUPNÍM A VÝSTUPNÍM RAMENI SCHODIŠTĚ JE ZÁBRADLÍ ZAKONČENO VODOROVNOU PLOCHOU PŘESAHUJÍCÍ HRANU SCHODIŠŤOVÉHO STUPNĚ NEJMÉNĚ O 150 MM DLE ČSN
NA NÁSTUPNÍM A VÝSTUPNÍM RAMENI SCHODIŠTĚ JE ZÁBRADLÍ ZAKONČENO VODOROVNOU PLOCHOU PŘESAHUJÍCÍ HRANU SCHODIŠŤOVÉHO STUPNĚ NEJMÉNĚ O 150 MM DLE ČSN

Povrchová úprava svařovaných nerezových prvků : tmelení, broušení, leštění

ČÍSLO PRVKU	PROFIL	PODLAŽÍ	KUSŮ CELKEM	ROZMĚR		HMOTNOST	
				PRVKU	CELKEM	JEDNOTK.	CELKOVÁ
				(m;m²)	(bm;m²)	(kg;bm)	(kg)
1	NEREZOVÁ TRUBKA PR. 50 MM			15,66		5,16	80,80
2	NEREZOVÝ SLOUPEK		18	16,2		5,16	83,59
	CELKOVÁ HMOTNOST						164,39
	15% KOTVENÍ, ZTRATNÉ						24,65
	HMOTN.CELK						189,04 KG

OZN. PRVKU	SCHÉMA PRVKU	POPIS PRVKU

Z.31

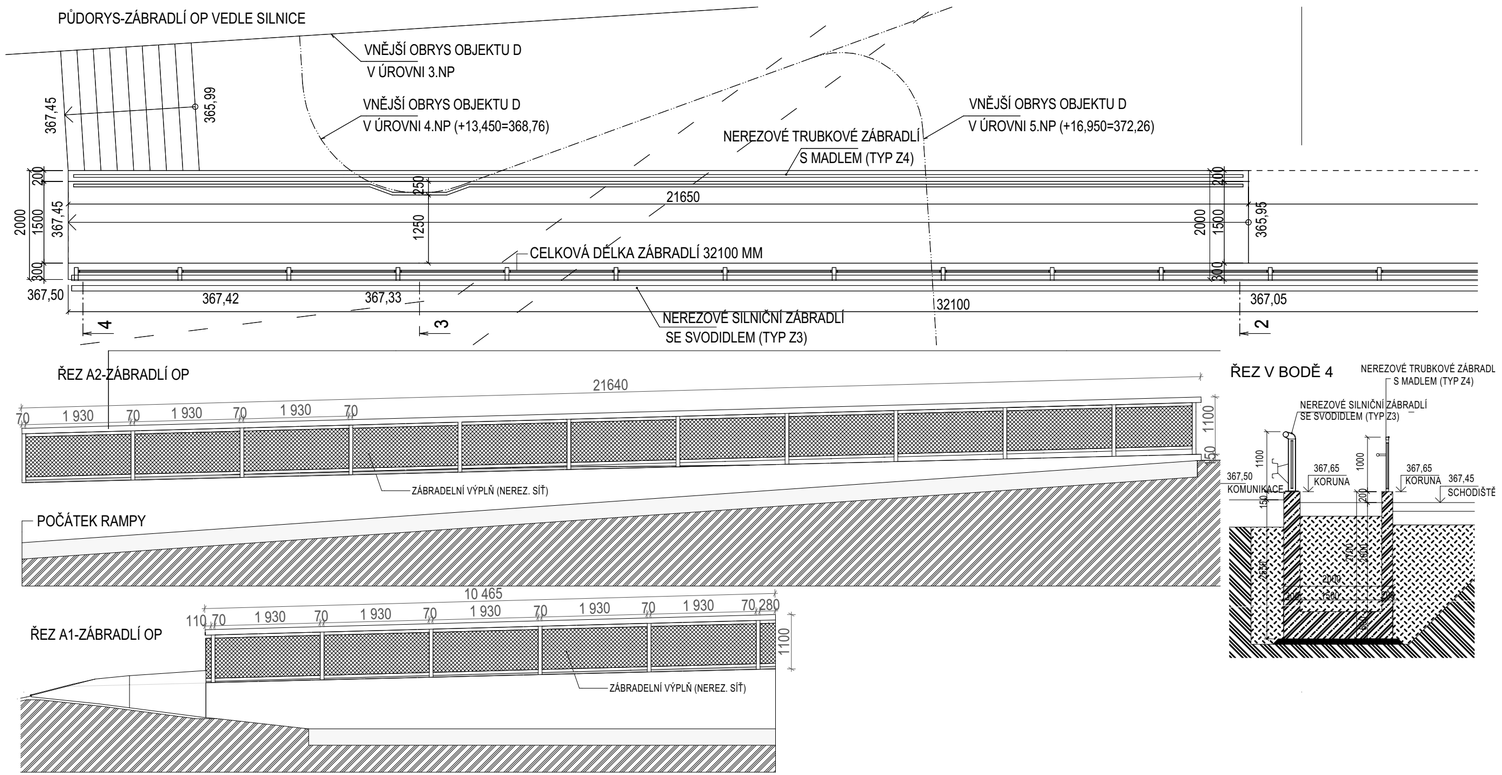

1:75

SYSTÉMOVÉ NEREZOVÉ MOSTNÍ ZÁBRADLÍ SE SVODIDLEM
VÝPLŇ ZÁBRADLÍ BUDE ŘEŠENA NEREZOVOU SÍTÍ S OKY 60x104 mm NAPÍNANÁ PŘES NEREZOVÉ LANO (6 mm).

Povrchová úprava svařovaných nerezových prvků : tmelení, broušení, leštění

ČÍSLO PRVKU	PROFIL	PODLAŽÍ	KUSŮ CELKEM	ROZMĚR PRVKU (m;m²)	ROZMĚR CELKEM (bm;m²)	HMOTNOST JEDNOTK. (kg;bm)	HMOTNOST CELKOVÁ (kg)
	NEREZOVÉ SILNIČNÍ ZÁBRADLÍ SE SVODIDLEM, HM. 40 KG/MB				32,10	1 MB = 40 KG	1284
	CELKOVÁ HMOTNOST						1284
	15% KOTVENÍ, ZTRATNÉ						192,6
	HMOTN.CELK						1476,8 KG

OZN. PRVKU	SCHÉMA PRVKU	POPIS PRVKU

Z.32

PŮDORYS-ZÁBRADLÍ VENKOVNÍ RAMPY

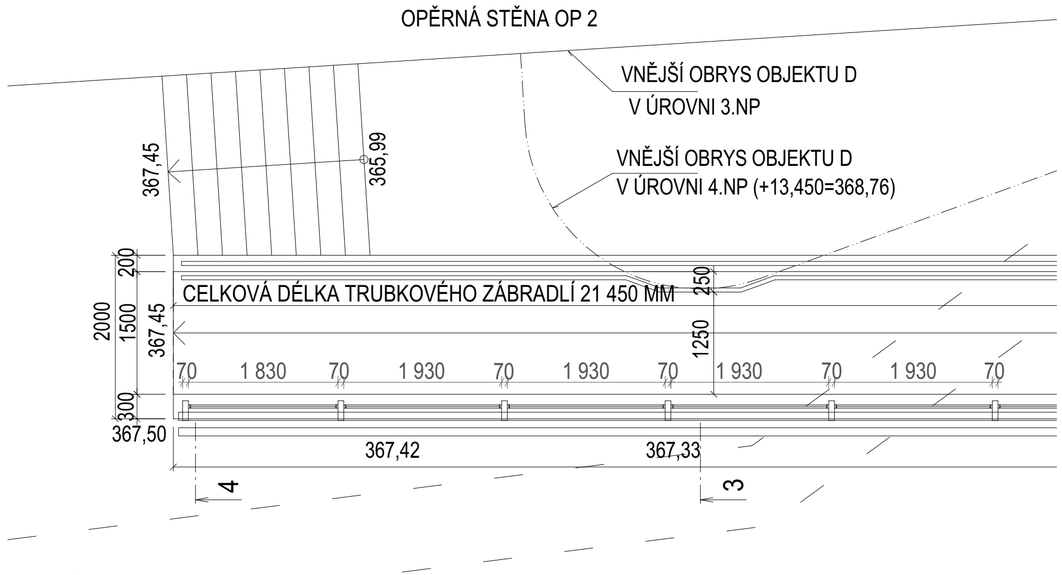

ŘEZ V BODĚ 4

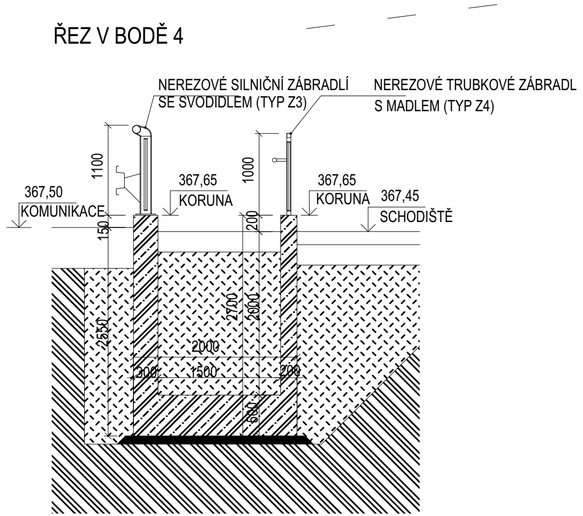

POHLED

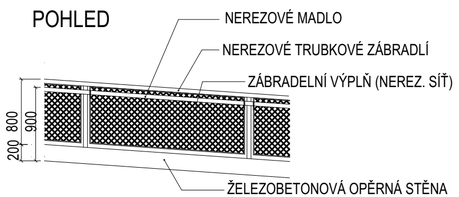

ŘEZ SLOUPEK

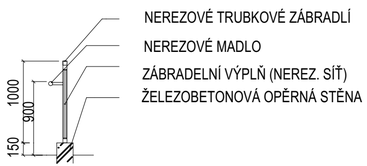

OCELOVÉ ZÁBRADLÍ Z NEREZOVÉ OCELOVÉ TRUBKY Ø 50 mm.
MADLO Z NEREZOVÉ TRUBKY Ø 50 mm VE VÝŠCE 900 mm OD ÚROVNĚ CHODNÍKU.

VÝPLŇ ZÁBRADLÍ BUDE ŘEŠENA NEREZOVOU SÍTÍ S OKY 60x104 mm NAPÍNANÁ PŘES NEREZOVÉ LANO (6 mm).

PŘED ZADÁNÍM DO VÝROBY BUDE PROVEDDENO ZAMĚŘENÍ KONSTRUKCE, BUDE VYPRACOVÁNA DÍLENSKÁ DOKUMENTACE S DETAILY KOTVENÍ A DOKUMENTACE BUDE SCHVÁLENA ARCHITEKTEM.

Povrchová úprava svařovaných nerezových prvků : tmelení, broušení, leštění

ČÍSLO PRVKU	PROFIL	PODLAŽÍ	KUSŮ CELKEM	ROZMĚR		HMOTNOST	
				PRVKU	CELKEM	JEDNOTK.	CELKOVÁ
				(m;m²)	(bm;m²)	(kg;bm)	(kg)
1	NEREZOVÁ TRUBKA PR. 50 MM (MADLO)			21,45		5,16	343,2
2	NEREZOVÁ TRUBKA PR. 50 MM (TRUBK. ZABRADLÍ)			21,45		5,16	343,2
3	NEREZOVÁ TRUBKA PR. 50 MM (SLOUPEK)		12	0,75		5,16	46,44
4	NEREZOVÁ SÍŤ VÝPLŇ				15,1	1 M2 = 0,75	11,35
	CELKOVÁ HMOTNOST						744,19
	15% KOTVENÍ, ZTRATNÉ						111,63
	HMOTN.CELK						855,82 KG

OZN. PRVKU	SCHÉMA PRVKU	POPIS PRVKU
Z.33	PŮDORYS-VENKOVNÍ SCHODIŠTĚ	SCHODIŠŤOVÉ MADLO Z NEREZOVÉ OCELI VE VÝŠCE 900 MM OD CHODNÍKU, PRŮMĚR 50 MM MADLO KOTVENO DO STĚNY PŘES NEREZOVÝ DRŽÁK A PŘES NEREZOVÉ SLOUPKY

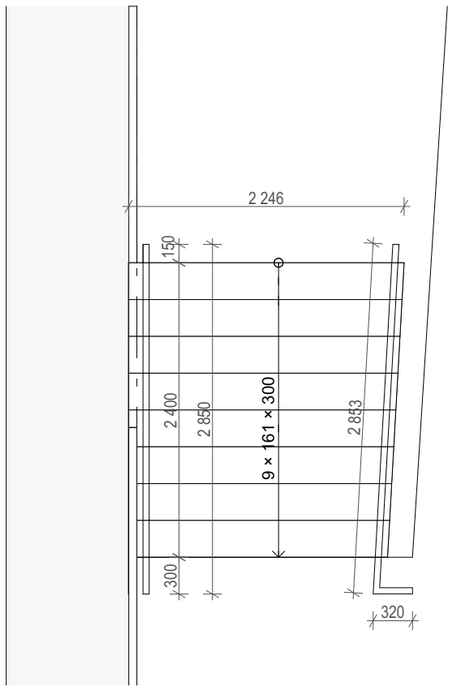

ŘEZ 2-VENKOVNÍ SCHODIŠTĚ

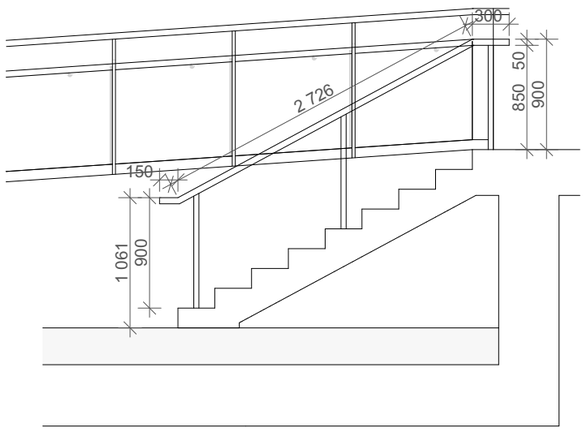

ŘEZ-VENKOVNÍ SCHODIŠTĚ

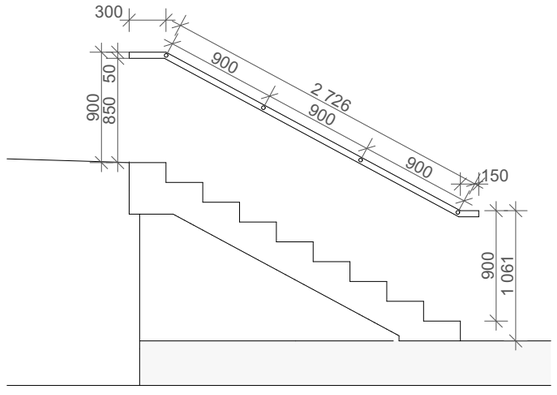

Povrchová úprava svařovaných nerezových prvků : tmelení, broušení, leštění

ČÍSLO PRVKU	PROFIL	PODLAŽÍ	KUSŮ CELKEM	ROZMĚR		HMOTNOST	
				PRVKU	CELKEM	JEDNOTK.	CELKOVÁ
				(m;m²)	(bm;m²)	(kg;bm)	(kg)
1	NEREZOVÁ TRUBKA PR. 50 MM			6,672		5,16	34,43
2	NEREZOVÝ SLOUPEK			2,71		5,16	13,98
3	NEREZOVÝ DRŽÁK MADLA		4			0,5	2
	CELKOVÁ HMOTNOST						50,41
	15% KOTVENÍ, ZTRATNÉ						7,56
	HMOTN.CELK						67,97 KG

OZN. PRVKU	SCHÉMA PRVKU	POPIS PRVKU

Z.34

PŮDORYS-GABIONOVÉ ZÁBRADLÍ

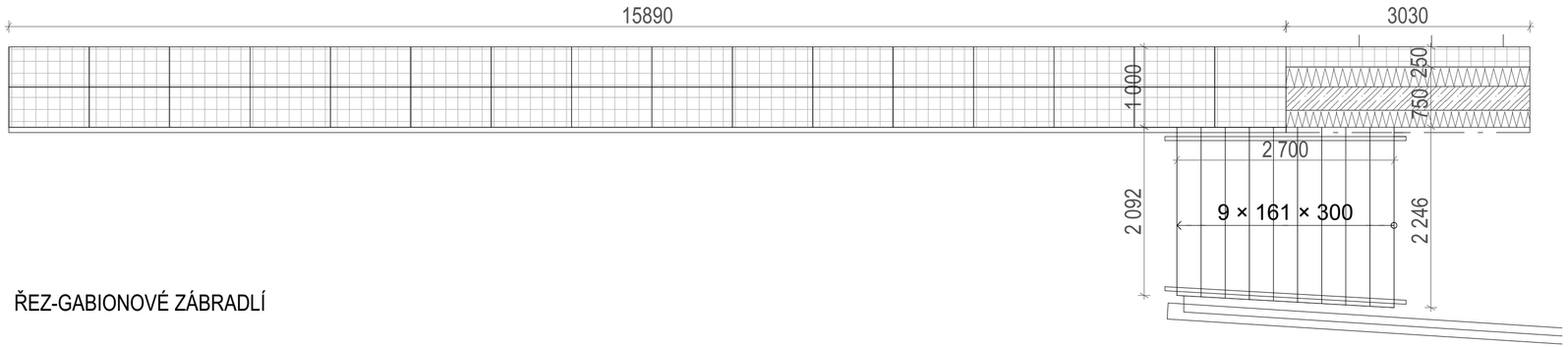

ŘEZ-GABIONOVÉ ZÁBRADLÍ

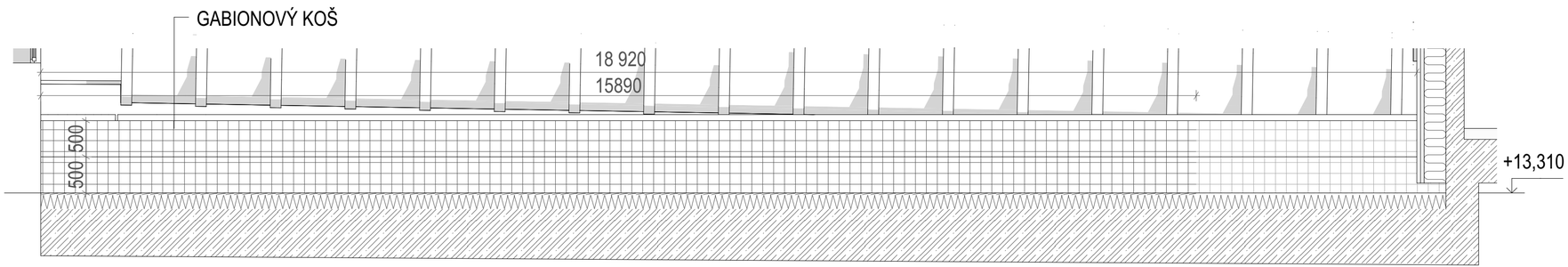

PŮDORYS, DETAIL-GABIONOVÉ ZÁBRADLÍ

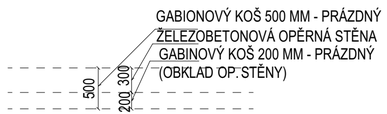

PŮDORYS, DETAIL 2-GABIONOVÉ ZÁBRADLÍ

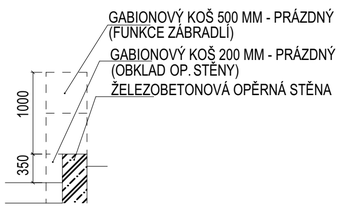

ČÍSLO PRVKU	PROFIL	PODLAŽÍ	KUSŮ CELKEM	ROZMĚR		HMOTNOST	
				PRVKU	CELKEM	JEDNOTK.	CELKOVÁ
				(m;m²)	(bm;m²)	(kg;bm)	(kg)
1	GABIONOVÝ KOŠ, Š.1000 MM, VÝŠ. 500 MM		76			1 KS = 7 KG	532
	CELKOVÁ HMOTNOST						532
	15% KOTVENÍ, ZTRATNÉ						79,8
	HMOTN.CELK						611,8 KG

OZN. PRVKU	SCHÉMA PRVKU	POPIS PRVKU
Z.35	VIDLICOVÉ ŠACHTOVÉ STUPADLO- JEDNOŘADÝ ŽEBŘÍK	SYSTÉMOVÉ OCELOVÉ STUPADLO S POLYETHYLÉNOVÝM POVLAKEM KOTVENÉ PŘÍMO DO STĚNY

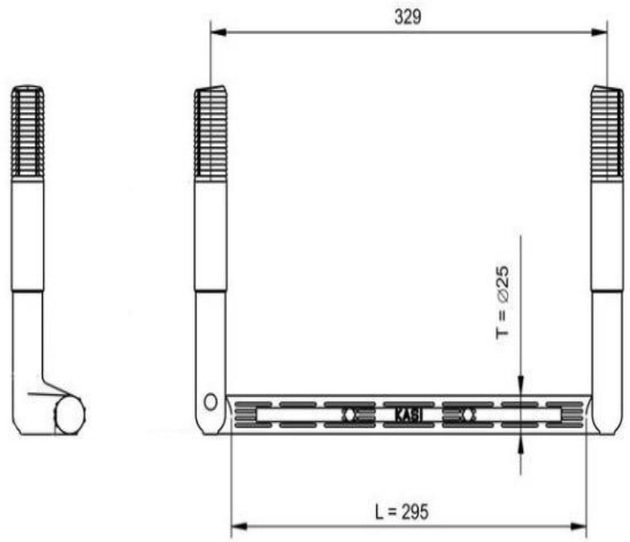

ČÍSLO PRVKU	PROFIL	PODLAŽÍ	KUSŮ CELKEM	ROZMĚR		HMOTNOST	
				PRVKU	CELKEM	JEDNOTK.	CELKOVÁ
				(m;m²)	(bm;m²)	(kg;bm)	(kg)
1	VIDLICOVÉ ŠACHTOVÉ STUPADLO-JEDNOŘADÝ ŽEBŘÍK		160			1 KS=1KG	160
	CELKOVÁ HMOTNOST						160
	15% KOTVENÍ, ZTRATNÉ						24
	CELK.HMOTN						184 KG

OZN. PRVKU	SCHÉMA PRVKU	POPIS PRVKU
Z.36	PROFIL L, POZINKOVANÝ A KOTEVNÍ PRVKY	OCELOVÝ L PROFIL 160/150 UMOŽŇUJÍCÍ KOTVENÍ SYSTÉMOVÉHO SKLENĚNÉHO ZÁBRADLÍ. NUTNÁ KOORDINACE S DODÁVKOU SKLENĚNÉHO ZÁBRADLÍ, ABY BYLO MOŽNÉ PŘED OSAZENÍM PROFILU PŘEDVRTAT OTVORY PRO KOTVENÍ. POVRCHOVÁ ÚPRAVA: ŽÁROVÝ POZINK

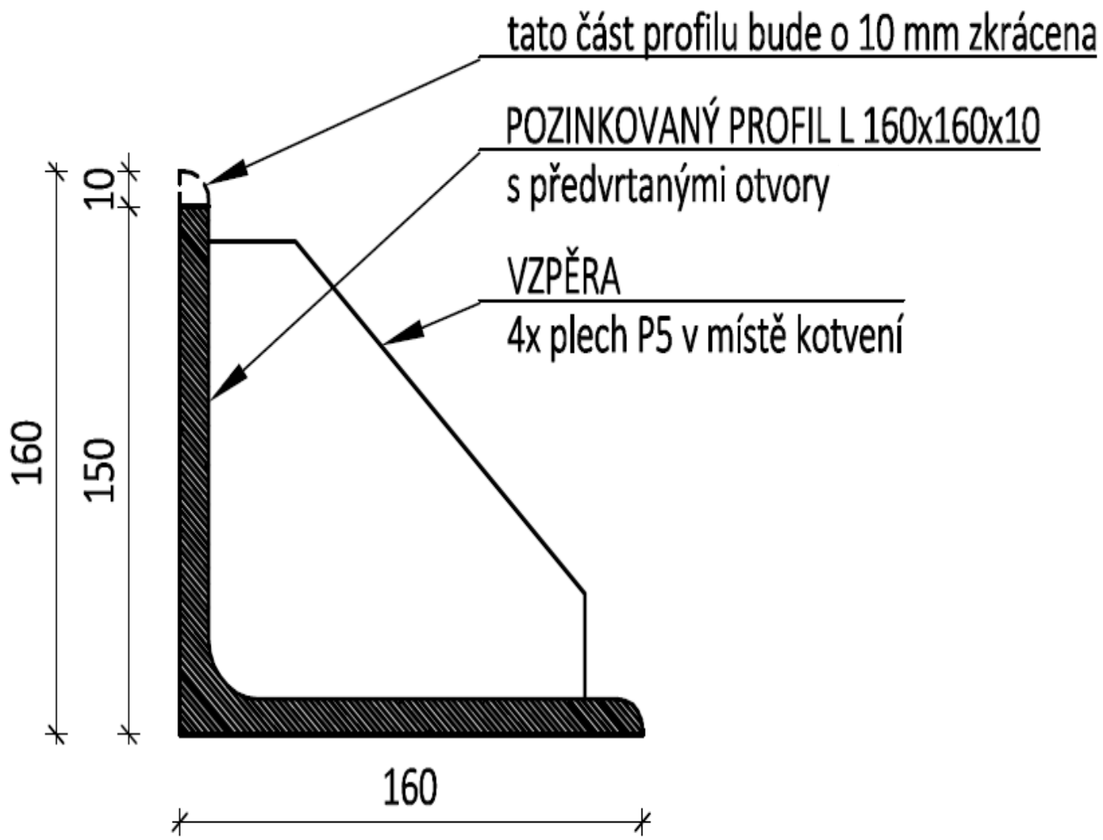

ČÍSLO PRVKU	PROFIL	PODLAŽÍ	KUSŮ CELKEM	ROZMĚR		HMOTNOST	
				PRVKU	CELKEM	JEDNOTK.	CELKOVÁ
				(m;m²)	(bm;m²)	(kg;bm)	(kg)
1	PROFIL L140/140/10 S PROVRTANÝMI OTVORY	1		2,30			
		8		8,70			
		CELK.		11		21,88	240,68
2	KOTEVNÍ VZPĚRA		10			2	20
	CELKOVÁ HMOTNOST						260,68
	15% KOTVENÍ, ZTRATNÉ						39,10
	CELK.HMOTN						299,78

OZN. PRVKU	SCHÉMA PRVKU	POPIS PRVKU

Z.37

ŘEZ-ŽEBŘÍK
MÍSTNOST HALA D.01.009

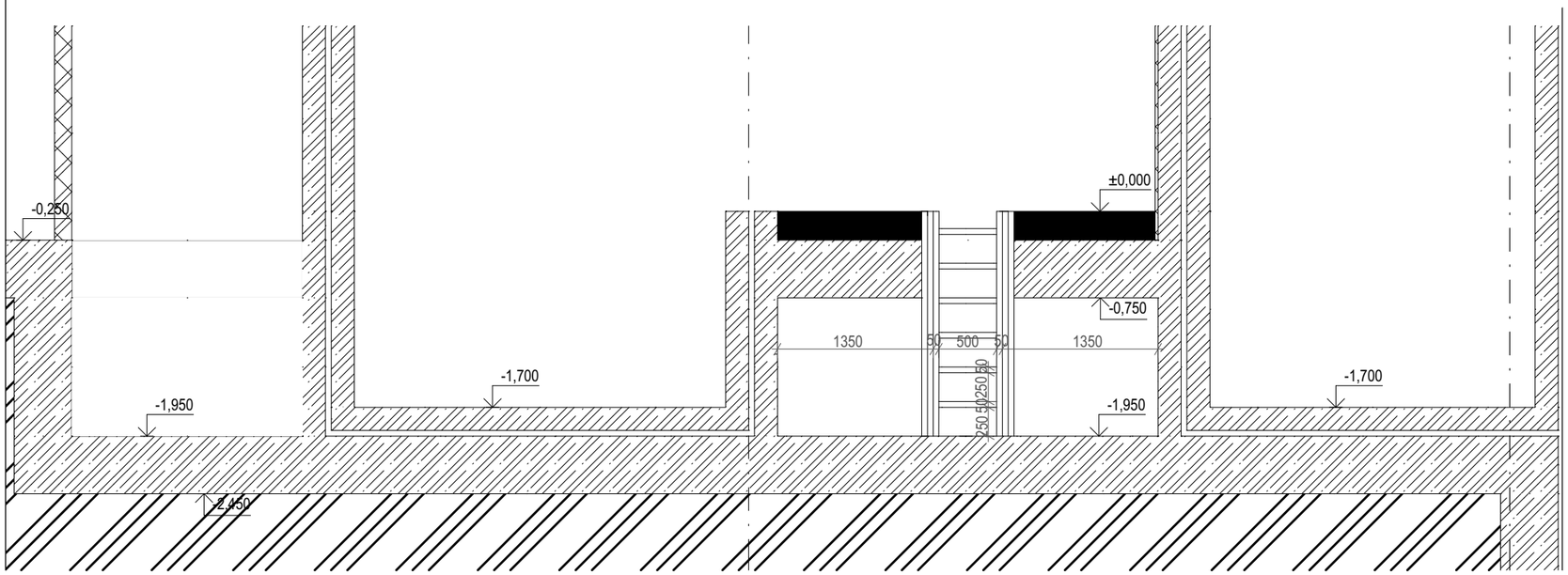

POHLED-ŽEBŘÍK

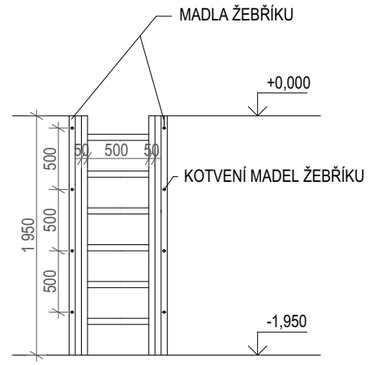

PŮDORYS-ŽEBŘÍK
MÍSTNOST HALA D.01.009

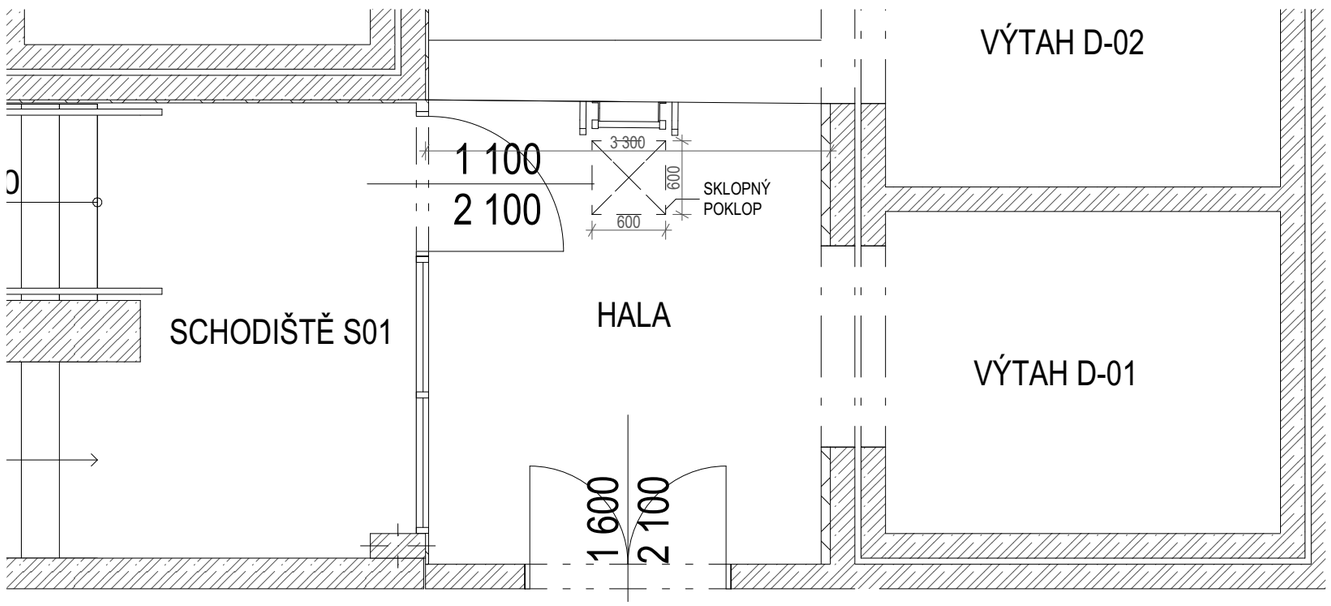

ČÍSLO PRVKU	PROFIL	PODLAŽÍ	KUSŮ CELKEM	ROZMĚR		HMOTNOST	
				PRVKU	CELKEM	JEDNOTK.	CELKOVÁ
				(m;m²)	(bm;m²)	(kg;bm)	(kg)
1	NEREZOVÁ TYČ PRŮMĚR 50 (ŠTĚŘINA)		2	1,95	3,9	5,16	20,12
2	NEREZOVÁ TYČ PRŮMĚR 50 (PŘÍČLE)		6	0,5	3	5,16	15,48
3	NEREZOVÁ TYČ PRŮMĚR 50 (MADLO)		2	1,95	3,9	5,16	20,12
	HMOTNOST CELKOVÁ						55,72
	15% KOTVENÍ, ZTRATNÉ						8,35
	CELK.HMOTN						64,07 KG

OZN. PRVKU	SCHÉMA PRVKU	POPIS PRVKU

Z.38

PŮDORYS-ŽEBŘÍK STROJOVNA VZT
MÍSTNOST Č. D.01.010

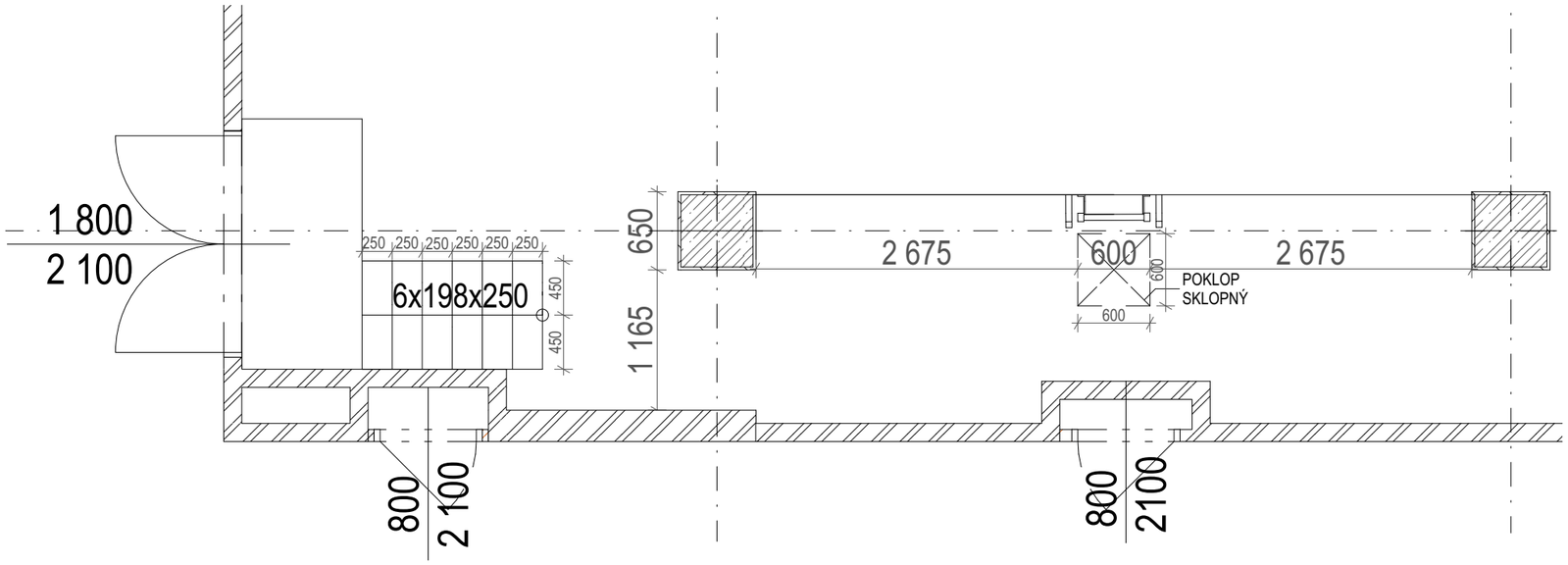

POHLED-ŽEBŘÍK STROJOVNA VZT
MÍSTNOST Č. D.01.010

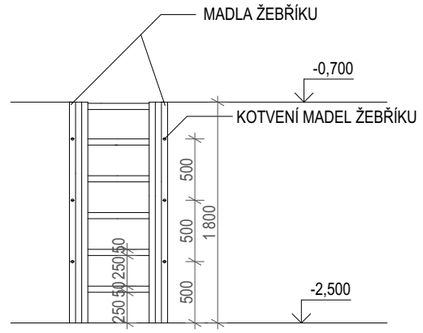

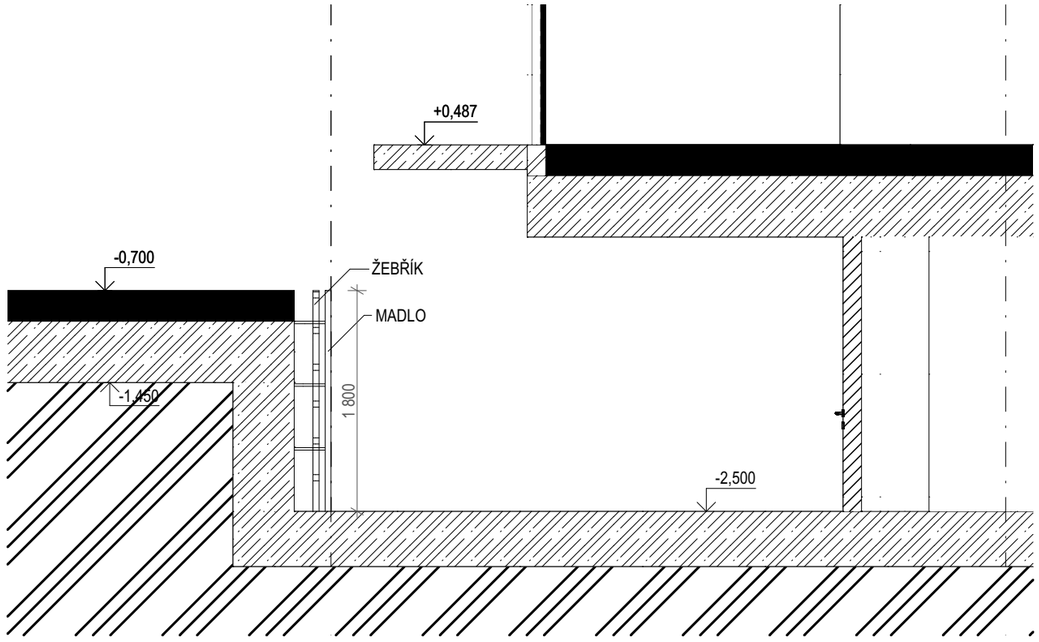

ČÍSLO PRVKU	PROFIL	PODLAŽÍ	KUSŮ CELKEM	ROZMĚR		HMOTNOST	
				PRVKU	CELKEM	JEDNOTK.	CELKOVÁ
				(m;m²)	(bm;m²)	(kg;bm)	(kg)
1	NEREZOVÁ TYČ PRŮMĚR 50 (ŠTĚŘINA)		2	1,8	3,6	5,16	18,57
2	NEREZOVÁ TYČ PRŮMĚR 50 (PŘÍČLE)		6	0,5	3	5,16	15,48
3	NEREZOVÁ TYČ PRŮMĚR 50 (MADLO)		2	1,8	3,6	5,16	18,57
	HMOTNOST CELKOVÁ						52,62
	15% KOTVENÍ, ZTRATNÉ						7,89
	CELK.HMOTN						60,51 KG

OZN. PRVKU	SCHÉMA PRVKU	POPIS PRVKU

Z.39

PŮDORYS-ŽEBŘÍK STROJOVNA VZT MÍSTNOST Č. D.01.072

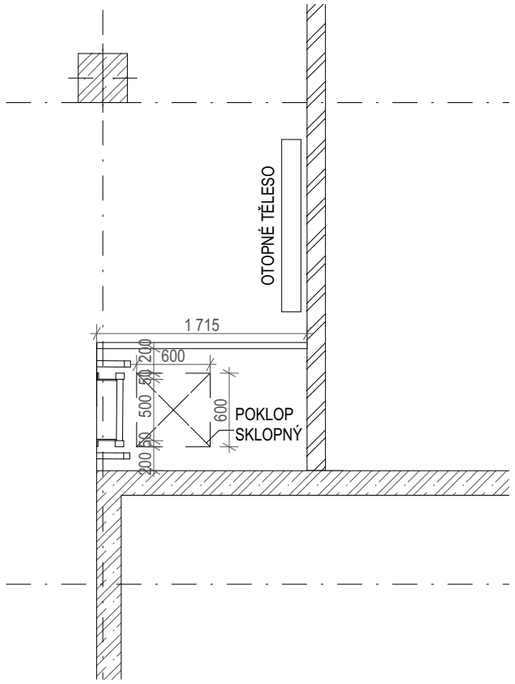

ŘEZ-ŽEBŘÍK STROJOVNA VZT MÍSTNOST Č. D.01.072

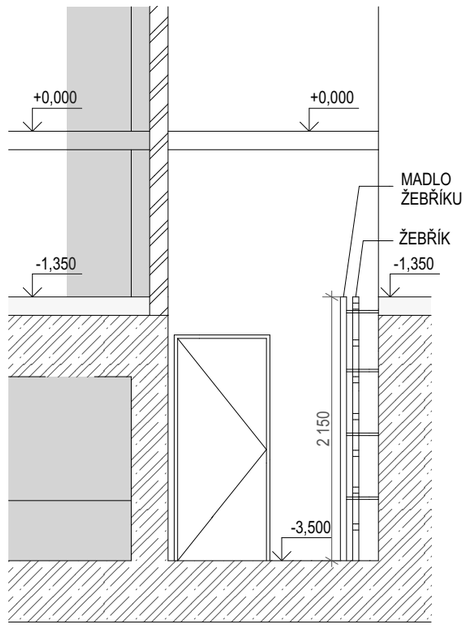

POHLED-ŽEBŘÍK STROJOVNA VZT MÍSTNOST Č. D.01.072

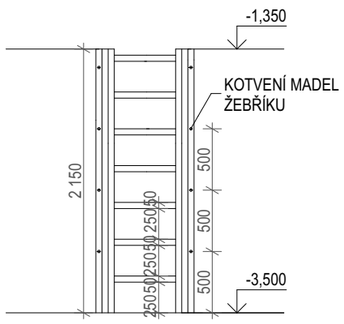

ČÍSLO PRVKU	PROFIL	PODLAŽÍ	KUSŮ CELKEM	ROZMĚR		HMOTNOST	
				PRVKU	CELKEM	JEDNOTK.	CELKOVÁ
				(m;m²)	(bm;m²)	(kg;bm)	(kg)
1	NEREZOVÁ TYČ PRŮMĚR 50 (ŠTĚŘINA)		2	2,15	4,3	5,16	22,18
2	NEREZOVÁ TYČ PRŮMĚR 50 (PŘÍČLE)		7	0,5	3,5	5,16	18,06
3	NEREZOVÁ TYČ PRŮMĚR 50 (MADLO)		2	2,15	4,3	5,16	22,18
	HMOTNOST CELKOVÁ						62,42
	15% KOTVENÍ, ZTRATNÉ						9,36
	CELK.HMOTN						71,78 KG

OZN. PRVKU	SCHÉMA PRVKU	POPIS PRVKU

Z.40

PŮDORYS-ŽEBŘÍK ROZVODNA NN
MÍSTNOST Č. D.01.021

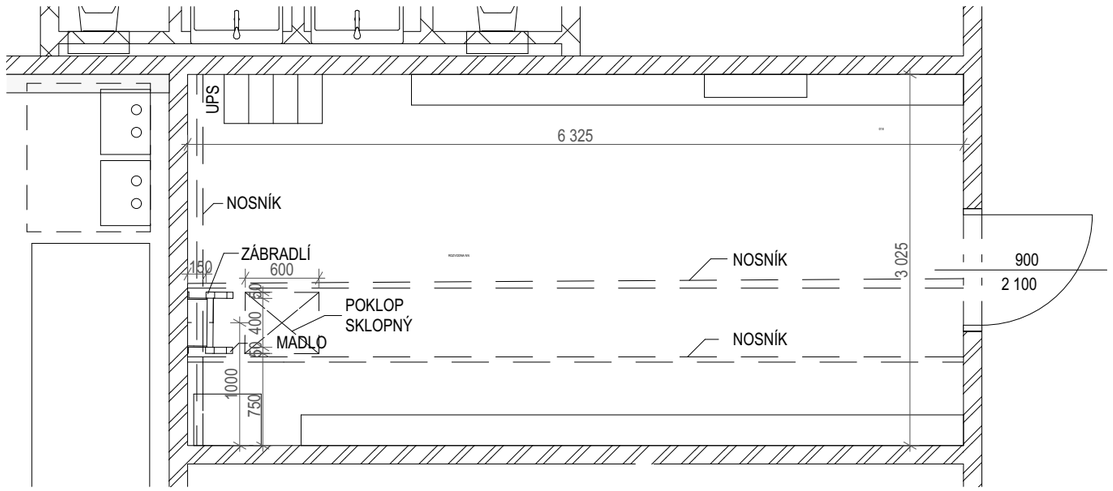

PŮDORYS ŽEBŘÍK- ZDVOJENÁ PODLAHA ROZVODNA NN
MÍSTNOST Č. D.01.021

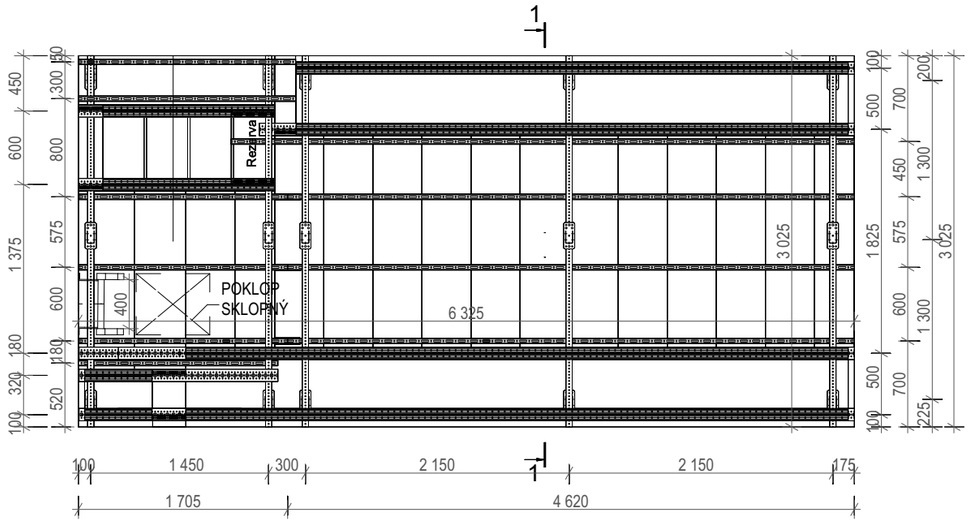

ŘEZ-ŽEBŘÍK ROZVODNA NN
MÍSTNOST Č. D.01.021

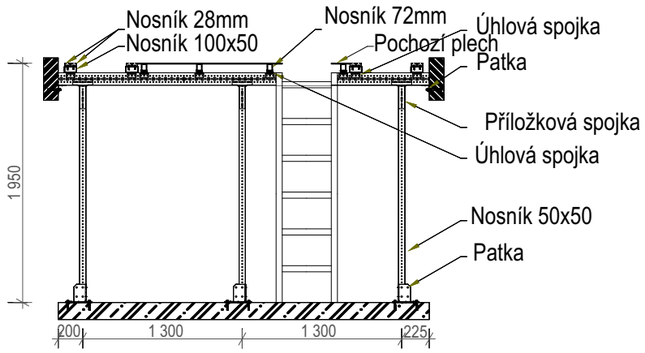

POHLED-ŽEBŘÍK

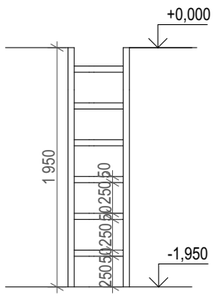

ČÍSLO PRVKU	PROFIL	PODLAŽÍ	KUSŮ CELKEM	ROZMĚR		HMOTNOST	
				PRVKU	CELKEM	JEDNOTK.	CELKOVÁ
				(m;m²)	(bm;m²)	(kg;bm)	(kg)
1	NEREZOVÁ TYČ PRŮMĚR 50 (ŠTĚŘINA)		2	1,95	3,9	5,16	20,12
2	NEREZOVÁ TYČ PRŮMĚR 50 (PŘÍČLE)		6	0,4	2,4	5,16	12,38
3	NEREZOVÁ TYČ PRŮMĚR 50 (MADLO)		2	1,95	3,9	5,16	20,12
	HMOTNOST CELKOVÁ						52,62
	15% KOTVENÍ, ZTRATNÉ						7,89
	CELK.HMOTN						60,51 KG

OZN. PRVKU	SCHÉMA PRVKU	POPIS PRVKU

Z.41

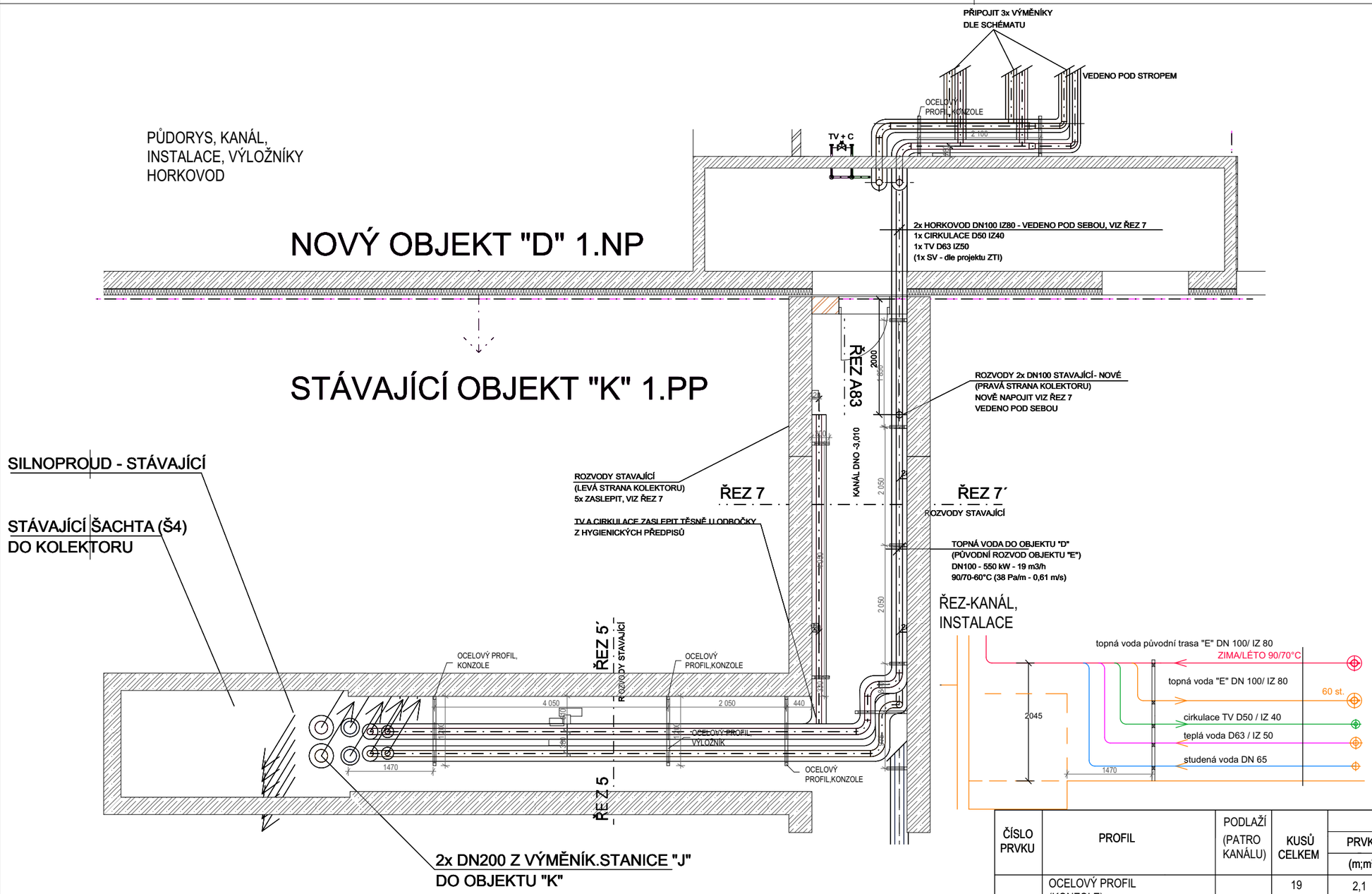

1:75

ČÍSLO PRVKU	PROFIL	PODLAŽÍ (PATRO KANÁLU)	KUSŮ CELKEM	ROZMĚR		HMOTNOST	
				PRVKU	CELKEM	JEDNOTK.	CELKOVÁ
				(m;m²)	(bm;m²)	(kg;bm)	(kg)
	OCELOVÝ PROFIL (KONZOLE)		19	2,1		3,19	127,28
	OCELOVÝ PROFIL (VÝLOŽNÍK)	1-5			8,05	3,19	125,98
	HMOTNOST CELKOVÁ						253,26
	15% KOTVENÍ, ZTRATNÉ						37,98
	CELK.HMOTN						291,24 KG

OZN. PRVKU	SCHÉMA PRVKU	POPIS PRVKU

Z.42

PŮDORYS- ZÁBRADLÍ, SPOJOVACÍ MOST
MÍSTNOST Č. D.07.115

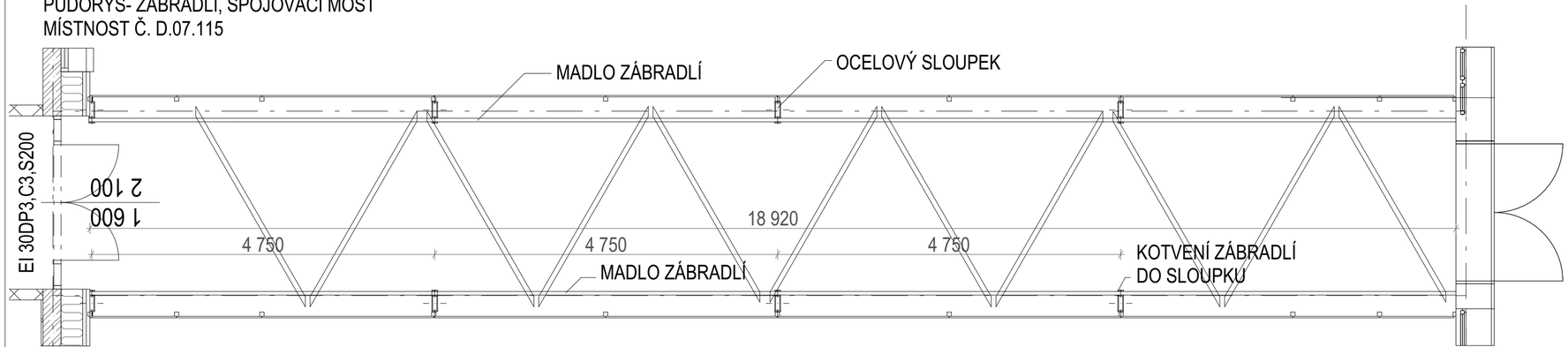

ŘEZ-ZÁBRADLÍ, SPOJOVACÍ MOST
MÍSTNOST Č. D.07.115

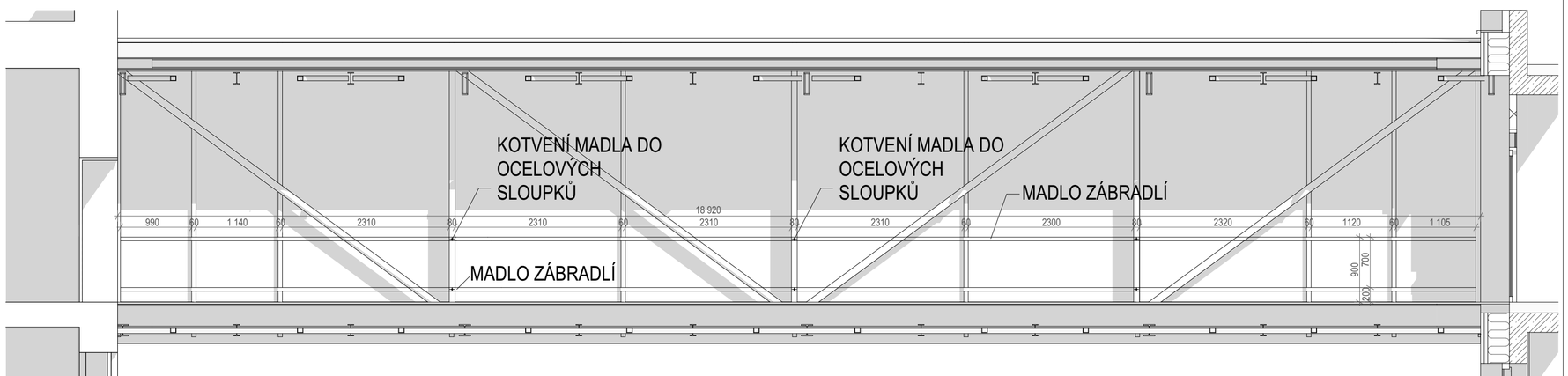

Povrchová úprava svařovaných nerezových prvků : tmelení, broušení, leštění

ČÍSLO PRVKU	PROFIL	PODLAŽÍ (PATRO KANÁLU)	KUSŮ CELKEM	ROZMĚR		HMOTNOST	
				PRVKU (m;m²)	CELKEM (bm;m²)	JEDNOTK. (kg;bm)	CELKOVÁ (kg)
	NEREZOVÁ TYČ, PRŮMĚR 50 (HORNÍ MADLO)		2		18,92	5,16	195,25
	NEREZOVÁ TYČ, PRŮMĚR 50 (DOLNÍ MADLO)		2		18,92	5,16	195,25
	NEREZOVÝ DRŽÁK MADLA DM 1400		16			0,5	8
	HMOTNOST CELKOVÁ						398,5
	15% KOTVENÍ, ZTRATNÉ						59,77
	CELK.HMOTN						458,27 KG

OZN. PRVKU	SCHÉMA PRVKU	POPIS PRVKU

Z.43

PŮDORYS-KVĚTNÍKY
MÍSTNOST Č. D.02.163

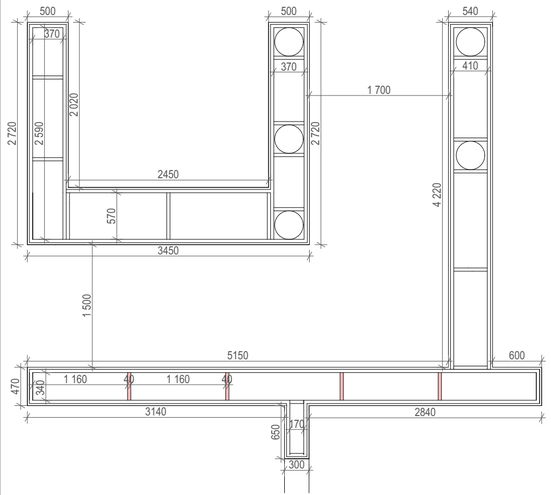

POHLED-KVĚTNÍKY
MÍSTNOST Č.D.02.163

horní pohled

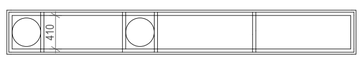

POHLED-KVĚTNÍKY
MÍSTNOST Č. D.02.163

horní pohled

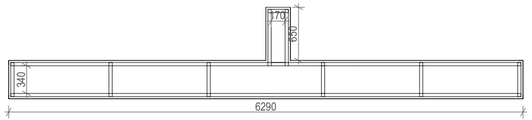

přední pohled

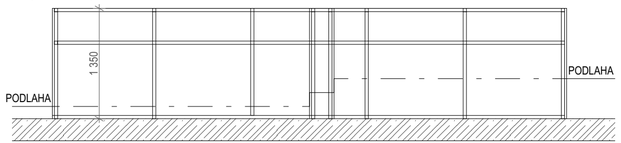

zadní pohled

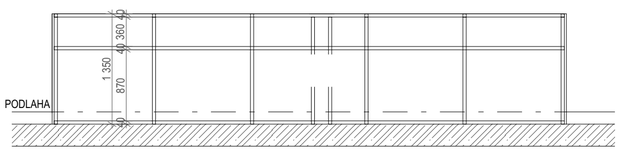

PROFIL	PODLAŽÍ (PATRO KANÁLU)	KUSŮ CELKEM	ROZMĚR PRVKU (m;m²)	ROZMĚR CELKEM (bm;m²)	HMOTNOST JEDNOTK. (kg;bm)	HMOTNOST CELKOVÁ (kg)
POZINKOVANÝ PLECH TL. 2 MM (ČERNÝ, LAKOVANÝ), VÝPLŇ HORNÍHO SEGMENTU KVĚT, V.400 MM (VNITŘNÍ OBAL)				(9,56*0,4)	1 m2=16 KG	61,18
				(5,92*0,4)	1 m2=16 KG	37,88
				(5,98*0,4)	1 m2=16 KG	38,27
				(5,92*0,4)	1 m2=16 KG	37,88
POZINKOVANÝ PLECH TL. 2 MM (ČERNÝ, LAKOVANÝ), PODESTOVÝ PLECH KVĚTINÁČŮ				(4,14*0,41)	1 m2=16 KG	27,15
				(2,59*0,37)	1 m2=16 KG	15,33
				(0,57*2,42)	1 m2=16 KG	53,94
				(2,59*0,37)	1 m2=16 KG	15,33
POZINKOVANÝ PLECH TL. 2 MM (ČERNÝ, LAKOVANÝ), OBAL STYČNÍCH PLOCH KVĚTINÁČŮ				(0,41*0,4)*10	1 m2=16 KG	26,24
				(0,37*0,4)*10	1 m2=16 KG	23,68
				(0,57*0,4)*4	1 m2=16 KG	14,59
				(0,37*0,4)*6	1 m2=16 KG	14,20
POZINKOVANÝ PLECH TL. 5 MM (ČERNÝ, LAKOVANÝ), Š.100 MM, KRYCÍ PLECH DĚLÍCÍCH PŘÍČEK KVĚTNÍKŮ, PRO VŠECHNY				0,734	1 m2=39,11 KG	28,70
POZINKOVANÝ PLECH TL. 2 MM (ČERNÝ, LAKOVANÝ), VNĚJŠÍ OBAL KVĚTNÍKŮ				(14,27*1,2)	1 m2=16 KG	273,98
				(8,98*1,2)	1 m2=16 KG	172,41
				(16,38*1,2)	1 m2=16 KG	314,49
HMOTNOST CELKOVÁ						1870, 61 KG
15% KOTVENÍ, ZTRATNÉ						280,59 KG
CELK.HMOTN						2151,20 KG

LEGENDA A SOUPIS DŘEVĚNÝCH PROFILŮ

PROFIL	PODLAŽÍ (PATRO KANÁLU)	KUSŮ CELKEM	ROZMĚR PRVKU (m;m²)	ROZMĚR CELKEM (bm;m²)	HMOTNOST JEDNOTK. (kg;bm)	HMOTNOST CELKOVÁ (kg)
OSB DESKA BEDNĚNÍ, TL.25 MM (DNO TRUHLÍKŮ)				3,14	1M2=15,76 KG	49,48
				2,27	1M2=15,76 KG	35,77
				1,36	1M2=15,76 KG	21,43
				1,71	1M2=15,76 KG	26,94
				1,36	1M2=15,76 KG	21,43
OSB DESKA BEDNĚNÍ, TL.25 MM, ZBYTEK REZERVA,OŘEZY			(23,25*0,49)	11,39	1M2=15,76 KG	179,50
			(16,38*0,49)	8,02	1M2=15,76 KG	126,39
OBKLADOVÁ DESKA LAMINOVÁ SÁDROVLÁKNITÁ TL.19 MM			(14,27*1,2)	17,12	1M2=21 KG	359,52
			(8,98*1,2)	10,77	1M2=21 KG	226,17
			(16,38*1,2)	19,65	1M2=21 KG	412,65
HMOTNOST CELKOVÁ						1459,28 KG
15% NA OŘEZY						218,89 KG
CELK.HMOTN						1678,18 KG

Povrchová úprava: žárově pozinkováno / galvanicky pozinkováno
Montované spoje bez svařování

ČÍSLO PRVKU	PROFIL	PODLAŽÍ (PATRO KANÁLU)	KUSŮ CELKEM	ROZMĚR PRVKU (m;m²)	ROZMĚR CELKEM (bm;m²)	HMOTNOST JEDNOTK. (kg;bm)	HMOTNOST CELKOVÁ (kg)
	POZINKOVANÝ PLECH TL. 5 MM (ČERNÝ, LAKOVANÝ), Š.100 MM, KRYCÍ PLECH				(14,27*0,1)	1 m2=39,11 KG	55,80
					(8,98*0,1)	1 m2=39,11 KG	35,12
					(16,38*0,1)	1 m2=39,11 KG	64,06
	OCELOVÝ PROFIL 40x40x2 MM (RÁM,SVAŘENEC)				(6*6,29)	1 mb=2,35 KG	88,68
					(0,65*6)	1 mb=2,35 KG	9,16
					(0,34*6)*3	1 mb=2,35 KG	6,12
					(0,17*2)*3	1 mb=2,35 KG	1,02
					(16*1,27)	1 mb=2,35 KG	20,32
	OCELOVÝ PROFIL 40x40x2 MM (RÁM,SVAŘENEC)				(4,22*6)	1 mb=2,35 KG	25,32
					(0,41*6)*3	1 mb=2,35 KG	17,34
					(12*1,27)	1 mb=2,35 KG	35,81
	OCELOVÝ PROFIL 40x40x2 MM (RÁM,SVAŘENEC)				(2,72*6)	1 mb=2,35 KG	38,35
					(0,37*6)*3	1 mb=2,35 KG	15,65
					(13*1,27)	1 mb=2,35 KG	16,51
	OCELOVÝ PROFIL 40x40x2 MM (RÁM,SVAŘENEC)				(2,45*6)	1 mb=2,35 KG	34,54
					(0,57*9)	1 mb=2,35 KG	5,13
					(6*1,27)	1 mb=2,35 KG	17,90
	OCELOVÝ PROFIL 40x40x2 MM (RÁM,SVAŘENEC)				(2,72*6)	1 mb=2,35 KG	38,35
					(0,37*12)	1 mb=2,35 KG	10,43
					(9*1,27)	1 mb=2,35 KG	26,86
	POZINKOVANÝ PLECH TL. 2 MM (ČERNÝ, LAKOVANÝ), VÝPLŇ HORNÍHO SEGMENTU KVĚT, V.400 MM (VNITŘNÍ OBAL)				(13*0,4)	1 m2=16 KG	83,2
					(1,64*0,4)	1 m2=16 KG	10,49
	POZINKOVANÝ PLECH TL. 2 MM (ČERNÝ, LAKOVANÝ)PODESTOVÝ PLECH KVĚTINÁČŮ				(6,16*0,34)	1 m2=16 KG	33,51
					(0,65*0,17)	1 m2=16 KG	1,76
	POZINKOVANÝ PLECH TL. 2 MM (ČERNÝ, LAKOVANÝ), OBAL STYČNÍCH PLOCH KVĚTINÁČŮ				(10*0,34)*0,4	1 m2=16 KG	21,76
					(0,17*2)*0,4	1 m2=16 KG	2,17

OZN. PRVKU	SCHÉMA PRVKU	POPIS PRVKU

Z.44

PŮDORYS-KVĚTNÍKY MÍSTNOST Č.D.02.163

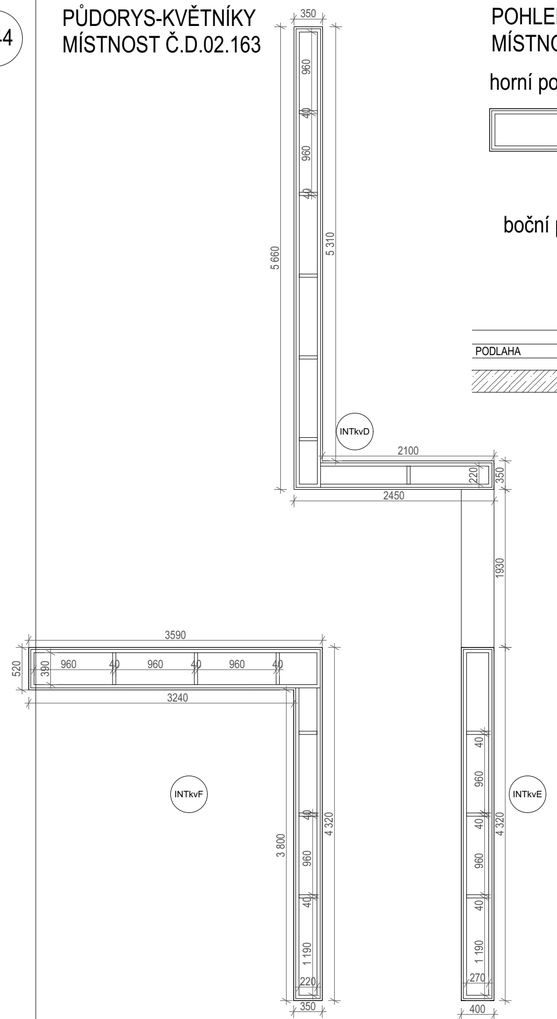

POHLED-KVĚTNÍKY MÍSTNOST Č. D.02.163

horní pohled

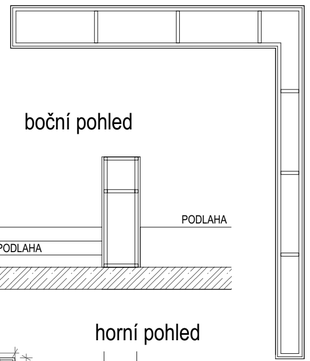

přední pohled

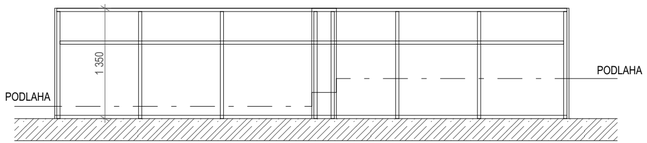

boční pohled

zadní pohled

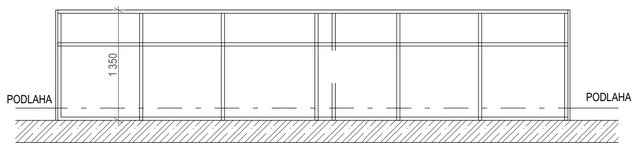

horní pohled

přední pohled

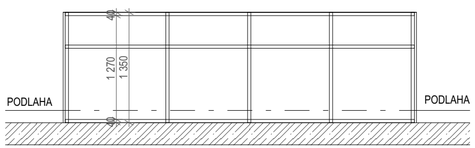

zadní pohled

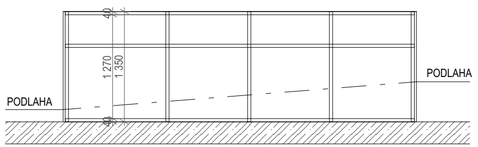

OSB DESKA BEDNĚNÍ TL. 25 MM (DNA TRUHLÍKŮ), POČÍTÁNO CELKEM 4,99 M2, 1M2= 15,76 KG **HM. 78,64 KG**

OSB DESKA BEDNĚNÍ TL. 25 MM (4,32*0,49)*2 = 4,23 M2 1M2=15,76 KG **HM 66,66 KG**

ČÍSLO PRVKU	PROFIL	PODLAŽÍ (PATRO KANÁLU)	KUSŮ CELKEM	ROZMĚR		HMOTNOST	
				PRVKU	CELKEM	JEDNOTK.	CELKOVÁ
				(m;m²)	(bm;m²)	(kg;bm)	(kg)
	POZINKOVANÝ PLECH TL. 5 MM (ČERNÝ, LAKOVANÝ), Š.100 MM			(3,59+4,32)	0,791	1 m2=39,11 KG	30,93
					0,704	1 m2=39,11 KG	27,53
					0,087	1 m2=39,11 KG	3,40
	POZINKOVANÝ PLECH TL. 5 MM (ČERNÝ, LAKOVANÝ), Š.100 MM				0,432	1 m2=39,11 KG	16,89
					0,432	1 m2=39,11 KG	16,89
				(0,4+0,4)	0,08	1 m2=39,11 KG	3,12
	POZINKOVANÝ PLECH TL. 5 MM (ČERNÝ, LAKOVANÝ), Š.100 MM			(5,66+2,45)	0,811	1 m2=39,11 KG	31,71
					0,741	1 m2=39,11 KG	28,98
				(0,35+0,35)	0,07	1 m2=39,11 KG	2,73
	OCELOVÝ PROFIL 40x40x2 MM (RÁM,SVAŘENEC)			(3,24+3,8)*3	21,12	1 mb=2,35 KG	49,63
				(3,59+4,32)*3	23,73	1 mb=2,35 KG	55,76
				(0,39*4)*3	4,68	1 mb=2,35 KG	10,99
				(0,22*5)*3	3,30	1 mb=2,35 KG	7,75
				(1,27*19)	24,13	1 mb=2,35 KG	56,70
	OCELOVÝ PROFIL 40x40x2 MM (RÁM,SVAŘENEC)			(4,32*3)*2	25,92	1 mb=2,35 KG	60,91
				(0,27)*5	1,35	1 mb=2,35 KG	3,17
				(1,27*10)	12,7	1 mb=2,35 KG	40,25
	OCELOVÝ PROFIL 40x40x2 MM (RÁM,SVAŘENEC)			(5,66+2,45)*3	24,33	1 mb=2,35 KG	57,17
				(5,31+2,1)*3	22,23	1 mb=2,35 KG	52,24
				(0,22*9)*3	5,94	1 mb=2,35 KG	13,95
				(1,27*19)	24,13	1 mb=2,35 KG	56,70
	POZINKOVANÝ PLECH TL. 2 MM (ČERNÝ, LAKOVANÝ), OBAL TRUHLÍKŮ KVĚTINÁČŮ, V. 1200 MM, ZBYTEK REZERVA			(15,82*1,2)	18,98	1 m2=16 KG	303,68
				(9,44*1,2)	11,32	1 m2=16 KG	181,12
				(16,22*1,2)	19,46	1 m2=16 KG	311,36
	POZINKOVANÝ PLECH TL. 2 MM (ČERNÝ, LAKOVANÝ), VÝPLŇ HORNÍHO SEGMENTU KVĚT, V.400 MM			(15,82*0,4)	6,32	1 m2=16 KG	101,12
				(0,39*3,46)	1,34	1 m2=16 KG	21,44
				(0,22*3,8)	0,836	1 m2=16 KG	13,37
	POZINKOVANÝ PLECH TL. 2 MM (ČERNÝ, LAKOVANÝ), VÝPLŇ HORNÍHO SEGMENTU KVĚT, V.400 MM			(9,18*0,4)	3,67	1 m2=16 KG	58,72
				(0,27*4,19)	1,13	1 m2=16 KG	18,1
	POZINKOVANÝ PLECH TL. 2 MM (ČERNÝ, LAKOVANÝ), VÝPLŇ HORNÍHO SEGMENTU KVĚT, V.400 MM			(16,22*0,4)	6,48	1 m2=16 KG	103,80
				(5,66*0,35)	1,98	1 m2=16 KG	31,68
				(2,16*0,35)	0,75	1 m2=16 KG	12

Povrchová úprava: žárově pozinkováno / galvanicky pozinkováno
Montované spoje bez svařování

LEGENDA A SOUPIS DŘEVĚNÝCH PROFILŮ

PROFIL	PODLAŽÍ (PATRO KANÁLU)	KUSŮ CELKEM	ROZMĚR		HMOTNOST	
			PRVKU	CELKEM	JEDNOTK.	CELKOVÁ
			(m;m²)	(bm;m²)	(kg;bm)	(kg)
OSB DESKA BEDNĚNÍ, TL.25 MM (DNO TRUHLÍKŮ)			(0,52*3,59)	1,86	1M2=15,76 KG	29,31
			(0,35*3,86)	1,35	1M2=15,76 KG	21,27
			(0,4*4,32)	1,72	1M2=15,76 KG	27,10
			(0,35*5,66)	1,98	1M2=15,76 KG	31,20
			(0,35*2,16)	0,75	1M2=15,76 KG	11,82
OSB DESKA BEDNĚNÍ, TL.25 MM, ZBYTEK REZERVA,OŘEZY			(15,82*0,49)	7,75	1M2=15,76 KG	122,14
			(9,44*0,49)	4,62	1M2=15,76 KG	72,81
			(16,22*0,49)	7,94	1M2=15,76 KG	125,13
OBKLADOVÁ DESKA LAMINOVÁ SÁDROVLÁKNITÁ TL.19 MM			(15,82*1,2)	18,98	1M2=21 KG	398,59
			(9,44*1,2)	11,32	1M2=21 KG	237,72
			(16,22*1,2)	19,46	1M2=21 KG	408,66
HMOTNOST CELKOVÁ						1485,75 KG
15% NA OŘEZY						222,86 KG
CELK.HMOTN						1708,61 KG

ČÍSLO PRVKU	PROFIL	PODLAŽÍ (PATRO KANÁLU)	KUSŮ CELKEM	ROZMĚR		HMOTNOST	
				PRVKU	CELKEM	JEDNOTK.	CELKOVÁ
				(m;m²)	(bm;m²)	(kg;bm)	(kg)
	KRYCÍ PLECH DĚLÍCÍCH PŘÍČEK OKVĚTNÍKŮ, Š.100 MM, TL. 5 MM (VŠECHNY), ČERNÝ LAKOVANÝ			(4,4*0,1)	0,44	1 m2=39,11 KG	17,20
	VNITŘNÍ PLECH DĚLÍCÍCH PŘÍČEK OKVĚTNÍKŮ TL. 2 MM, VÝŠ. 400 MM, ČERNÝ, LAKOVANÝ				1,64	1 m2=16 KG	26,64
					0,648	1 m2=16 KG	10,36
					1,23	1 m2=16 KG	19,68
	HMOTNOST CELKOVÁ						1857,67
	15% KOTVENÍ, ZTRATNÉ						278,65
	CELK.HMOTN						2136,32 KG

OZN. PRVKU	SCHÉMA PRVKU	POPIS PRVKU	
Z.45	ŘEZ-VENKOVNÍ SCHODIŠTĚ	NEREZOVÉ MADLO DÉLKA 960 MM, PRŮMĚR 50 MM	2
		NEREZOVÉ MADLO DÉLKA 150 MM, PRŮMĚR 50 MM	4
		NEREZOVÝ SLOUPEK PR. 50 MM, VÝŠKA 950 MM, SE STAVITELNOU VÝŠKOU, DODRŽET PRAVIDLA KOTVENÍ	4
		NEREZOVÝ DRŽÁK MADLA, (POKUD NENÍ SOUČÁSTÍ SLOUPKU)	4
	PŮDORYS-VENKOVNÍ SCHODIŠTĚ	NEREZOVÝ ŠROUB K PŘIPEVNĚNÍ SLOUPKU DO SCHODNICE	12
		NEREZOVÝ ŠROUB PRO UCHOPENÍ MADLA PRŮM 6,5 MM (UCHYCENÍ SLOUPEK-MADLO)	8

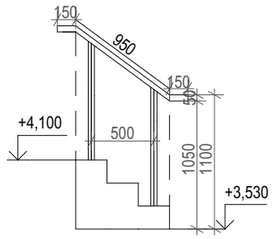

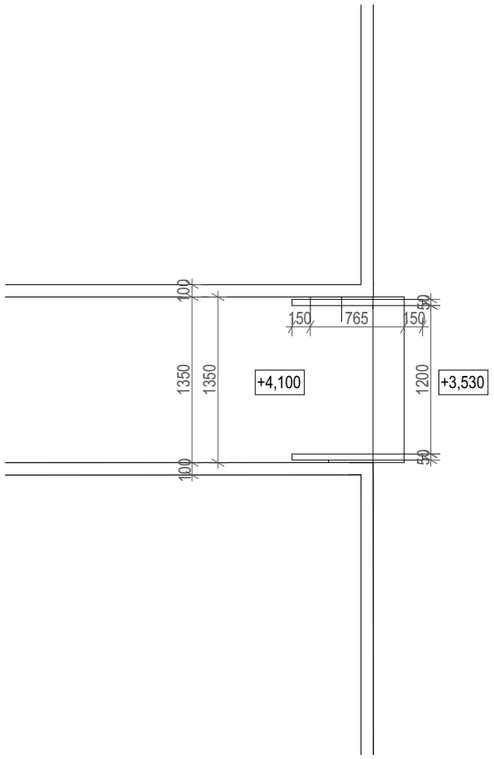

Povrchová úprava svařovaných nerezových prvků : tmelení, broušení, leštění

ČÍSLO PRVKU	PROFIL	PODLAŽÍ	KUSŮ CELKEM	ROZMĚR		HMOTNOST	
				PRVKU	CELKEM	JEDNOTK.	CELKOVÁ
				(m;m²)	(bm;m²)	(kg;bm)	(kg)
	NEREZOVÁ TYČ PRŮMĚR 50 (MADLO)				1,25	5,16	6,45
					1,25	5,16	6,45
	NEREZOVÁ TYČ PRŮMĚR 50 (SLOUPEK)			(0,95*4)	3,8	5,16	19,60
	NEREZOVÝ DRŽÁK MADLA				4	0,5	2
	HMOTNOST CELKOVÁ	34,5 KG					
	15% KOTVENÍ, ZTRATNÉ	5,17 KG					
	CELK. HMOTN	39,67 KG					

OZN. PRVKU	SCHÉMA PRVKU	POPIS PRVKU
Z.46		

ŘEZ-POROROŠT ŠACHTY VZT, ROZEBÍRATELNÝ

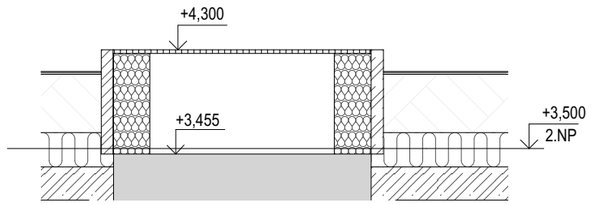

PŮDORYS-POROROŠT ŠACHTY VZT, ROZEBÍRATELNÝ

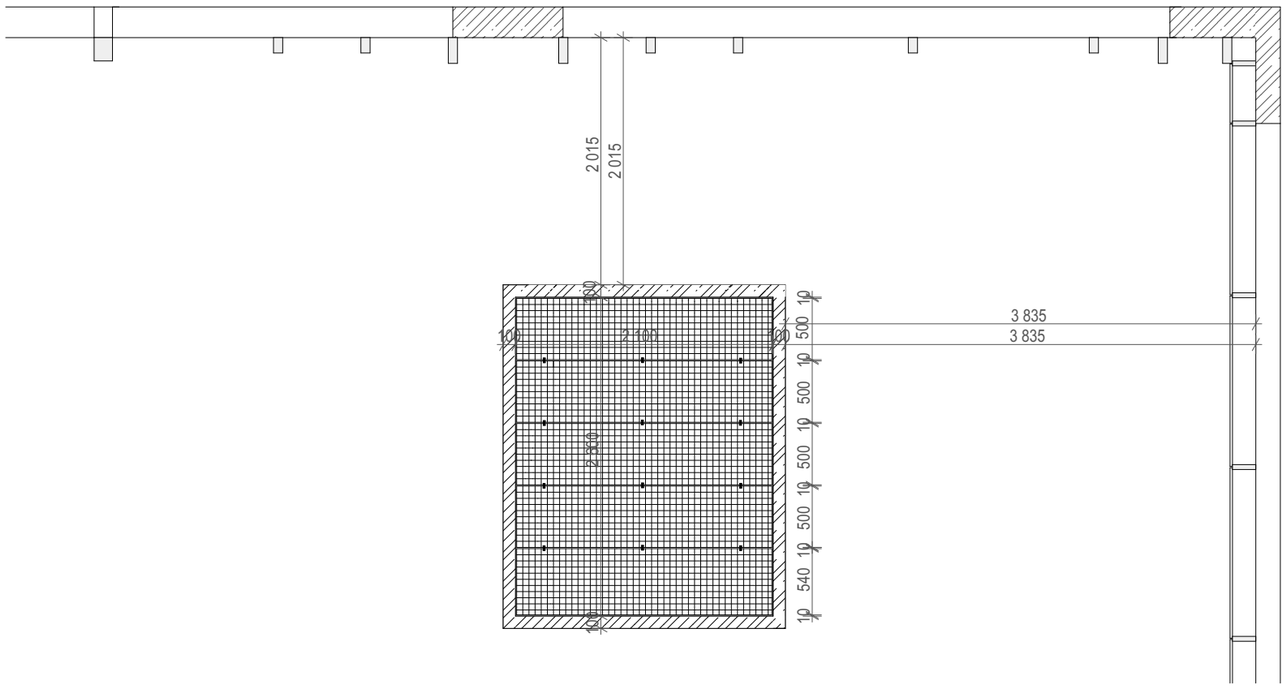

POROROŠT OCEL ZINKOVANÁ, 500 MM x 2100 MM, TLOUŠŤKA 30 MM, 4

POROROŠT OCEL ZINKOVANÁ, 540 MM x 2100 MM, TLOUŠŤKA 30 MM, 1

DVOJTÁ SVORKA DS-M3030 V20/50 12

BOČNICE PRO KOTVENÍ POROROŠTU DÉLKA 2600 MM 2

Povrchová úprava: žárově pozinkováno / galvanicky pozinkováno
Montované spoje bez svařování

ČÍSLO PRVKU	PROFIL	PODLAŽÍ	KUSŮ CELKEM	ROZMĚR		HMOTNOST	
				PRVKU	CELKEM	JEDNOTK.	CELKOVÁ
				(m;m²)	(bm;m²)	(kg;bm)	(kg)
	POROROŠT OCEL ZINKOVANÁ				5,46	1 m2= 27,02 KG	147,52
	OCELOVÁ BOČNICE				5,2	1 m =7,76 KG	40,35
	HMOTNOST CELKOVÁ						187,27 KG
	15% KOTVENÍ, ZTRATNÉ						28,09 KG
	CELK. HMOTN						215,36 KG

OZN. PRVKU	SCHÉMA PRVKU	POPIS PRVKU

Z.47

ŘEZ A-POROROŠT ŠACHTY VZT

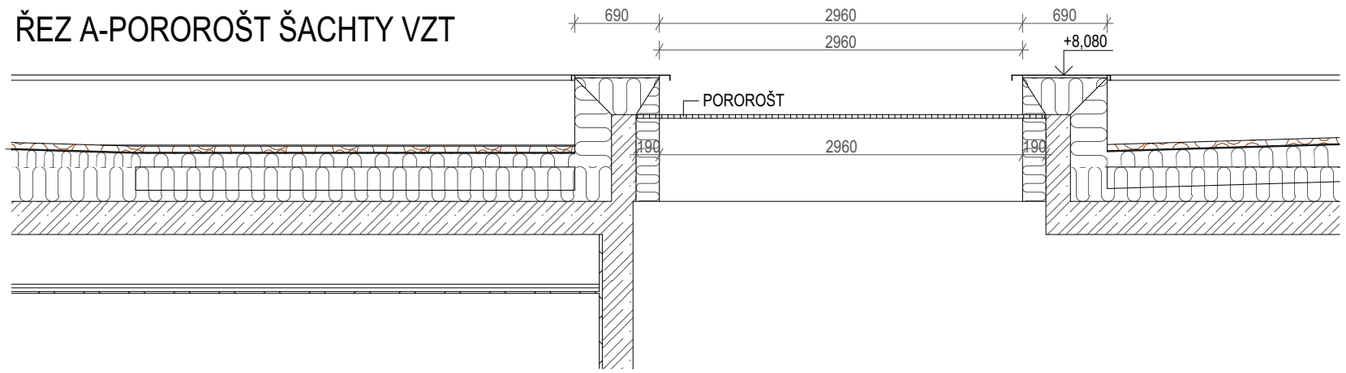

PŮDORYS-POROROŠT ŠACHTY VZT

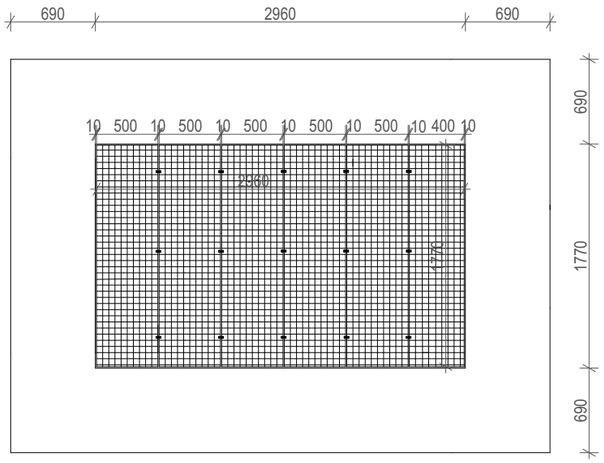

ŘEZ B-POROROŠT ŠACHTY VZT

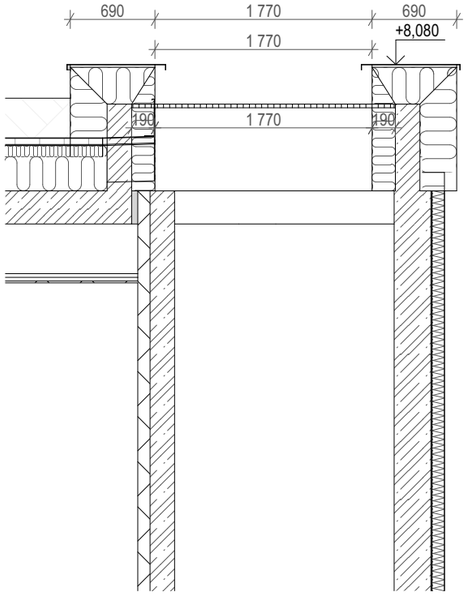

POROROŠT OCEL ZINKOVANÁ, 500 MM x 1770 MM, TLOUŠŤKA 30 MM, 5

POROROŠT OCEL ZINKOVANÁ, 400 MM x 1770 MM, TLOUŠŤKA 30 MM, 1

DVOJTÁ SVORKA DS-M3030 V20/50 15

BOČNICE PRO KOTVENÍ POROROŠTU DÉLKA 2960 MM 2

Povrchová úprava: žárově pozinkováno / galvanicky pozinkováno
Montované spoje bez svařování

ČÍSLO PRVKU	PROFIL	PODLAŽÍ	KUSŮ CELKEM	ROZMĚR		HMOTNOST	
				PRVKU	CELKEM	JEDNOTK.	CELKOVÁ
				(m;m²)	(bm;m²)	(kg;bm)	(kg)
	POROROŠT OCEL ZINKOVANÁ				5,23	1 m2= 27,02 KG	141,31
	OCELOVÁ BOČNICE				5,92	1 m =7,76 KG	45,93
	HMOTNOST CELKOVÁ						187,24 KG
	15% KOTVENÍ, ZTRATNÉ						28,08 KG
	CELK. HMOTN						215,32 KG

OZN. PRVKU	SCHÉMA PRVKU	POPIS PRVKU

Z.48

ŘEZ A-STUPADLA ŠACHTY VZT

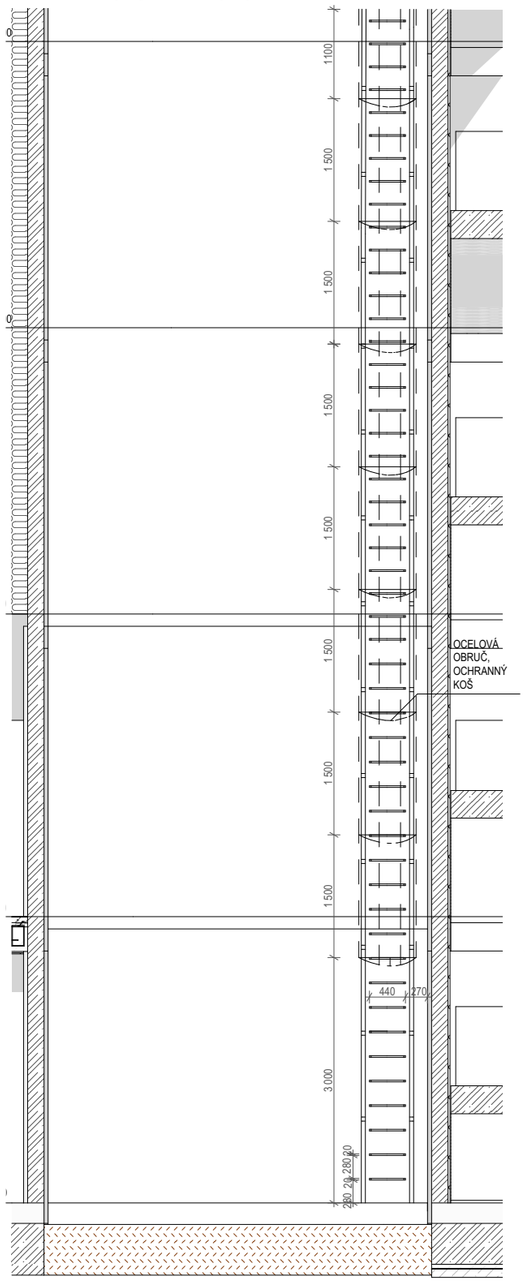

ŘEZ B-STUPADLA ŠACHTY VZT

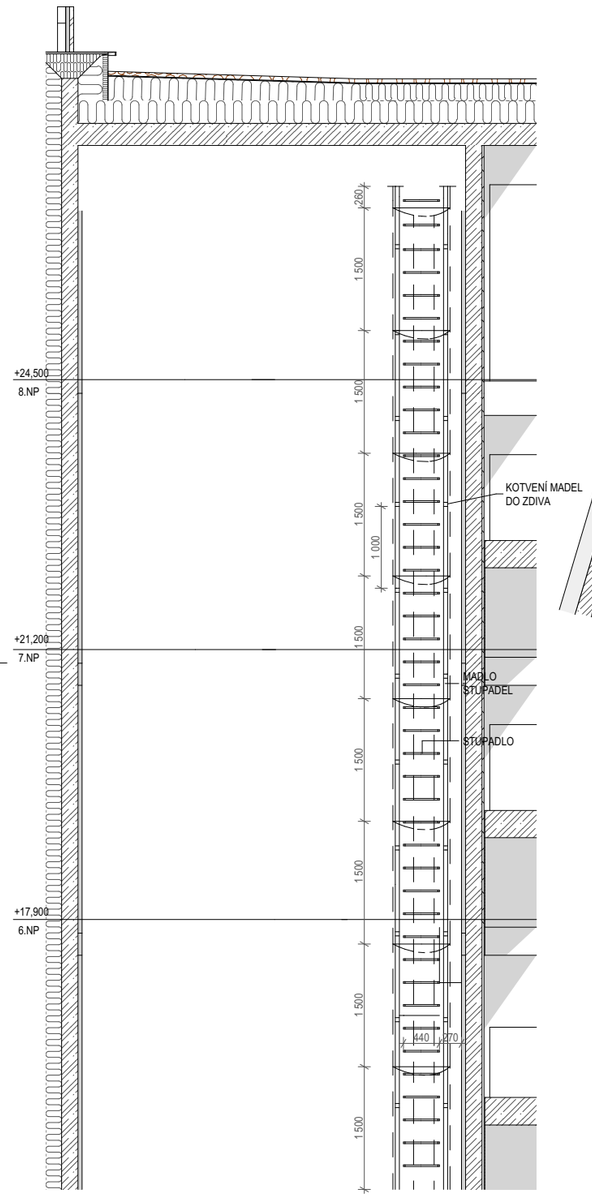

PŮDORYS- STUPADLA ŠACHTY VZT

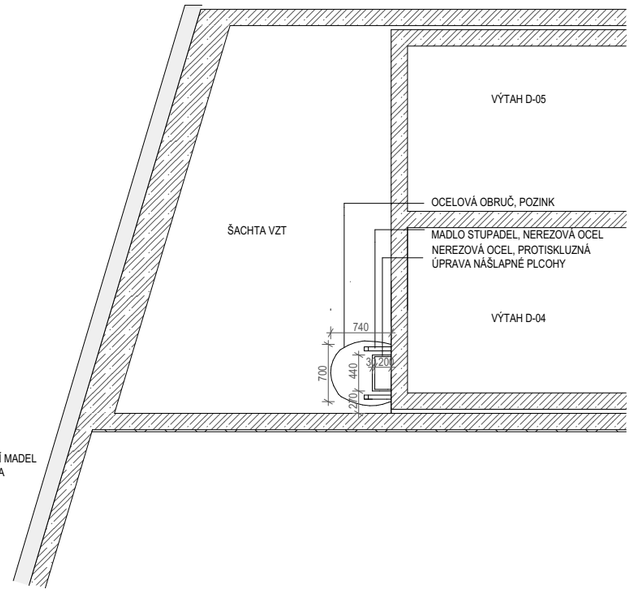

1:75

Povrchová úprava svařovaných nerezových prvků : tmelení, broušení

ČÍSLO PRVKU	PROFIL	PODLAŽÍ	KUSŮ CELKEM	ROZMĚR		HMOTNOST	
				PRVKU	CELKEM	JEDNOTK.	CELKOVÁ
				(m;m²)	(bm;m²)	(kg;bm)	(kg)
	STUPADLO, NEREZOVÁ OCEL		93			1 KS= 1KG	93
	MADLO STUPADEL, NEREZOVÁ OCEL				28,86	5,16	148,91
	UCHYCENÍ MADEL STUPADEL, NEREZOVÁ OCEL				12,88	5,16	66,46
	OCHRANNÝ KOŠ, NEREZOVÁ OCEL				28,86		317,14
	HMOTNOST CELKOVÁ						625,51 KG
	15% KOTVENÍ, ZTRATNÉ						93,82 KG
	CELK. HMOTN						719,33 KG

OZN. PRVKU	SCHÉMA PRVKU	POPIS PRVKU

Z.49

PŮDORYS-OCELOVÁ STĚNA S PLETIVEM
MÍSTNOST D.01.027 , D.01.029 , D.01.030

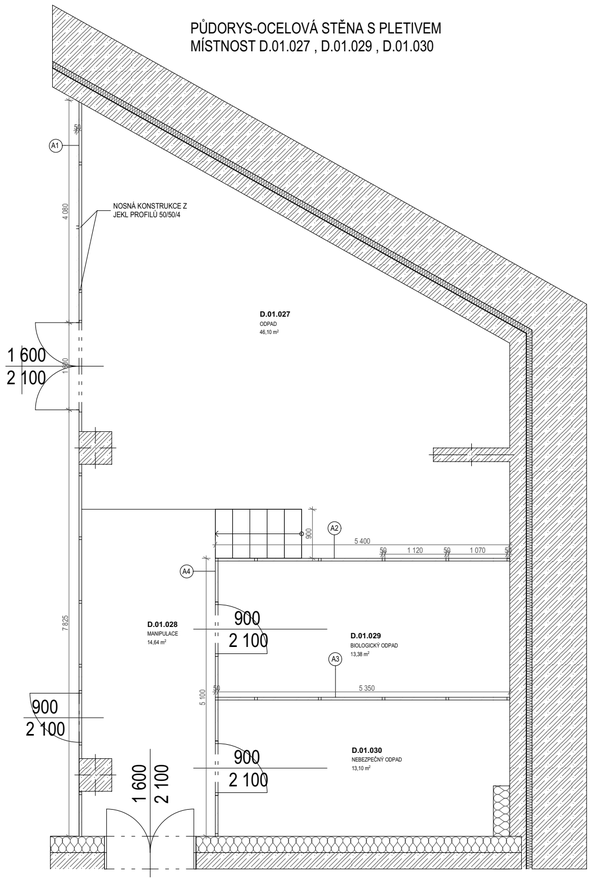

1:75

POHLED A1-OCELOVÁ STĚNA S PLETIVEM
MÍSTNOST D.01.027 , D.01.029, D.01.030

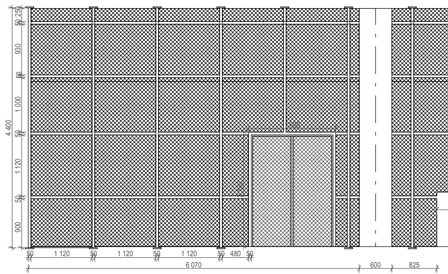

HORNÍ ČÁSTI STĚNY JSOU KOTVENY DO STROPU
POMOCÍ KLUZNÝCH PATEK

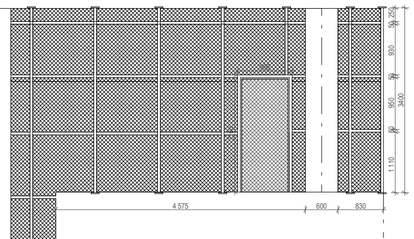

POHLED A2-OCELOVÁ STĚNA S PLETIVEM
MÍSTNOST D.01.027 , D.01.029 , D.01.030

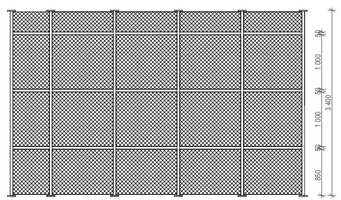

POHLED A3-OCELOVÁ STĚNA S PLETIVEM
MÍSTNOST D.01.027 , D.01.029 , D.01.030

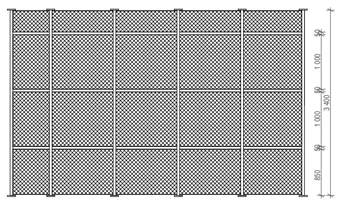

POHLED A4-OCELOVÁ STĚNA S PLETIVEM
MÍSTNOST D.01.027 , D.01.029 , D.01.030

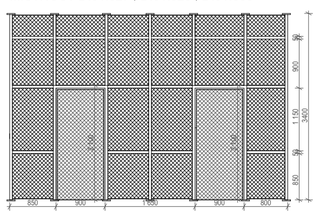

OCELOVÁ STĚNA S PLETIVEM KOTVENÁ, PRO ODPADOVÉ HOSPODÁŘSTVÍ
DVEŘE:
DVEŘE DO D.01.028 MANIPULACE (Z RAMPY):
Elektromechanický zámek
Čtečka
Samozavírač
Stavěč dveřního křídla
Kování typu „a“ - klika-klika
Vložkový zámek (systém generálního klíče)

DVEŘE DO D.01.030 NEBEZPEČNÝ ODPAD
Kování typu „a“ - klika-klika
Vložkový zámek (systém generálního klíče)

DVEŘE DO D.01.029 BIOLOGICKÝ ODPAD:
Kování typu „a“ - klika-klika
Vložkový zámek (systém generálního klíče)

DVEŘE DO D.01.027 ODPAD (Z HOSPODÁŘSKÉHO DVORA):
Elektromechanický zámek
Čtečka
Samozavírač na aktivním křídle
Stavěč dveřního křídla na aktivním křídle
Kování typu „a“ - klika-klika
Vložkový zámek (systém generálního klíče)

POVRCHOVÁ ÚPRAVA- RAL (DLE VÝBĚRU ARCHITEKTA)

POZN. VÝŠE ZMÍNĚNÉ DVEŘE VČETNĚ VYBAVENÍ JSOU SOUČÁSTÍ DODÁVKY KROMĚ ELEKTROMECHANICKÉHO ZÁMKU, KTERÝ JE SOUČÁSTÍ SLABOPROUDU

ČÍSLO PRVKU	PROFIL	PODLAŽÍ	KUSŮ CELKEM	ROZMĚR		HMOTNOST	
				PRVKU	CELKEM	JEDNOTK.	CELKOVÁ
				(m;m²)	(bm;m²)	(kg;bm)	(kg)
1	JEKL PROFIL 50/50/4				87,8	5,3	465,34
	POVRCHOVÁ ÚPRAVA - RAL (DLE VÝBĚRU ARCHITEKTA)				36,3	5,3	192,39
					36,3	5,3	192,39
					36,8	5,3	195,04
2	DRÁTĚNÁ SÍŤ S OKY 50/50/3				48,36	2,16	104,45
	POVRCHOVÁ ÚPRAVA - RAL (DLE VÝBĚRU ARCHITEKTA)				18,02	2,16	38,92
					18,02	2,16	38,92
					13,22	2,16	28,55
3	NEREZOVÁ PATKA 150/150 OTVOR 50/50		62			1,34	83,08
	HMOTNOST CELKEM						1339,08 KG
	15% KOTVENÍ, ZTRATNÉ						200,86 KG
	CELK. HMOTN						1539,94 KG

OZN. PRVKU	SCHÉMA PRVKU	POPIS PRVKU

Z.50

PŮDORYS-HRANA RAMPY, HOSPODÁŘSKÝ DVŮR

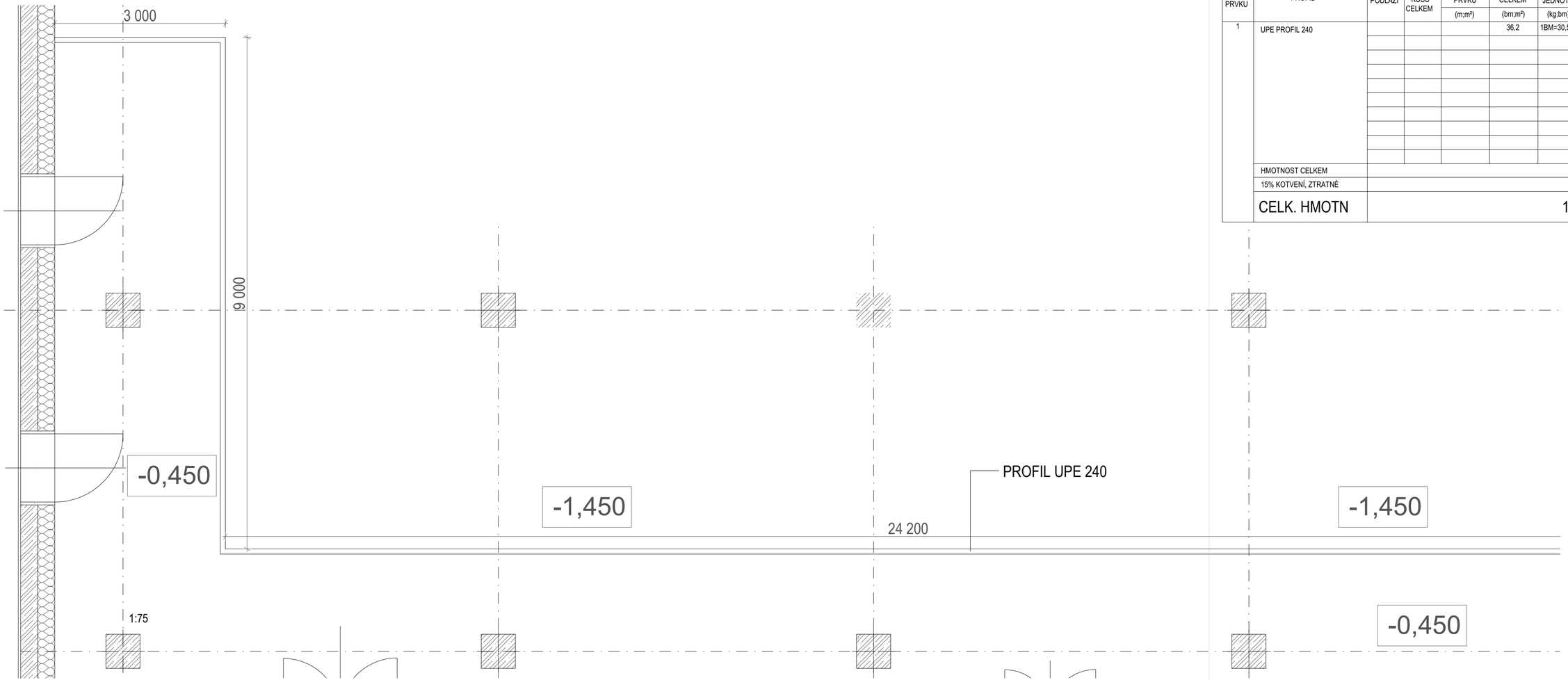

ČÍSLO PRVKU	PROFIL	PODLAŽÍ	KUSŮ CELKEM	ROZMĚR		HMOTNOST	
				PRVKU	CELKEM	JEDNOTK.	CELKOVÁ
				(m;m²)	(bm;m²)	(kg;bm)	(kg)
1	UPE PROFIL 240				36,2	1BM=30,5 KG	1104,1 KG
	HMOTNOST CELKEM						1104,1 KG
	15% KOTVENÍ, ZTRATNÉ						165,61 KG
	CELK. HMOTN						1269,71 KG

OZN. PRVKU	SCHÉMA PRVKU	POPIS PRVKU

Z.51

PŮDORYS-ROZNÁŠECÍ KONSTRUKCE POD TEPELNÉ ČERPADLO

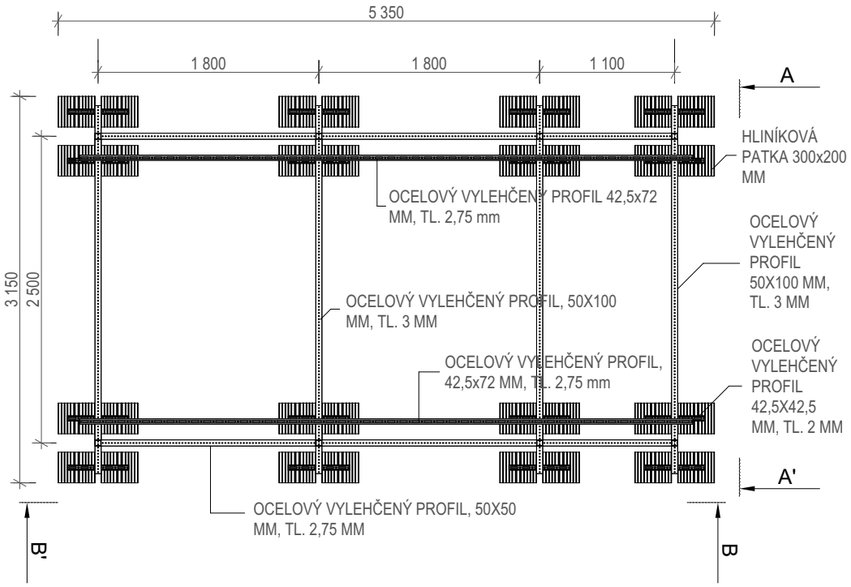

ŘEZ A-A´-ROZNÁŠECÍ KONSTRUKCE POD TEPELNÉ ČERPADLO

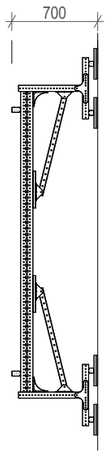

ŘEZ B-B´-ROZNÁŠECÍ KONSTRUKCE POD TEPELNÉ ČERPADLO

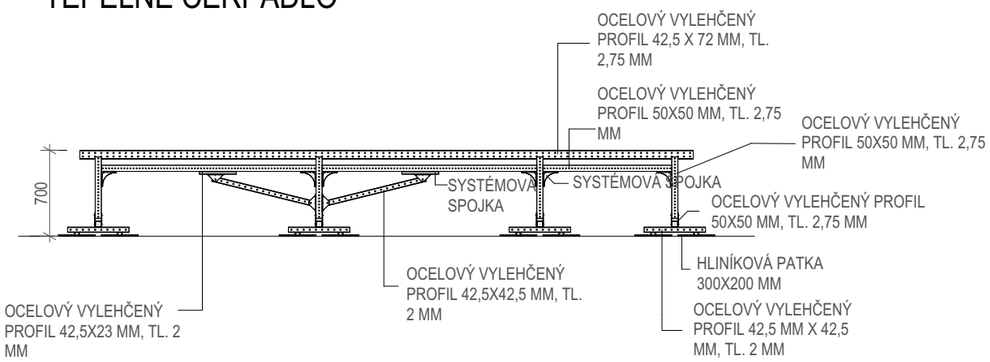

DOPLŇUJÍCÍ INFORMACE

HMOTNOST JEDNOTKY VČETNĚ NÁPLNĚ	3830 KG
ROZMĚRY JEDNOTKY (Š,H,V)	4810 X 2210 X 2380 MM
POTŘEBNÉ PŘITÍŽENÍ KONSTRUKCE	NENÍ NUTNÉ

V NÁVRHU JE UVAŽOVÁNO S TĚMITO PARAMETRY

Zatížení sněhem: Sněhová oblast IV

Zatížení větrem: Oblast II, kategorie terénu III, výška nad zemí 28,0 m

Skladba střechy: EPS 150 (předpoklad 2% stlačení)

Přitížení: Konstrukci není nutné přitěžovat

POPIS KONSTRUKCE

Popis konstrukce: Konstrukce je tvořená prostorovou rámovou konstrukcí sestávající ze 4 příčných rámů s 8 stojkami ztužených šikmými nosníky v obou směrech. Každá stojka je uložena na čtveřici roznášecích patek. Na příčné rámy je přichycena dvojice podélných nosníků pro uložení tepelného čerpadla.

Kotvení: Konstrukce je umístěna na střeše objektu, do které není až na výjimky dovolené kotvit, proto je navrženo použití systémového řešení pomocí střešních roznášecích patek.

VŠECHNY OCELOVÉ VYLEHČENÉ PROFILY JSOU OPATŘENY ANTIKOROZNÍ OCHRANOU, ŽÁROVÉ ZINKOVÁNÍ (HOŘČÍK,ZINEK)

MONTOVANÉ SPOJE BEZ SVAŘOVÁNÍ

V PROJEKTU SE NACHÁZÍ 5 TĚCHTO UVEDENÝCH SESTAV KONSTRUKCE POD TEPELNÉ ČERPADLO, Z NICHŽ KAŽNÁ Z NICH VÁŽÍ 327,98 KG

ČÍSLO PRVKU	PROFIL	PODLAŽÍ	KUSŮ CELKEM	ROZMĚR		HMOTNOST	
				PRVKU	CELKEM	JEDNOTK.	CELKOVÁ
				(m;m²)	(bm;m²)	(kg;bm)	(kg)
	VŠECHNY OCELOVÉ VYLEHČENÉ PROFILY V POPISU A HLINÍKOVÉ PATKY		5 (SESTAV)				327,98
	HMOTNOST CELKEM						1639,9 KG
	15% KOTVENÍ A SPOJOVACÍ MATERIÁL						245,85 KG
	CELK. HMOTN						1885,75 KG

OZN. PRVKU	SCHÉMA PRVKU	POPIS PRVKU

Z.52

PŮDORYS-ROZNÁŠECÍ KONSTRUKCE POD SUCHÝ CHLADIČ

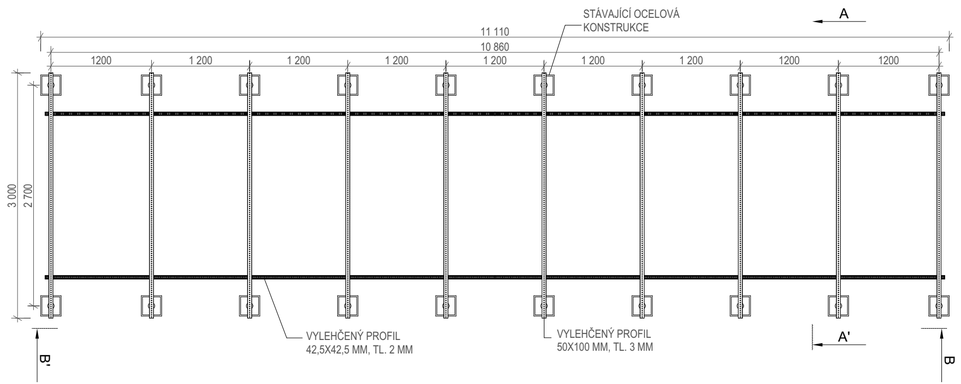

ŘEZ B-B´-ROZNÁŠECÍ KONSTRUKCE POD SUCHÝ CHLADIČ

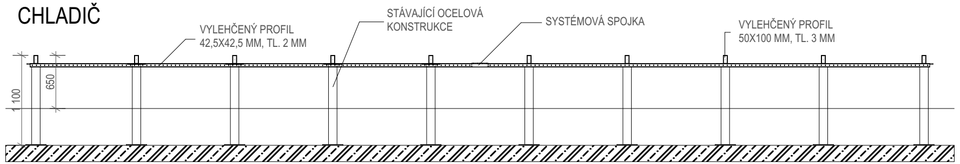

ŘEZ A-A´-ROZNÁŠECÍ KONSTRUKCE POD SUCHÝ CHLADIČ

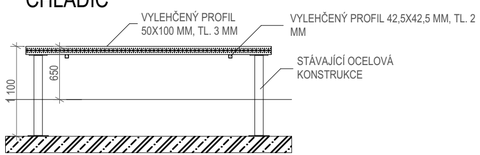

DOPLŇUJÍCÍ INFORMACE

HMOTNOST JEDNOTKY VČETNĚ NÁPLNĚ	5748 KG
ROZMĚRY JEDNOTKY (Š,H,V)	11290 X 2400 X 2862 MM
POTŘEBNÉ PŘITÍŽENÍ KONSTRUKCE	NENÍ NUTNÉ

V NÁVRHU JE UVAŽOVÁNO S TĚMITO PARAMETRY

Zatížení sněhem: Sněhová oblast IV

Zatížení větrem: Oblast II, kategorie terénu III, výška nad zemí 28,0 m

POPIS KONSTRUKCE

Popis konstrukce: Konstrukce je tvořená jednoduchou rámovou konstrukcí sestávající z 10 příčných rámů a 20 stojek kotvených do stropní konstrukce. Na příčné rámy je přichycena dvojice podélných nosníků pro propojení jednotlivých rámů a zajištění jejich roztečí. Suchý chladič je uložen přímo na vodorovných nosnících příčných rámů.

Kotvení: Konstrukce je umístěna na střeše objektu a kotvena do železobetonové konstrukce stropu pod souvrstvím střechy. Pro kotvení do ŽB jsou navrženy mechanické kotvy.

VŠECHNY OCELOVÉ VYLEHČENÉ PROFILY JSOU OPATŘENY ANTIKOROZNÍ OCHRANOU, ŽÁROVÉ ZINKOVÁNÍ (HOŘČÍK,ZINEK)

MONTOVANÉ SPOJE BEZ SVAŘOVÁNÍ

V PROJEKTU SE NACHÁZÍ 1 TATO SESTAVA KONSTRUKCE POD SUCHÝ CHLADIČ O HMOTNOSTI 666,1 KG

ČÍSLO PRVKU	PROFIL	PODLAŽÍ	KUSŮ CELKEM	ROZMĚR		HMOTNOST	
				PRVKU	CELKEM	JEDNOTK.	CELKOVÁ
				(m;m²)	(bm;m²)	(kg;bm)	(kg)
	VŠECHNY OCELOVÉ VYLEHČENÉ PROFILY V POPISU		1 (SESTAVA)				666,1
	HMOTNOST CELKEM						666,1 KG
	15% KOTVENÍ A SPOJOVACÍ MATERIÁL						99,91 KG
	CELK. HMOTN						766,01 KG

OZN. PRVKU	SCHÉMA PRVKU	POPIS PRVKU

Z.53

PŮDORYS-ROZNÁŠECÍ KONSTRUKCE POD VZT JEDNOTKU 21.01

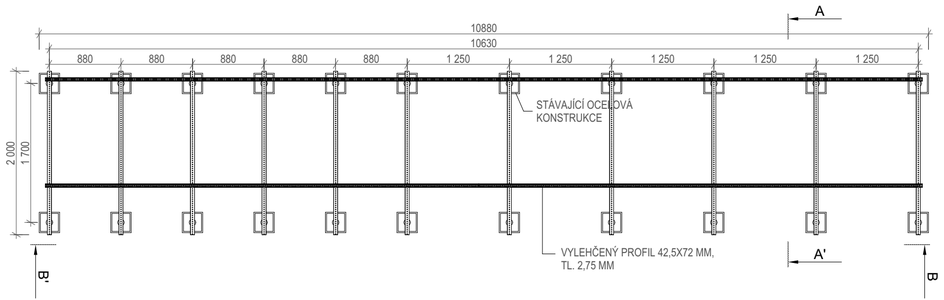

ŘEZ B-B´-ROZNÁŠECÍ KONSTRUKCE POD VZT JEDNOTKU 21.01

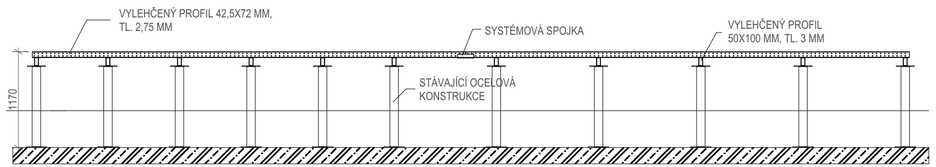

ŘEZ A-A´-ROZNÁŠECÍ KONSTRUKCE POD VZT JEDNOTKU 21.01

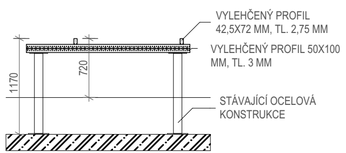

DOPLŇUJÍCÍ INFORMACE

HMOTNOST JEDNOTKY VČETNĚ NÁPLNĚ	3150 KG
ROZMĚRY JEDNOTKY (Š,H,V)	10330 X 1293 X 2700 MM
POTŘEBNÉ PŘITÍŽENÍ KONSTRUKCE	NENÍ NUTNÉ

V NÁVRHU JE UVAŽOVÁNO S TĚMITO PARAMETRY

Zatížení sněhem: Sněhová oblast IV

Zatížení větrem: Oblast II, kategorie terénu III, výška nad zemí 28,0 m

POPIS KONSTRUKCE

Popis konstrukce: Konstrukce je tvořená jednoduchou rámovou konstrukcí sestávající z 11 příčných rámů a 22 stojek kotvených do stropní konstrukce. Na příčné rámy je přichycena dvojice podélných nosníků pro uložení VZT jednotky.

Kotvení: Konstrukce je umístěna na střeše objektu a kotvena do železobetonové konstrukce stropu pod souvrstvím střechy. Pro kotvení do ŽB jsou navrženy mechanické kotvy.

VŠECHNY OCELOVÉ VYLEHČENÉ PROFILY JSOU OPATŘENY ANTIKOROZNÍ OCHRANOU, ŽÁROVÉ ZINKOVÁNÍ (HOŘČÍK,ZINEK)

MONTOVANÉ SPOJE BEZ SVAŘOVÁNÍ

ČÍSLO PRVKU	PROFIL	PODLAŽÍ	KUSŮ CELKEM	ROZMĚR PRVKU (m;m²)	ROZMĚR CELKEM (bm;m²)	HMOTNOST JEDNOTK. (kg;bm)	HMOTNOST CELKOVÁ (kg)
	VŠECHNY OCELOVÉ VYLEHČENÉ PROFILY V POPISU		1 (SESTAVA)				704,5
	HMOTNOST CELKEM						704,50 KG
	15% KOTVENÍ A SPOJOVACÍ MATERIÁL						105,67 KG
	CELK. HMOTN						810,17 KG

OZN. PRVKU	SCHÉMA PRVKU	POPIS PRVKU

Z.54

PŮDORYS-ROZNÁŠECÍ KONSTRUKCE POD VZT JEDNOTKU 22.01

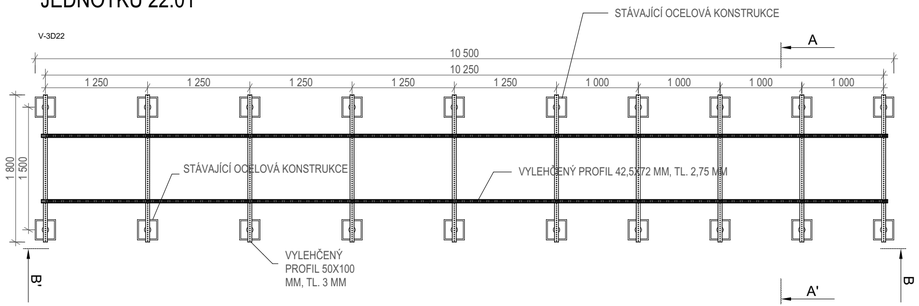

ŘEZ B-B´-ROZNÁŠECÍ KONSTRUKCE POD VZT JEDNOTKU 22.01

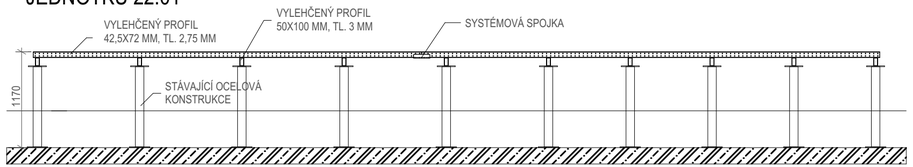

ŘEZ A-A´-ROZNÁŠECÍ KONSTRUKCE POD VZT JEDNOTKU 22.01

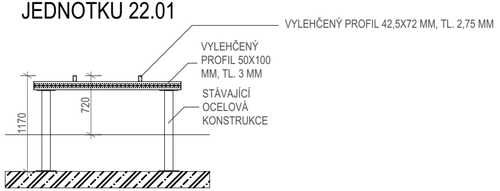

DOPLŇUJÍCÍ INFORMACE

HMOTNOST JEDNOTKY VČETNĚ NÁPLNĚ	2400 KG
ROZMĚRY JEDNOTKY (Š,H,V)	9980 X 803 X 2700 MM
POTŘEBNÉ PŘITÍŽENÍ KONSTRUKCE	NENÍ NUTNÉ

V NÁVRHU JE UVAŽOVÁNO S TĚMITO PARAMETRY

Zatížení sněhem: Sněhová oblast IV

Zatížení větrem: Oblast II, kategorie terénu III, výška nad zemí 28,0 m

POPIS KONSTRUKCE

Popis konstrukce: Konstrukce je tvořená jednoduchou rámovou konstrukcí sestávající z 10 příčných rámů a 20 stojek kotvených do stropní konstrukce. Na příčné rámy je přichycena dvojice podélných nosníků pro uložení VZT jednotky.

Kotvení: Konstrukce je umístěna na střeše objektu a kotvena do železobetonové konstrukce stropu pod souvrstvím střechy. Pro kotvení do ŽB jsou navrženy mechanické kotvy.

VŠECHNY OCELOVÉ VYLEHČENÉ PROFILY JSOU OPATŘENY ANTIKOROZNÍ OCHRANOU, ŽÁROVÉ ZINKOVÁNÍ (HOŘČÍK,ZINEK)

MONTOVANÉ SPOJE BEZ SVAŘOVÁNÍ

ČÍSLO PRVKU	PROFIL	PODLAŽÍ	KUSŮ CELKEM	ROZMĚR		HMOTNOST	
				PRVKU	CELKEM	JEDNOTK.	CELKOVÁ
				(m;m²)	(bm;m²)	(kg;bm)	(kg)
	VŠECHNY OCELOVÉ VYLEHČENÉ PROFILY V POPISU		1 (SESTAVA)				649,0
	HMOTNOST CELKEM						649,0 KG
	15% KOTVENÍ A SPOJOVACÍ MATERIÁL						97,35 KG
	CELK. HMOTN						746,35 KG

OZN. PRVKU	SCHÉMA PRVKU	POPIS PRVKU

Z.55

PŮDORYS-ROZNÁŠECÍ KONSTRUKCE POD VZT JEDNOTKU 23.01

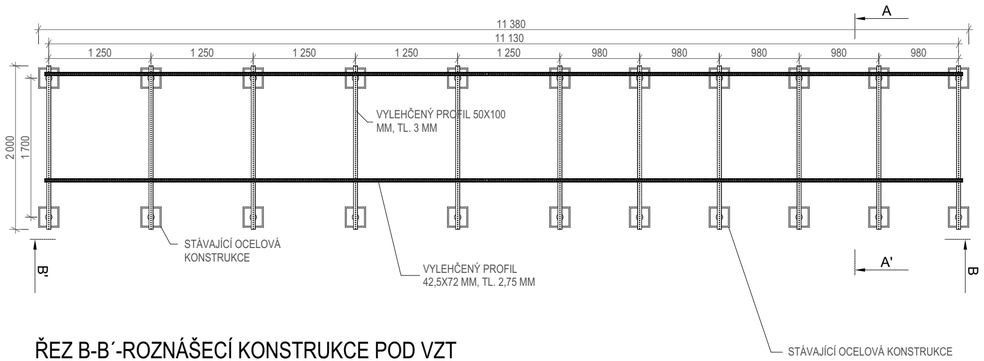

ŘEZ B-B´-ROZNÁŠECÍ KONSTRUKCE POD VZT JEDNOTKU 23.01

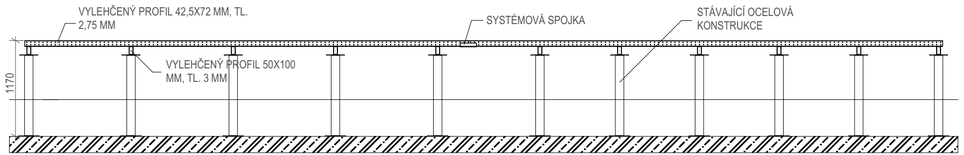

ŘEZ A-A´-ROZNÁŠECÍ KONSTRUKCE POD VZT JEDNOTKU 23.01

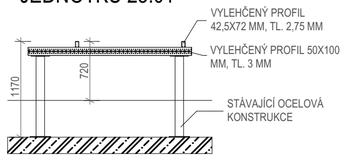

DOPLŇUJÍCÍ INFORMACE

HMOTNOST JEDNOTKY VČETNĚ NÁPLNĚ	3350 KG
ROZMĚRY JEDNOTKY (Š,H,V)	10846 X 1293 X 2700 MM
POTŘEBNÉ PŘITÍŽENÍ KONSTRUKCE	NENÍ NUTNÉ

V NÁVRHU JE UVAŽOVÁNO S TĚMITO PARAMETRY

Zatížení sněhem: Sněhová oblast IV

Zatížení větrem: Oblast II, kategorie terénu III, výška nad zemí 28,0 m

POPIS KONSTRUKCE

Popis konstrukce: Konstrukce je tvořená jednoduchou rámovou konstrukcí sestávající z 11 příčných rámů a 22 stojek kotvených do stropní konstrukce. Na příčné rámy je přichycena dvojice podélných nosníků pro uložení VZT jednotky.

Kotvení: Konstrukce je umístěna na střeše objektu a kotvena do železobetonové konstrukce stropu pod souvrstvím střechy. Pro kotvení do ŽB jsou navrženy mechanické kotvy.

VŠECHNY OCELOVÉ VYLEHČENÉ PROFILY JSOU OPATŘENY ANTIKOROZNÍ OCHRANOU, ŽÁROVÉ ZINKOVÁNÍ (HOŘČÍK,ZINEK)

MONTOVANÉ SPOJE BEZ SVAŘOVÁNÍ

ČÍSLO PRVKU	PROFIL	PODLAŽÍ	KUSŮ CELKEM	ROZMĚR		HMOTNOST	
				PRVKU	CELKEM	JEDNOTK.	CELKOVÁ
				(m;m²)	(bm;m²)	(kg;bm)	(kg)
	VŠECHNY OCELOVÉ VYLEHČENÉ PROFILY V POPISU		1 (SESTAVA)				704,5
	HMOTNOST CELKEM						704,5 KG
	15% KOTVENÍ A SPOJOVACÍ MATERIÁL						105,67 KG
	CELK. HMOTN						810,17 KG

OZN. PRVKU	SCHÉMA PRVKU	POPIS PRVKU

Z.56

PŮDORYS-ROZNÁŠECÍ KONSTRUKCE POD VENTILÁTOR 32.01

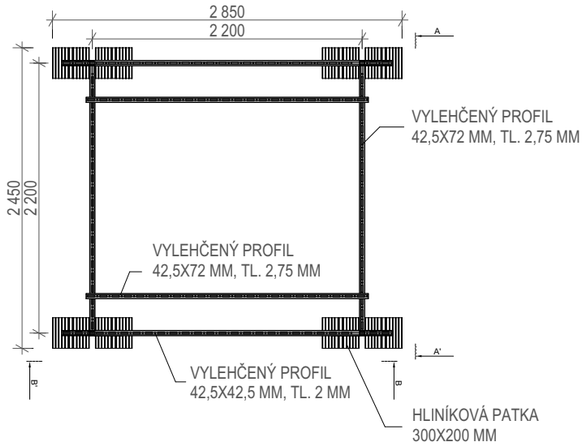

ŘEZ A-A´ ROZNÁŠECÍ KONSTRUKCE POD VENTILÁTOR 32.01

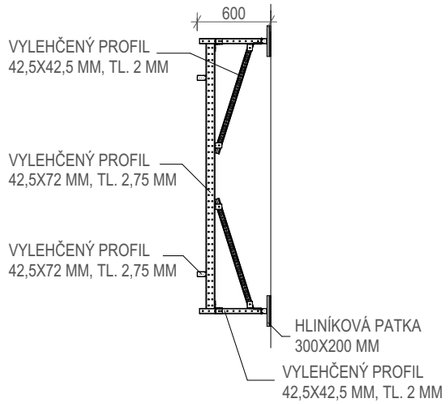

ŘEZ B-B´ ROZNÁŠECÍ KONSTRUKCE POD VENTILÁTOR 32.01

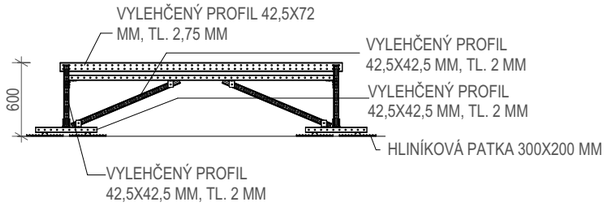

DOPLŇUJÍCÍ INFORMACE

HMOTNOST JEDNOTKY VČETNĚ NÁPLNĚ	900 KG
ROZMĚRY JEDNOTKY (Š,H,V)	1893 X 1593 X 1850 MM
POTŘEBNÉ PŘITÍŽENÍ KONSTRUKCE	280 KG (35KG/PATKA)

V NÁVRHU JE UVAŽOVÁNO S TĚMITO PARAMETRY

Zatížení sněhem: Sněhová oblast IV

Zatížení větrem: Oblast II, kategorie terénu III, výška nad zemí 28,0 m

POPIS KONSTRUKCE

Popis konstrukce: Konstrukce je tvořená prostorovou rámovou konstrukcí sestávající ze 2 příčných rámů se 4 stojkami ztužených šikmými nosníky v obou směrech. Každá stojka je uložena na dvojici roznášecích patek. Na příčné rámy je přichycena dvojice podélných nosníků pro uložení ventilátoru.

Kotvení: Konstrukce je umístěna na střeše objektu, do které není až na výjimky dovolené kotvit, proto je navrženo použití systémového řešení pomocí střešních roznášecích patek. Pro zajištění stability konstrukce je nutné patky přitížit zátěží o celkové hmotnosti viz popis výše.

VŠECHNY OCELOVÉ VYLEHČENÉ PROFILY JSOU OPATŘENY ANTIKOROZNÍ OCHRANOU, ŽÁROVÉ ZINKOVÁNÍ (HOŘČÍK,ZINEK)
MONTOVANÉ SPOJE BEZ SVAŘOVÁNÍ

ČÍSLO PRVKU	PROFIL	PODLAŽÍ	KUSŮ CELKEM	ROZMĚR		HMOTNOST	
				PRVKU	CELKEM	JEDNOTK.	CELKOVÁ
				(m;m²)	(bm;m²)	(kg;bm)	(kg)
	VŠECHNY OCELOVÉ VYLEHČENÉ PROFILY V POPISU VČETNĚ HLINÍKOVÝCH PATEK		1 (SESTAVA)				101,2
	HMOTNOST CELKEM						101,2 KG
	15% KOTVENÍ A SPOJOVACÍ MATERIÁL						15,18 KG
	CELK. HMOTN						116,38 KG

OZN. PRVKU	SCHÉMA PRVKU	POPIS PRVKU

Z.57

PŮDORYS-ROZNÁŠECÍ KONSTRUKCE POD VZT JEDNOTKU

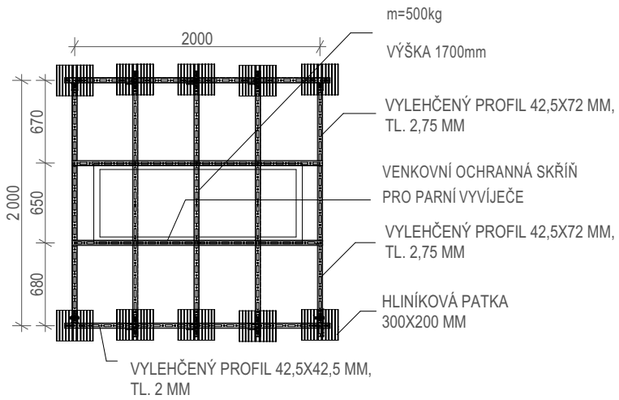

DOPLŇUJÍCÍ INFORMACE

HMOTNOST JEDNOTKY VČETNĚ NÁPLNĚ	500 KG
ROZMĚRY JEDNOTKY (Š,H,V)	1700 X 1700 X 650 MM
POTŘEBNÉ PŘITÍŽENÍ KONSTRUKCE	220 KG (55 KG/PATKA)

V NÁVRHU JE UVAŽOVÁNO S TĚMITO PARAMETRY

Zatížení sněhem: Sněhová oblast IV

Skladba střechy: EPS 150 (předpoklad 2% stlačení)

Zatížení větrem: Oblast II, kategorie terénu I II, výška nad zemí 28,0

POPIS KONSTRUKCE

Popis konstrukce: Konstrukce je tvořená prostorovou rámovou konstrukcí sestávající ze 5 příčných rámů s 10 stojkami ztužených šikmými nosníky v obou směrech. Každá stojka je uložena na roznášecí patku. Na příčné rámy je přichycena dvojice podélných nosníků pro uložení VZT jednotky.

Kotvení: Konstrukce je umístěna na střeše objektu, do které není až na výjimky dovolené kotvit, proto je navrženo použití systémového řešení pomocí střešních roznášecích patek. Pro zajištění stability konstrukce je nutné patky přitížit zátěží o celkové hmotnosti viz popis výše.

VŠECHNY OCELOVÉ VYLEHČENÉ PROFILY JSOU OPATŘENY ANTIKOROZNÍ OCHRANOU, ŽÁROVÉ ZINKOVÁNÍ (HOŘČÍK,ZINEK)
MONTOVANÉ SPOJE BEZ SVAŘOVÁNÍ

ČÍSLO PRVKU	PROFIL	PODLAŽÍ	KUSŮ CELKEM	ROZMĚR		HMOTNOST	
				PRVKU	CELKEM	JEDNOTK.	CELKOVÁ
				(m;m²)	(bm;m²)	(kg;bm)	(kg)
	VŠECHNY OCELOVÉ VYLEHČENÉ PROFILY V POPISU VČETNĚ HLINÍKOVÝCH PATEK		3 (SESTAVY)			142,66	428,50
	HMOTNOST CELKEM						428,50 KG
	15% KOTVENÍ A SPOJOVACÍ MATERIÁL						64,27 KG
	CELK. HMOTN						492,77 KG

OZN. PRVKU	SCHÉMA PRVKU	POPIS PRVKU

Z.58

PŮDORYS-ROZNÁŠECÍ KONSTRUKCE POD VZT JEDNOTKU Č.02

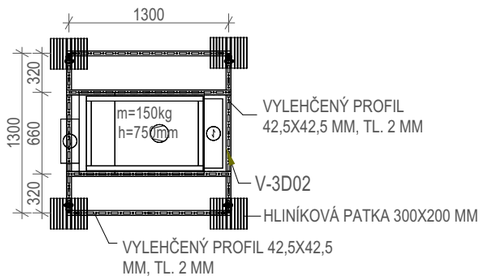

DOPLŇUJÍCÍ INFORMACE

HMOTNOST JEDNOTKY VČETNĚ NÁPLNĚ	150 KG
ROZMĚRY JEDNOTKY (Š,H,V)	750 X 1020 X 665 MM
POTŘEBNÉ PŘITÍŽENÍ KONSTRUKCE	BEZ PŘITÍŽENÍ

V NÁVRHU JE UVAŽOVÁNO S TĚMITO PARAMETRY

Zatížení sněhem: Sněhová oblast IV

Skladba střechy: EPS 150 (předpoklad 2% stlačení)

Zatížení větrem: Oblast II, kategorie terénu III, výška nad zemí 28,0 m

POPIS KONSTRUKCE

Popis konstrukce: Konstrukce je tvořená prostorovou rámovou konstrukcí sestávající ze 2 příčných rámů s 4 stojkami ztužených šikmými nosníky v obou směrech. Každá stojka je uložena na roznášecí patku. Na příčné rámy je přichycena dvojice podélných nosníků pro uložení VZT jednotky.

Kotvení: Konstrukce je umístěna na střeše objektu, do které není až na výjimky dovolené kotvit, proto je navrženo použití systémového řešení pomocí střešních roznášecích patek. Pro zajištění stability konstrukce je nutné patky přitížit zátěží o celkové hmotnosti viz popis výše.

VŠECHNY OCELOVÉ VYLEHČENÉ PROFILY JSOU OPATŘENY ANTIKOROZNÍ OCHRANOU, ŽÁROVÉ ZINKOVÁNÍ (HOŘČÍK,ZINEK)
MONTOVANÉ SPOJE BEZ SVAŘOVÁNÍ

ČÍSLO PRVKU	PROFIL	PODLAŽÍ	KUSŮ CELKEM	ROZMĚR		HMOTNOST	
				PRVKU	CELKEM	JEDNOTK.	CELKOVÁ
				(m;m²)	(bm;m²)	(kg;bm)	(kg)
	VŠECHNY OCELOVÉ VYLEHČENÉ PROFILY V POPISU VČETNĚ HLINÍKOVÝCH PATEK		1 (SESTAVA)				53,1
	HMOTNOST CELKEM						53,10 KG
	15% KOTVENÍ A SPOJOVACÍ MATERIÁL						7,96 KG
	CELK. HMOTN						61,06 KG

OZN. PRVKU	SCHÉMA PRVKU	POPIS PRVKU

Z.59

POHLED-PŘECHODOVÁ LÁVKA NAD VZT

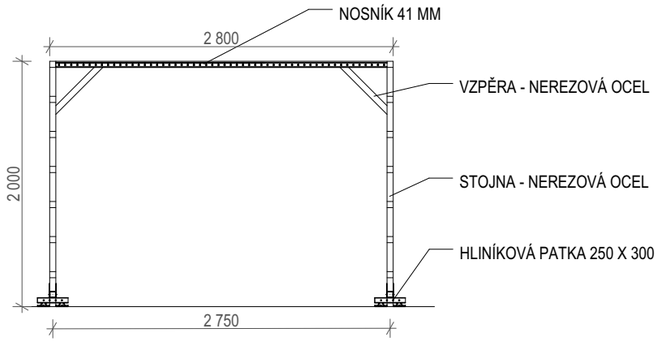

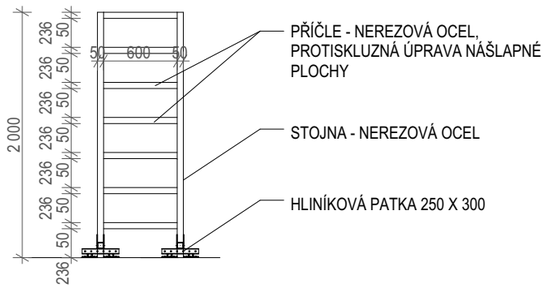

PŮDORYS-PŘECHODOVÁ LÁVKA NAD VZT

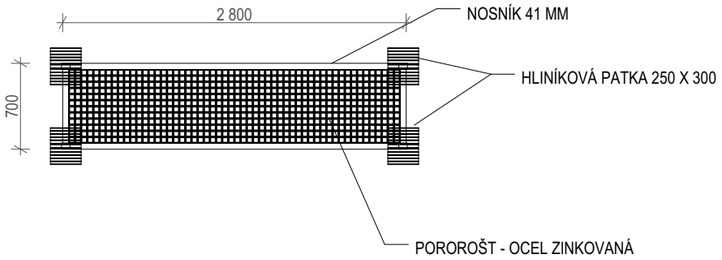

VŠECHNY OCELOVÉ VYLEHČENÉ PROFILY JSOU OPATŘENY ANTIKOROZNÍ OCHRANOU, ŽÁROVÉ ZINKOVÁNÍ (HOŘČÍK,ZINEK)

MONTOVANÉ SPOJE BEZ SVAŘOVÁNÍ

ČÍSLO PRVKU	PROFIL	PODLAŽÍ	KUSŮ CELKEM	ROZMĚR		HMOTNOST	
				PRVKU	CELKEM	JEDNOTK.	CELKOVÁ
				(m;m²)	(bm;m²)	(kg;bm)	(kg)
1	NEREZOVÁ TYČ PRŮMĚR 50 (STOJNA)		4	2,0	8,0	5,16	41,28
2	NEREZOVÁ TYČ PRŮMĚR 50 (PŘÍČLE)		14	0,6	8,4	5,16	43,35
3	POROROŠT 600 MM		1	2,8	1,68	1 m2= 27,02 KG	45,39
4	NOSNÍK 41 MM		2	2,8	5,6	1	5,6
5	PATKA		4			2,17	8,68
6	NEREZOVÁ TYČ PRŮMĚR 50 (VZPĚRA)		4	0,5	2,0	5,16	10,32
	HMOTNOST CELKOVÁ						154,62
	15% KOTVENÍ, ZTRATNÉ						23,19
	CELK.HMOTN						177,81 KG

OZN. PRVKU	SCHÉMA PRVKU	POPIS PRVKU

Z.60

PŮDORYS-ROZNÁŠECÍ KONSTRUKCE POD VZT JEDNOTKU Č.04

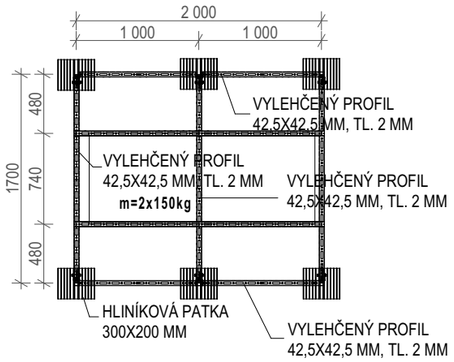

DOPLŇUJÍCÍ INFORMACE

HMOTNOST JEDNOTKY VČETNĚ NÁPLNĚ	100 KG
ROZMĚRY JEDNOTKY (Š,H,V)	1500 X 920 X 1000 MM
POTŘEBNÉ PŘITÍŽENÍ KONSTRUKCE	185 KG (30 KG/PATKA)

V NÁVRHU JE UVAŽOVÁNO S TĚMITO PARAMETRY

Zatížení sněhem: Sněhová oblast IV

Zatížení větrem: Oblast II, kategorie terénu III, výška nad zemí 28,0 m

POPIS KONSTRUKCE

Popis konstrukce: Konstrukce je tvořená prostorovou rámovou konstrukcí sestávající ze 3 příčných rámů s 6 stojkami ztužených šikmými nosníky v obou směrech. Každá stojka je uložena na roznášecí patku. Na příčné rámy je přichycena dvojice podélných nosníků pro uložení VZT jednotky.

Kotvení: Konstrukce je umístěna na střeše objektu, do které není až na výjimky dovolené kotvit, proto je navrženo použití systémového řešení pomocí střešních roznášecích patek. Pro zajištění stability konstrukce je nutné patky přitížit zátěží o celkové hmotnosti viz popis výše.

VŠECHNY OCELOVÉ VYLEHČENÉ PROFILY JSOU OPATŘENY ANTIKOROZNÍ OCHRANOU, ŽÁROVÉ ZINKOVÁNÍ (HOŘČÍK,ZINEK)

MONTOVANÉ SPOJE BEZ SVAŘOVÁNÍ

ČÍSLO PRVKU	PROFIL	PODLAŽÍ	KUSŮ CELKEM	ROZMĚR		HMOTNOST	
				PRVKU	CELKEM	JEDNOTK.	CELKOVÁ
				(m;m²)	(bm;m²)	(kg;bm)	(kg)
	VŠECHNY OCELOVÉ VYLEHČENÉ PROFILY V POPISU VČETNĚ HLINÍKOVÝCH PATEK		2 (SESTAVY)			102,55	205,1
	HMOTNOST CELKEM						205,1 KG
	15% KOTVENÍ A SPOJOVACÍ MATERIÁL						30,76 KG
	CELK. HMOTN						235,86 KG

OZN. PRVKU	SCHÉMA PRVKU	POPIS PRVKU

Z.61

PŮDORYS-ROZNÁŠECÍ KONSTRUKCE POD VZT JEDNOTKU Č.05

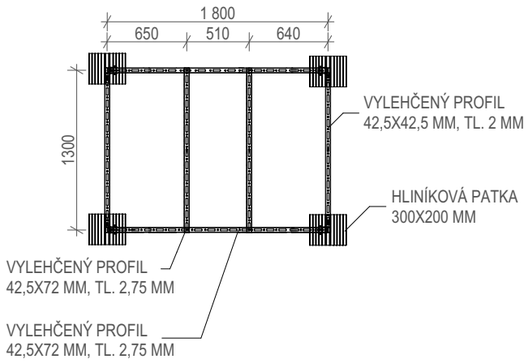

DOPLŇUJÍCÍ INFORMACE

HMOTNOST JEDNOTKY VČETNĚ NÁPLNĚ	250 KG
ROZMĚRY JEDNOTKY (Š,H,V)	2000 X 920 X 740 MM
POTŘEBNÉ PŘITÍŽENÍ KONSTRUKCE	230 KG (58 KG/PATKA)

V NÁVRHU JE UVAŽOVÁNO S TĚMITO PARAMETRY

Zatížení sněhem: Sněhová oblast IV

Zatížení větrem: Oblast II, kategorie terénu III, výška nad zemí 28,0 m

POPIS KONSTRUKCE

Popis konstrukce: Konstrukce je tvořená prostorovou rámovou konstrukcí sestávající ze 2 příčných rámů s 4 stojkami ztužených šikmými nosníky v obou směrech. Každá stojka je uložena na roznášecí patku. Na příčné rámy je přichycena dvojice podélných nosníků pro uložení VZT jednotky.

Kotvení: Konstrukce je umístěna na střeše objektu, do které není až na výjimky dovolené kotvit, proto je navrženo použití systémového řešení pomocí střešních roznášecích patek. Pro zajištění stability konstrukce je nutné patky přitížit zátěží o celkové hmotnosti viz popis výše.

VŠECHNY OCELOVÉ VYLEHČENÉ PROFILY JSOU OPATŘENY ANTIKOROZNÍ OCHRANOU, ŽÁROVÉ ZINKOVÁNÍ (HOŘČÍK,ZINEK)
MONTOVANÉ SPOJE BEZ SVAŘOVÁNÍ

ČÍSLO PRVKU	PROFIL	PODLAŽÍ	KUSŮ CELKEM	ROZMĚR		HMOTNOST	
				PRVKU	CELKEM	JEDNOTK.	CELKOVÁ
				(m;m²)	(bm;m²)	(kg;bm)	(kg)
1	VŠECHNY OCELOVÉ VYLEHČENÉ PROFILY V POPISU VČETNĚ HLINÍKOVÝCH PATEK		4 (SESTAVY)			76,67	306,70
	HMOTNOST CELKEM						306,70 KG
	15% KOTVENÍ A SPOJOVACÍ MATERIÁL						46,00 KG
	CELK. HMOTN						352,70 KG

OZN. PRVKU	SCHÉMA PRVKU	POPIS PRVKU

Z.62

PŮDORYS-ROZNÁŠECÍ KONSTRUKCE POD VZT JEDNOTKU Č.06

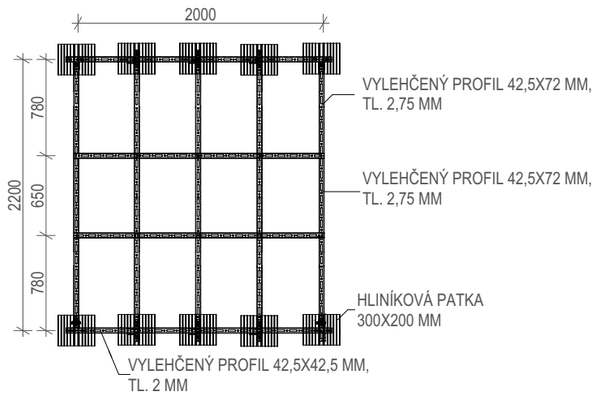

DOPLŇUJÍCÍ INFORMACE

HMOTNOST JEDNOTKY VČETNĚ NÁPLNĚ	500 KG
ROZMĚRY JEDNOTKY (Š,H,V)	2000 X 1840 X 740 MM
POTŘEBNÉ PŘITÍŽENÍ KONSTRUKCE	430 KG (43 KG/PATKA)

V NÁVRHU JE UVAŽOVÁNO S TĚMITO PARAMETRY

Zatížení sněhem: Sněhová oblast IV

Zatížení větrem: Oblast II, kategorie terénu III, výška nad zemí 28,0 m

POPIS KONSTRUKCE

Popis konstrukce: Konstrukce je tvořená prostorovou rámovou konstrukcí sestávající ze 5 příčných rámů s 10 stojkami ztužených šikmými nosníky v obou směrech. Každá stojka je uložena na roznášecí patku. Na příčné rámy je přichycena dvojice podélných nosníků pro uložení VZT jednotky.

Kotvení: Konstrukce je umístěna na střeše objektu, do které není až na výjimky dovolené kotvit, proto je navrženo použití systémového řešení pomocí střešních roznášecích patek. Pro zajištění stability konstrukce je nutné patky přitížit zátěží o celkové hmotnosti viz popis výše

VŠECHNY OCELOVÉ VYLEHČENÉ PROFILY JSOU OPATŘENY ANTIKOROZNÍ OCHRANOU, ŽÁROVÉ ZINKOVÁNÍ (HOŘČÍK,ZINEK)

MONTOVANÉ SPOJE BEZ SVAŘOVÁNÍ

ČÍSLO PRVKU	PROFIL	PODLAŽÍ	KUSŮ CELKEM	ROZMĚR		HMOTNOST	
				PRVKU	CELKEM	JEDNOTK.	CELKOVÁ
				(m;m²)	(bm;m²)	(kg;bm)	(kg)
1	VŠECHNY OCELOVÉ VYLEHČENÉ PROFILY V POPISU VČETNĚ HLINÍKOVÝCH PATEK		2 (SESTAVY)			163,0	326,0
	HMOTNOST CELKEM						326,00 KG
	15% KOTVENÍ A SPOJOVACÍ MATERIÁL						48,90 KG
	CELK. HMOTN						374,90 KG

OZN. PRVKU	SCHÉMA PRVKU	POPIS PRVKU

Z.63

PŮDORYS
ROZNÁŠECÍ KONSTRUKCE POD 2 X VZT JEDNOTKU SPLIT

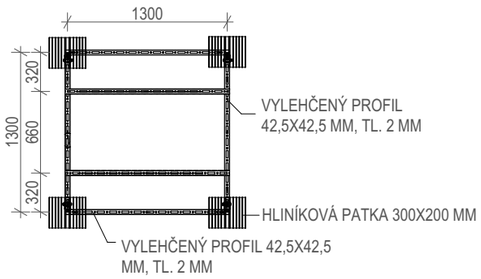

DOPLŇUJÍCÍ INFORMACE

HMOTNOST JEDNOTKY VČETNĚ NÁPLNĚ	2 X 67 KG
ROZMĚRY JEDNOTKY (Š,H,V)	950 X 355 X 943 MM
POTŘEBNÉ PŘITÍŽENÍ KONSTRUKCE	BEZ PŘITÍŽENÍ

SYSTÉMOVÁ OCELOVÁ RÁMOVÁ KONSTRUKCE POD 2 X SPLIT JEDNOTKU NAD SEBOU.
ROZMĚRY OCELOVÉ KONSTRUKCE 1300 X 1300 MM.
KAŽDÁ STOJKA JE ULOŽENA NA ROZNÁŠECÍ PATKU.
KONSTRUKCE JE UMÍSTĚNA NA STŘEŠE OBJEKTU, DO KTERÉ NENÍ AŽ NA VYJÍMKY DOVOLENÉ KOTVIT, PROTO JE NAVRŽENO POUŽITÍ SYSTÉMOVÉHO ŘEŠENÍ POMOCÍ STŘEŠNÍCH ROZNÁŠECÍCH PATEK.

VŠECHNY OCELOVÉ VYLEHČENÉ PROFILY JSOU OPATŘENY ANTIKOROZNÍ OCHRANOU, ŽÁROVÉ ZINKOVÁNÍ (HOŘČÍK,ZINEK)

MONTOVANÉ SPOJE BEZ SVAŘOVÁNÍ

ČÍSLO PRVKU	PROFIL	PODLAŽÍ	KUSŮ CELKEM	ROZMĚR		HMOTNOST	
				PRVKU	CELKEM	JEDNOTK.	CELKOVÁ
				(m;m²)	(bm;m²)	(kg;bm)	(kg)
1	VŠECHNY OCELOVÉ VYLEHČENÉ PROFILY V POPISU VČETNĚ HLINÍKOVÝCH PATEK		3 (SESTAVY)			106,0	318,0
	HMOTNOST CELKEM						318,0 KG
	15% KOTVENÍ A SPOJOVACÍ MATERIÁL						47,7 KG
	CELK. HMOTN						365,7 KG

OZN. PRVKU	SCHÉMA PRVKU	POPIS PRVKU

Z.64

PŮDORYS-ROZNÁŠECÍ KONSTRUKCE POD 3 X VZT JEDNOTKU SPLIT

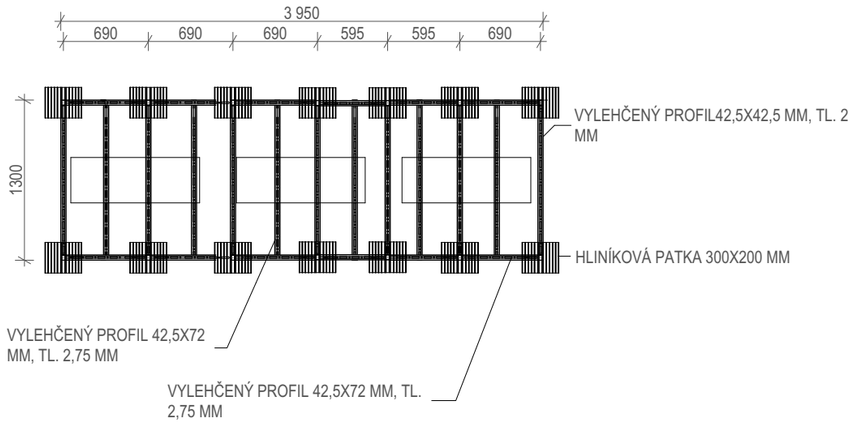

DOPLŇUJÍCÍ INFORMACE

HMOTNOST JEDNOTKY VČETNĚ NÁPLNĚ	3 X 111 KG
ROZMĚRY JEDNOTKY (Š,H,V)	1050 X 370 X 1338 MM
POTŘEBNÉ PŘITÍŽENÍ KONSTRUKCE	BEZ PŘITÍŽENÍ

SYSTÉMOVÁ OCELOVÁ RÁMOVÁ KONSTRUKCE POD 3 X SPLIT JEDNOTKU.
ROZMĚRY OCELOVÉ KONSTRUKCE 3950 X 1300 MM.
KAŽDÁ STOJKA JE ULOŽENA NA ROZNÁŠECÍ PATKU.
KONSTRUKCE JE UMÍSTĚNA NA STŘEŠE OBJEKTU, DO KTERÉ NENÍ AŽ NA VYJÍMKY DOVOLENÉ KOTVIT, PROTO JE NAVRŽENO POUŽITÍ SYSTÉMOVÉHO ŘEŠENÍ POMOCÍ STŘEŠNÍCH ROZNÁŠECÍCH PATEK.

VŠECHNY OCELOVÉ VYLEHČENÉ PROFILY JSOU OPATŘENY ANTIKOROZNÍ OCHRANOU, ŽÁROVÉ ZINKOVÁNÍ (HOŘČÍK,ZINEK)

MONTOVANÉ SPOJE BEZ SVAŘOVÁNÍ

ČÍSLO PRVKU	PROFIL	PODLAŽÍ	KUSŮ CELKEM	ROZMĚR		HMOTNOST	
				PRVKU	CELKEM	JEDNOTK.	CELKOVÁ
				(m;m²)	(bm;m²)	(kg;bm)	(kg)
1	VŠECHNY OCELOVÉ PROFILY		1 (SESTAVA)				168,30
	HMOTNOST CELKEM						168,30 KG
	15% KOTVENÍ A SPOJOVACÍ MATERIÁL						25,25 KG
	CELK. HMOTN						193,55 KG

OZN. PRVKU	SCHÉMA PRVKU	POPIS PRVKU

Z.65

POHLED A1-OCELOVÁ STĚNA S PLETIVEM NA ZÁSOBOVACÍ RAMPĚ

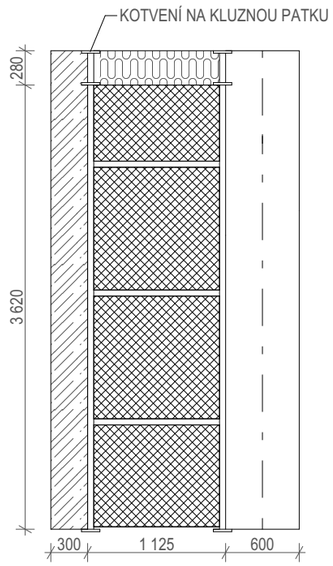

POHLED A2-OCELOVÁ STĚNA S PLETIVEM NA ZÁSOBOVACÍ RAMPĚ

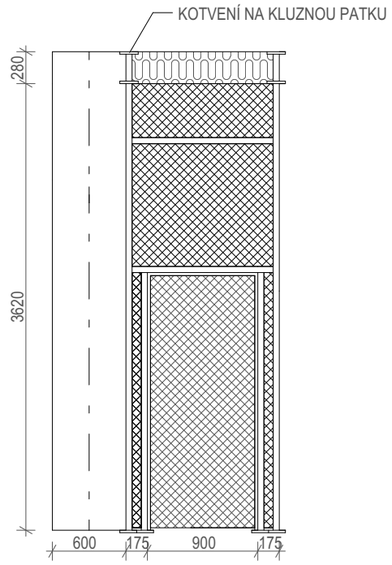

PŮDORYS-OCELOVÁ STĚNA S PLETIVEM NA ZÁSOBOVACÍ RAMPĚ

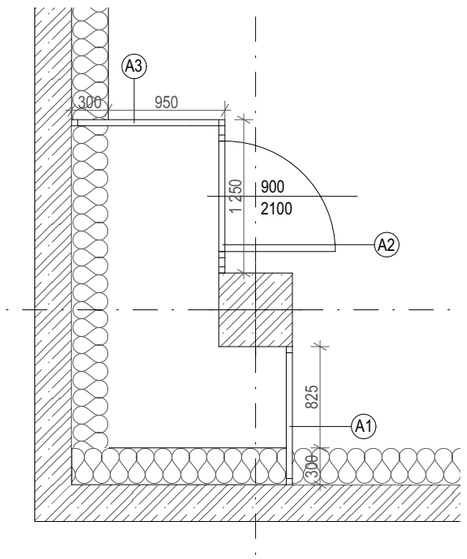

POHLED A3-OCELOVÁ STĚNA S PLETIVEM NA ZÁSOBOVACÍ RAMPĚ

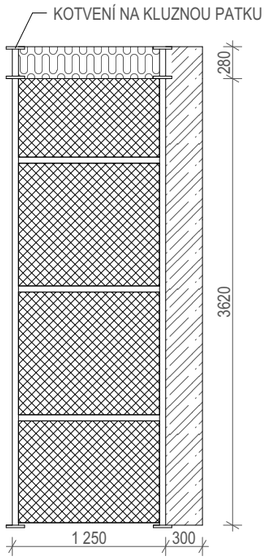

POVRCHOVÁ ÚPRAVA - RAL (DLE VÝBĚRU ARCHITEKTA)

POZN. DVEŘE VČETNĚ VYBAVENÍ JSOU SOUČÁSTÍ DODÁVKY

ČÍSLO PRVKU	PROFIL	PODLAŽÍ	KUSŮ CELKEM	ROZMĚR		HMOTNOST	
				PRVKU	CELKEM	JEDNOTK.	CELKOVÁ
				(m;m²)	(bm;m²)	(kg;bm)	(kg)
1	JEKL PROFIL 50/50/4				10,87	5,3	57,61
					14,30	5,3	75,79
					11,25	5,3	59,62
2	DRÁTĚNÁ SÍŤ S OKY 50/50/3				3,71	2,16	8,01
					4,16	2,16	8,98
					4,16	2,16	8,98
3	NEREZOVÁ PATKA 150/150 OTVOR 50/50		14			1,34	18,76
	HMOTNOST CELKEM						237,75 KG
	15% KOTVENÍ A ZTRATNÉ						35,66 KG
	CELK. HMOTN						273,41 KG

OZN. PRVKU	SCHÉMA PRVKU	POPIS PRVKU

Z.66

POHLED A1-OCELOVÁ STĚNA S PLETIVEM NA ZÁSOBOVACÍ RAMPĚ, NEČISTÁ RAMPA

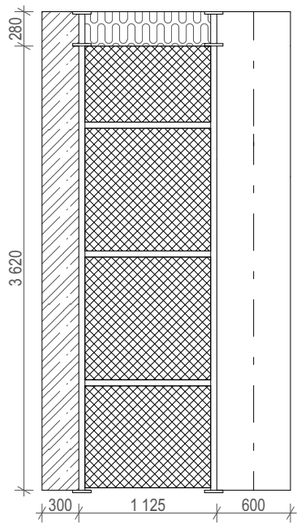

POHLED A2-OCELOVÁ STĚNA S PLETIVEM NA ZÁSOBOVACÍ RAMPĚ, NEČISTÁ RAMPA

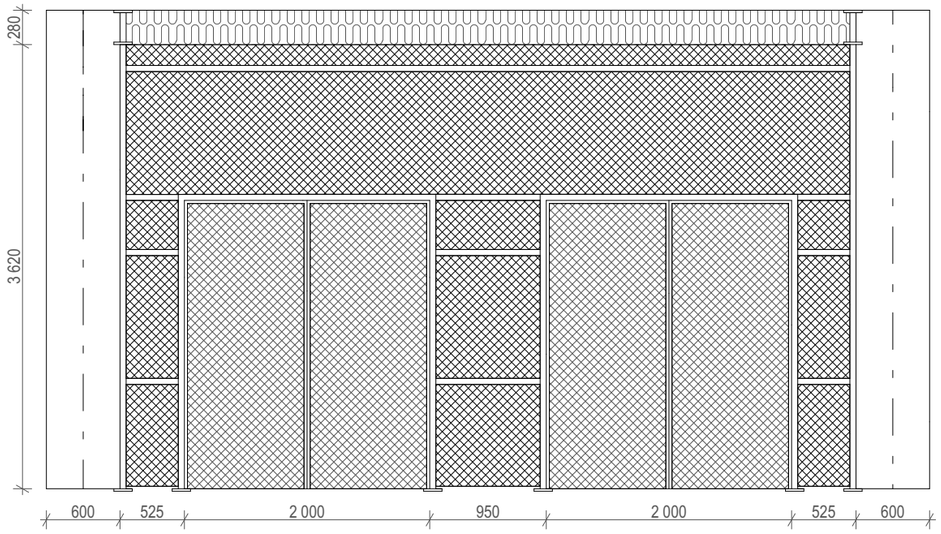

POVRCHOVÁ ÚPRAVA - RAL (DLE VÝBĚRU ARCHITEKTA)

PŮDORYS-OCELOVÁ STĚNA S PLETIVEM NA ZÁSOBOVACÍ RAMPĚ, NEČISTÁ RAMPA

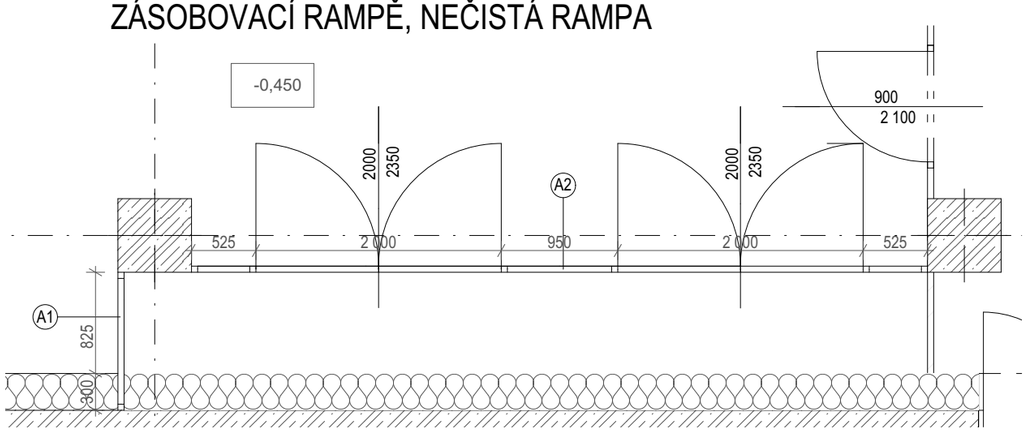

POVRCHOVÁ ÚPRAVA - RAL (DLE VÝBĚRU ARCHITEKTA)

POZN. DVEŘE VČETNĚ VYBAVENÍ JSOU SOUČÁSTÍ DODÁVKY

ČÍSLO PRVKU	PROFIL	PODLAŽÍ	KUSŮ CELKEM	ROZMĚR		HMOTNOST	
				PRVKU	CELKEM	JEDNOTK.	CELKOVÁ
				(m;m²)	(bm;m²)	(kg;bm)	(kg)
1	JEKL PROFIL 50/50/4				10,87	5,3	57,61
					32,60	5,3	172,78
2	DRÁTĚNÁ SÍŤ S OKY 50/50/3				4,07	2,16	8,79
					21,35	2,16	46,11
3	NEREZOVÁ PATKA 150/150 OTVOR 50/50		12			1,34	16,08
	HMOTNOST CELKEM						301,37 KG
	15% KOTVENÍ A ZTRATNÉ						45,20 KG
	CELK. HMOTN						346,57 KG

OZN. PRVKU	SCHÉMA PRVKU	POPIS PRVKU

Z.67

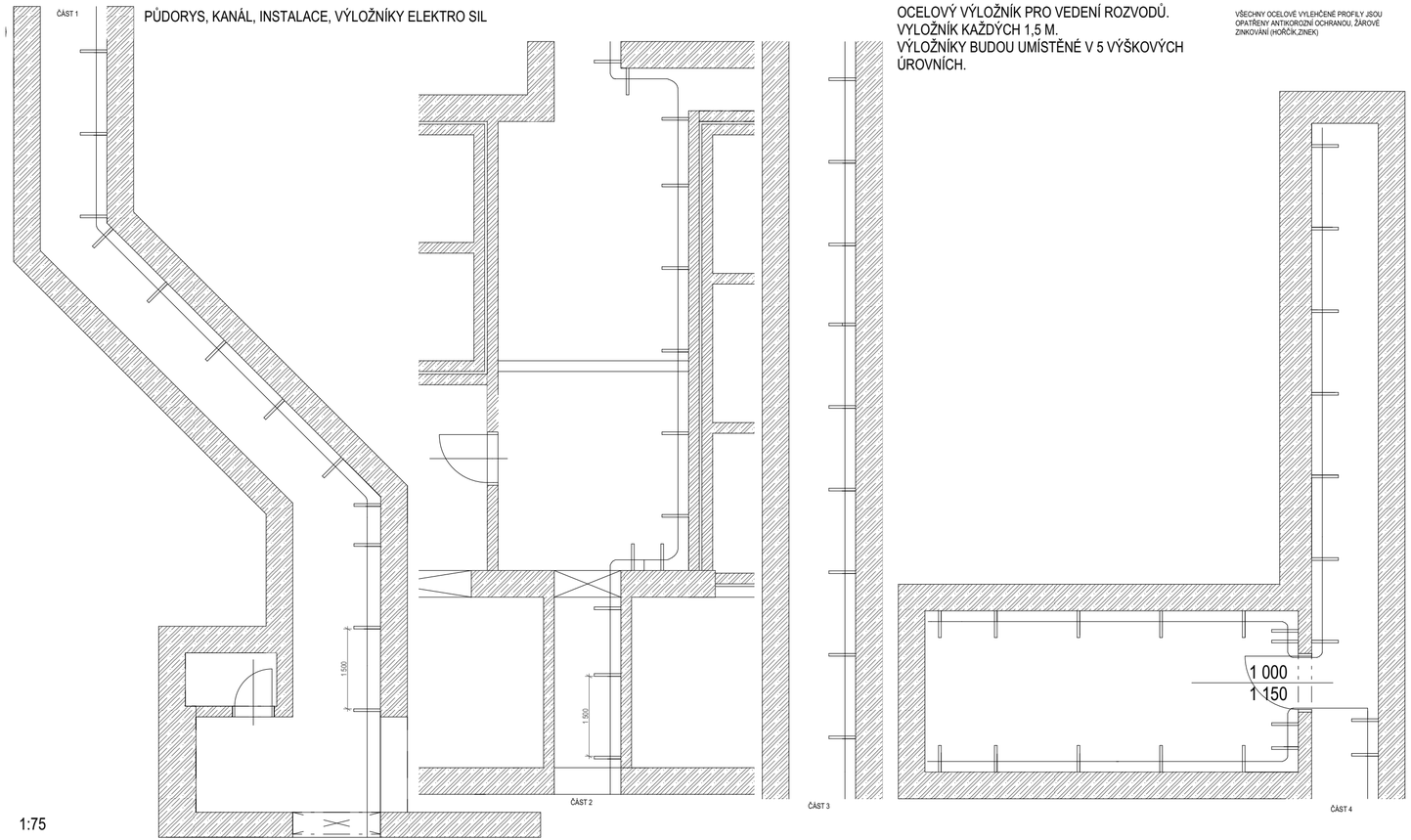

Povrchová úprava: žárově pozinkováno / galvanicky pozinkováno
Montované spoje bez svařování

ČÍSLO PRVKU	PROFIL	PODLAŽÍ (PATRO KANÁLU)	KUSŮ CELKEM	ROZMĚR		HMOTNOST	
				PRVKU	CELKEM	JEDNOTK.	CELKOVÁ
				(m;m²)	(bm;m²)	(kg;bm)	(kg)
1	OCELOVÝ PROFIL (KONZOLE) 27/18 x 500 MM, POZINK		129			3	387,00
			14			3	42,00
2	OCELOVÝ PROFIL (NOSNÍKOVÝ VÝLOŽNÍK), POZINK		143			1,18	168,74
	HMOTNOST CELKOVÁ						597,74
	15% KOTVENÍ A ZTRATNÉ						89,66
	CELK.HMOTN						687,40 KG

OZN. PRVKU	SCHÉMA PRVKU	POPIS PRVKU

Z.68

PŮDORYS- KVĚTNÍK

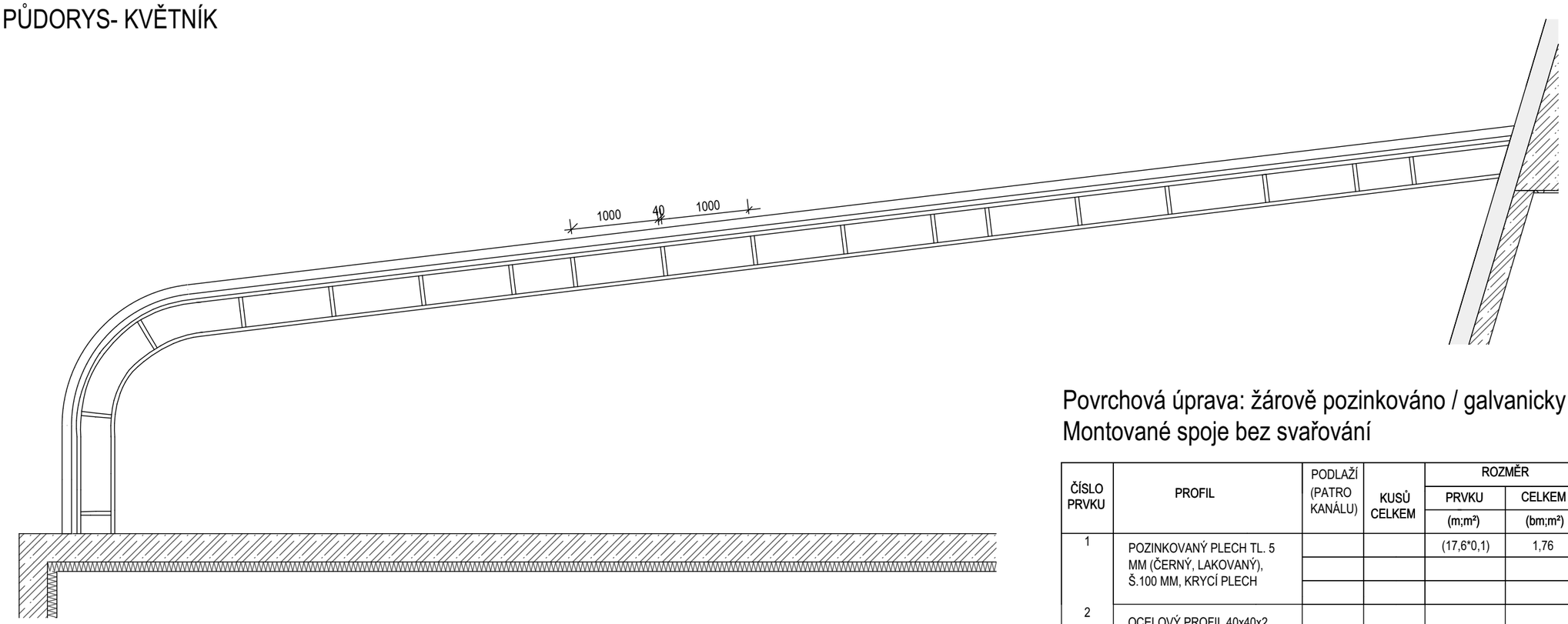

Povrchová úprava: žárově pozinkováno / galvanicky pozinkováno
Montované spoje bez svařování

ČÍSLO PRVKU	PROFIL	PODLAŽÍ (PATRO KANÁLU)	KUSŮ CELKEM	ROZMĚR		HMOTNOST	
				PRVKU	CELKEM	JEDNOTK.	CELKOVÁ
				(m;m²)	(bm;m²)	(kg;bm)	(kg)
1	POZINKOVANÝ PLECH TL. 5 MM (ČERNÝ, LAKOVANÝ), Š.100 MM, KRYCÍ PLECH			(17,6*0,1)	1,76	1 m2=39,11 KG	68,83
						1 m2=39,11 KG	
						1 m2=39,11 KG	
2	OCELOVÝ PROFIL 40x40x2 MM (RÁM,SVAŘENEC)					1 mb=2,35 KG	
						1 mb=2,35 KG	
				(0,32*18)*2	11,5	1 mb=2,35 KG	27,02
3	OCELOVÝ PROFIL 40x40x2 MM (RÁM,SVAŘENEC)				16,8	1 mb=2,35 KG	39,48
					17,6	1 mb=2,35 KG	41,36
					17,6	1 mb=2,35 KG	41,36
4	OCELOVÝ PROFIL 40x40x2 MM (RÁM,SVAŘENEC)				16,8	1 mb=2,35 KG	39,48
					17,6	1 mb=2,35 KG	41,36
					17,6	1 mb=2,35 KG	41,36
5	POZINKOVANÝ PLECH TL. 2 MM (ČERNÝ, LAKOVANÝ)PODESTOVÝ PLECH KVĚTINÁČŮ			(17,6*0,4)	7,04	1 m2=16 KG	112,64
						1 m2=16 KG	
6	POZINKOVANÝ PLECH TL. 2 MM (ČERNÝ, LAKOVANÝ), OBAL STYČNÍCH PLOCH KVĚTINÁČŮ			**(16,8*0,725)**	**12,18**	1 m2=16 KG	194,88
				(17,6*1,05)	18,48	1 m2=16 KG	295,68
				(17,6*0,325)	5,72	1 m2=16 KG	91,52
	HMOTNOST CELKOVÁ						1034,97
	15% KOTVENÍ, ZTRATNÉ						152,24
	CELK.HMOTN						1187,21 KG

OZN. PRVKU	SCHÉMA PRVKU	POPIS PRVKU

Z.69

PŮDORYS- KVĚTNÍK U ESKALÁTORŮ

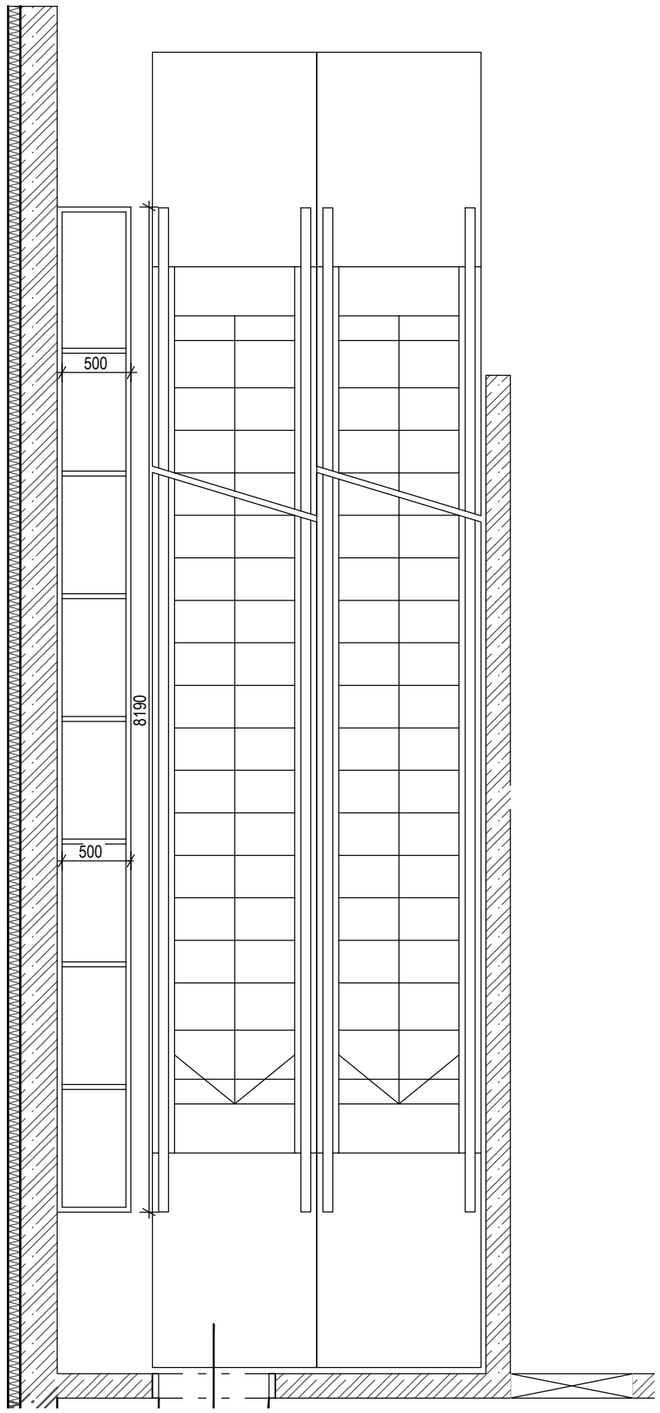

ŘEZ- KVĚTNÍK U ESKALÁTORŮ

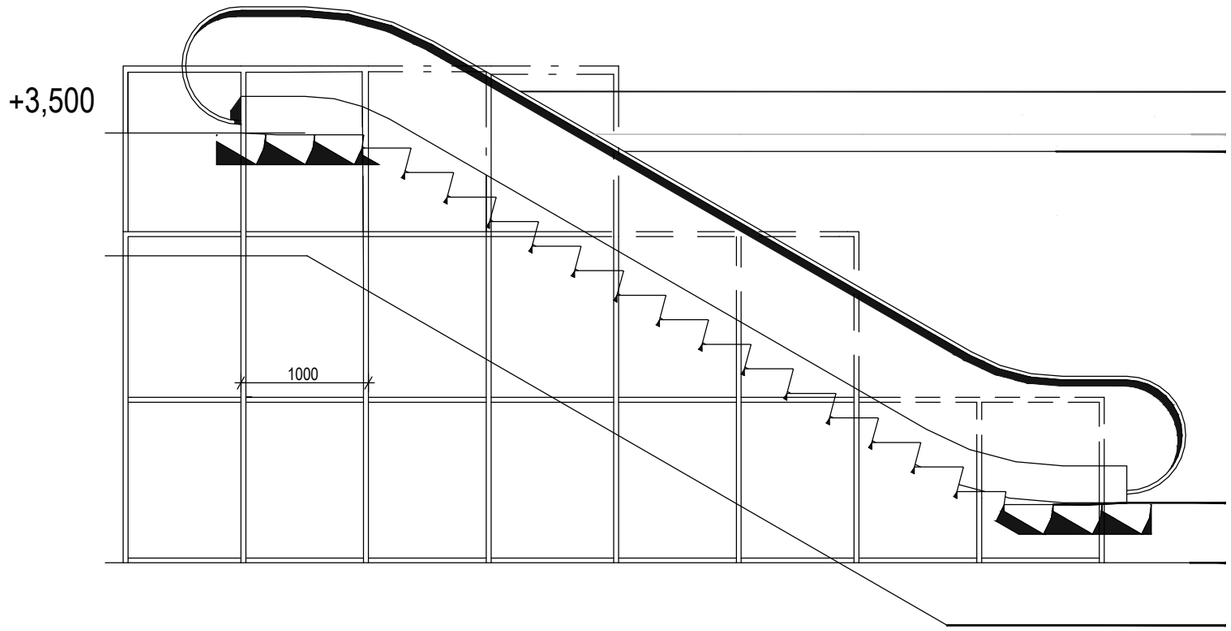

Č. REVIZE	REVIZE	DATUM
01	OPRAVA VÝPOČTU HMOTNOSTI PRVKU	10.10.2025

ČÍSLO PRVKU	PROFIL	PODLAŽÍ (PATRO KANÁLU)	KUSŮ CELKEM	ROZMĚR		HMOTNOST	
				PRVKU	CELKEM	JEDNOTK.	CELKOVÁ
				(m;m²)	(bm;m²)	(kg;bm)	(kg)
1	POZINKOVANÝ PLECH TL. 5 MM (ČERNÝ, LAKOVANÝ), Š.100 MM, KRYCÍ PLECH			(8,19*2)*0,1	1,63	1 m2=39,11 KG	63,74
				(9*0,5)*0,1	0,45	1 m2=39,11 KG	17,59
						1 m2=39,11 KG	
2	OCELOVÝ PROFIL 40x40x2 MM (RÁM,SVAŘENEC)			(28,35*2)	56,7	1 mb=2,35 KG	133,24
				(18*2)	36	1 mb=2,35 KG	84,60
				(8*2)	16	1 mb=2,35 KG	37,60
3	OCELOVÝ PROFIL 40x40x2 MM (RÁM,SVAŘENEC)			(23*0,5)	11,5	1 mb=2,35 KG	27,02
4	POZINKOVANÝ PLECH TL. 2 MM (ČERNÝ, LAKOVANÝ)PODESTOVÝ PLECH KVĚTINÁČŮ			(18*0,5)	9	1 m2=16 KG	144
5	POZINKOVANÝ PLECH TL. 2 MM (ČERNÝ, LAKOVANÝ), OBAL KVĚTINÁČŮ, ZBYTEK REZEVVA			(32)*2	64	1 m2=16 KG	1024
				(2,6)*8	20,8	1 m2=16 KG	332,8
	HMOTNOST CELKOVÁ						1864,59
	15% KOTVENÍ, ZTRATNÉ						279,68
	CELK.HMOTN						2144,27 KG

Povrchová úprava: žárově pozinkováno / galvanicky pozinkováno
Montované spoje bez svařování