II/502 Jičín - ulice Ruská a Poděbradova

VZOROVÝ ŘEZ ODVODŇOVACÍCH ŽLABŮ

BETONOVÝ ŽLAB ŠTĚRBINOVÝ OŽ011 - 15,50 m
PRŮTOČNÝ PROFIL ŽLABŮ: 201 CM²
TŘ. ZATÍŽENÍ: D 400

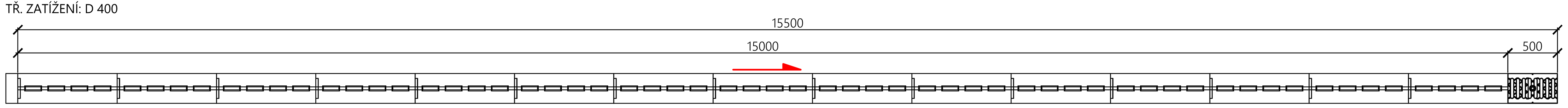

BETONOVÝ ŽLAB ŠTĚRBINOVÝ OŽ012 - 23,50 m
PRŮTOČNÝ PROFIL ŽLABŮ: 201 CM²
TŘ. ZATÍŽENÍ: D 400

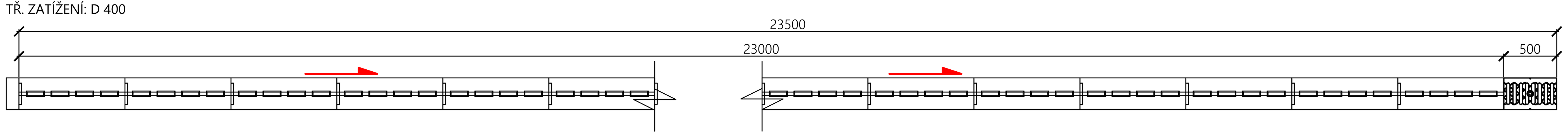

BETONOVÝ ŽLAB ŠTĚRBINOVÝ OŽ013 - 20,00 m
PRŮTOČNÝ PROFIL ŽLABŮ: 201 CM²
TŘ. ZATÍŽENÍ: D 400

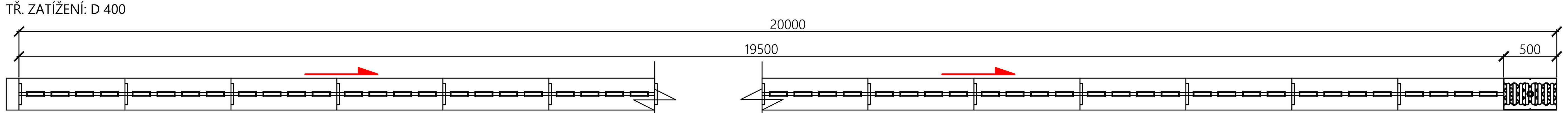

TYP BŽŠ

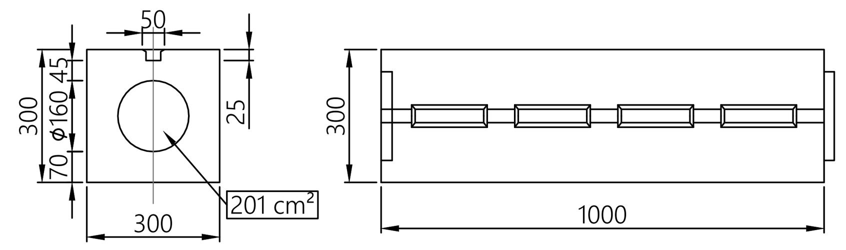

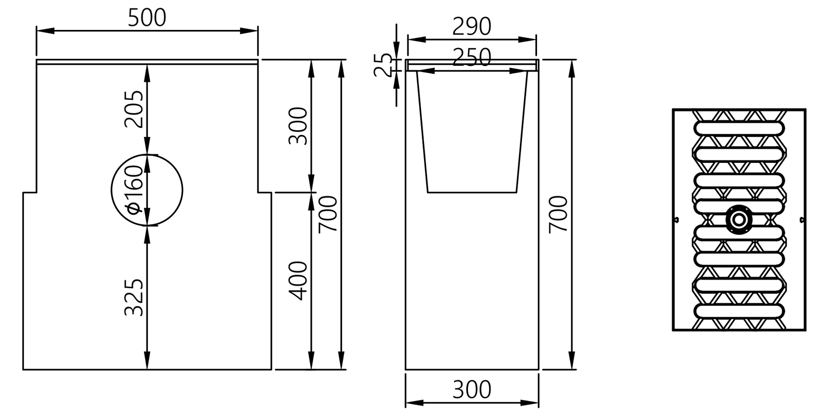

LEGENDA :

- ODVODŇOVACÍ ŽLAB PRŮBĚŽNÝ BEZ SPÁDU S LITINOVÝM ROŠTĚM L=1000mm, TŘ. ZATÍŽENÍ D400 (TYP 010)
- ODVODŇOVACÍ ŽLAB PRŮBĚŽNÝ BEZ SPÁDU S LITINOVÝM ROŠTĚM L=1000mm, TŘ. ZATÍŽENÍ B125 (TYP 01)
- BETONOVÝ ŽLAB ŠTĚRBINOVÝ PRŮBĚŽNÝ BEZ SPÁDU PŘERUŠOVANÝ L=1000mm, TŘ. ZATÍŽENÍ D400
- ODVODŇOVACÍ ŽLAB PRŮBĚŽNÝ BEZ SPÁDU S LITINOVÝM ROŠTĚM L=500mm, TŘ. ZATÍŽENÍ D400 (TYP 05)
- ODVODŇOVACÍ ŽLAB PRŮBĚŽNÝ BEZ SPÁDU S LITINOVÝM ROŠTĚM L=500mm, TŘ. ZATÍŽENÍ B125 (TYP 05)
- VPUSŤOVÝ DÍL S INTEGROVANÝM TĚSNĚNÍM L=500mm, TŘ. ZATÍŽENÍ D400
- KOMBINOVANÁ ČELNÍ STĚNA (ČELO)
- ZÁSLEPKA (PERO/ DRÁŽKA)
- SMĚR ODVODNĚNÍ

LINIE ŽLABU OŽ001 - 5,50 m
PRŮTOČNÝ PROFIL ŽLABŮ: 143 CM²
KRYTY: TVÁRNÁ LITINA, PŘÍČNÉ ŠTĚRBINY SW14 (mm)
TŘ. ZATÍŽENÍ: D 400

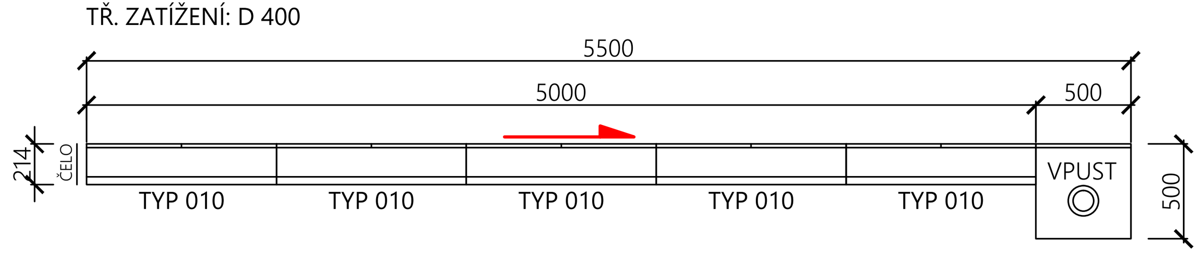

LINIE ŽLABŮ OŽ003; 006; 007 - 1,50 m
PRŮTOČNÝ PROFIL ŽLABŮ: 89 CM²
KRYTY: OCELOVÝ ZN POROROŠT S OKY 30 × 10 mm
TŘ. ZATÍŽENÍ: B 125

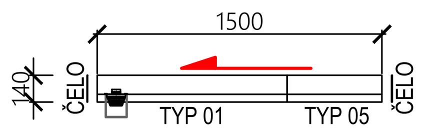

TYP 010

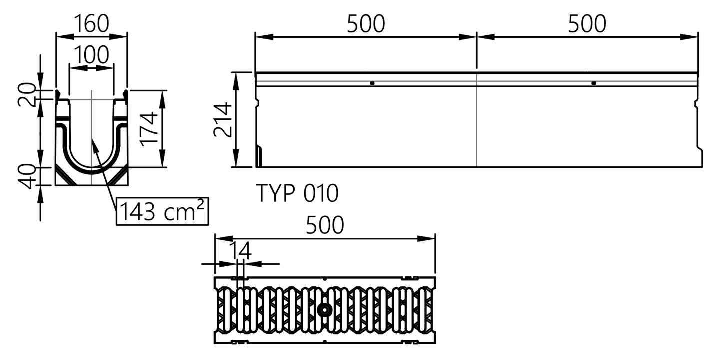

KRYT D 400 ŠTĚRBINY SW 14 (mm)

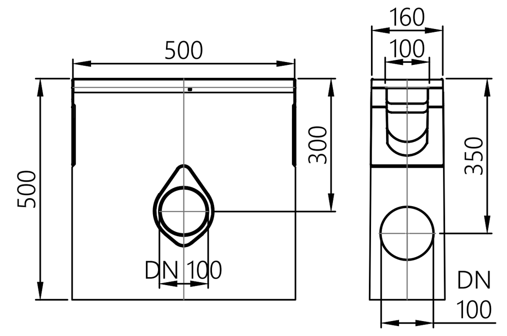

LINIE ŽLABŮ OŽ002; 008 - 3,50 m
PRŮTOČNÝ PROFIL ŽLABŮ: 143 CM²
KRYTY: TVÁRNÁ LITINA, PŘÍČNÉ ŠTĚRBINY SW14 (mm)
TŘ. ZATÍŽENÍ: D 400

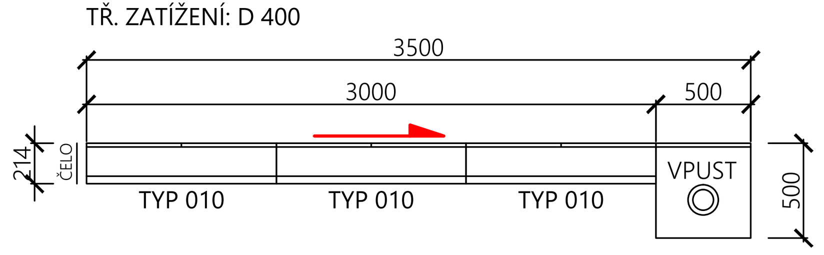

LINIE ŽLABŮ OŽ009 - 2,00 m
PRŮTOČNÝ PROFIL ŽLABŮ: 89 CM²
KRYTY: OCELOVÝ ZN POROROŠT S OKY 30 × 10 mm
TŘ. ZATÍŽENÍ: B 125

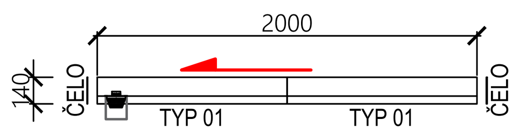

TYP 01

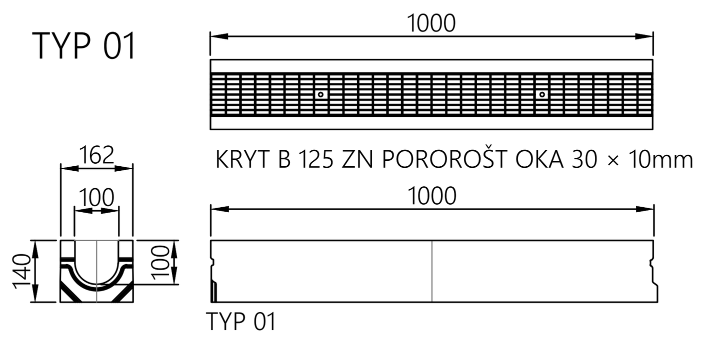

LINIOVÝ ODVODŇOVACÍ ŽLAB Š. 160mm
S LITINOVÝM ROŠTĚM TŘ. ZATÍŽENÍ D400

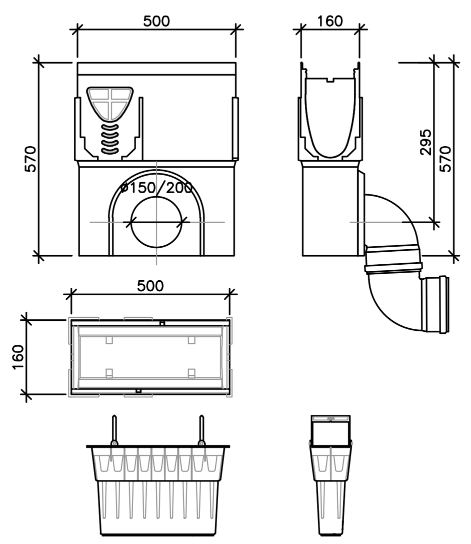

POKLÁDKA ŽLABŮ :

- ŽLABY SPOJOVAT NA SRAZ, SPOJ PERO - DRÁŽKA
- ŽLABY UKLÁDAT DO BETONOVÉHO LOŽE DLE PŘILOŽENÉHO DETAILU NEBO DLE POKYNŮ DODAVATELE
- POKLÁDKU ŽLABŮ ZAČÍT OD MÍSTA VÝTOKU (NEJNIŽŠÍ MÍSTO) A DÁLE POKRAČOVAT PROTI SMĚRU TOKU
- VRCHNÍ HRANA MŘÍŽKY MUSÍ BÝT ULOŽENA 3-5mm POD ÚROVNÍ PŘILEHLÉ PLOCHY
- PÁSMO DO 1m KOLEM ŽLABU JE TŘEBA ZHUTNIT LEHKOU TECHNIKOU
- DLAŽBU V OKOLÍ ŽLABŮ UKLÁDAT DO BETONOVÉHO LOŽE

LINIE ŽLABŮ OŽ004 - 6,00 m
PRŮTOČNÝ PROFIL ŽLABŮ: 143 CM²
KRYTY: TVÁRNÁ LITINA, PŘÍČNÉ ŠTĚRBINY SW14 (mm)
TŘ. ZATÍŽENÍ: D 400

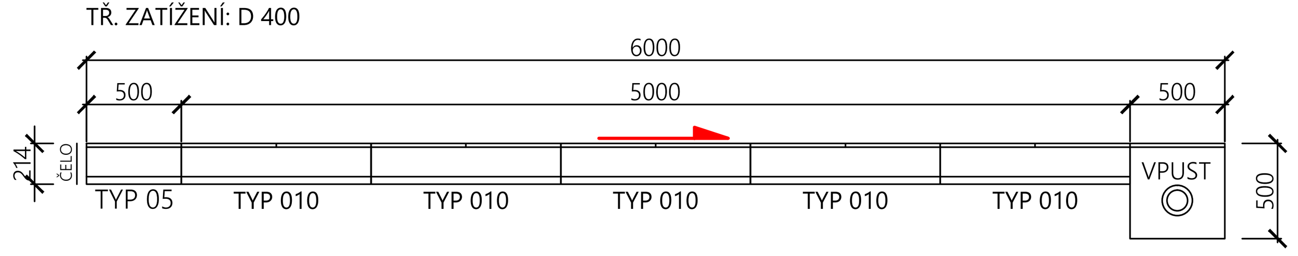

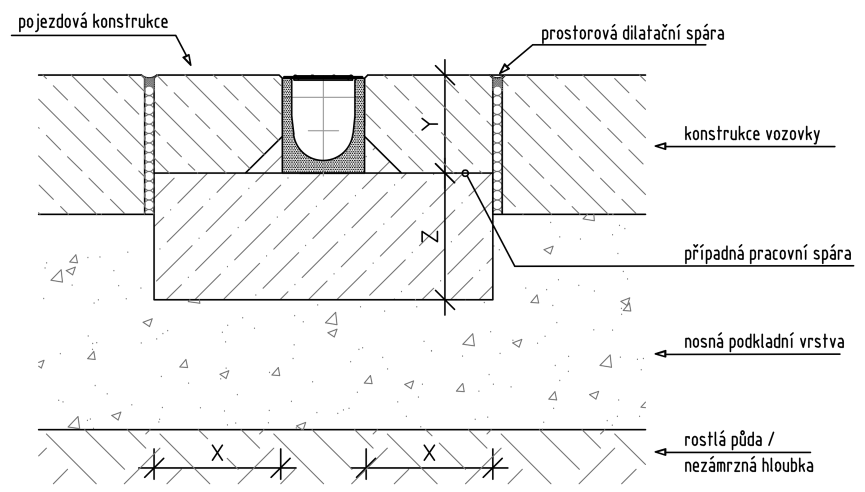

Třída zatížení	(dle DIN EN 1433)	D 400
Minimální kvalita betonu	(dle DIN EN 206-1)	C 20/25
Základní rozměr	X	≥ 20
	Y	Stavební výška žlabu
	Z	≥ 20

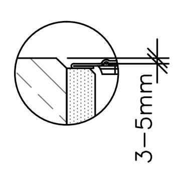

LINIE ŽLABŮ OŽ005 - 3,00 m
PRŮTOČNÝ PROFIL ŽLABŮ: 143 CM²
KRYTY: TVÁRNÁ LITINA, PŘÍČNÉ ŠTĚRBINY SW14 (mm)
TŘ. ZATÍŽENÍ: D 400

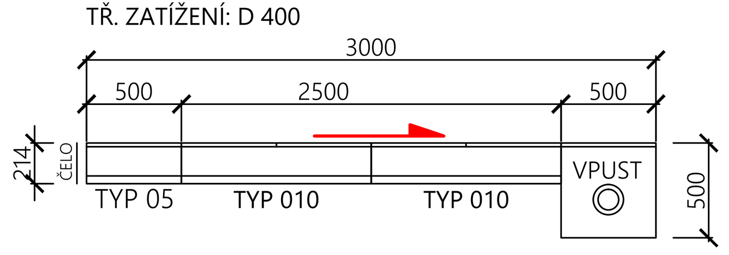

VZOR ULOŽENÍ PRO TŘ. D400
ASFALTOBETON, ULOŽENÍ U OBRUBY

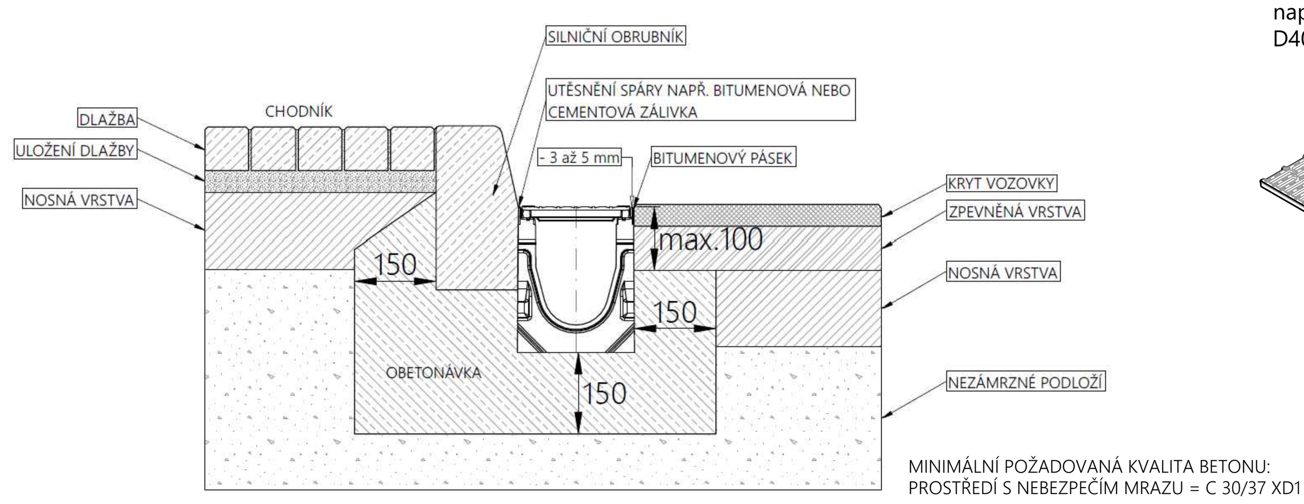

MINIMÁLNÍ POŽADOVANÁ KVALITA BETONU:
PROSTŘEDÍ S NEBEZPEČÍM MRAZU = C 30/37 XD1

např. LITINOVÝM ROŠTĚM TŘ. ZATÍŽENÍ D400

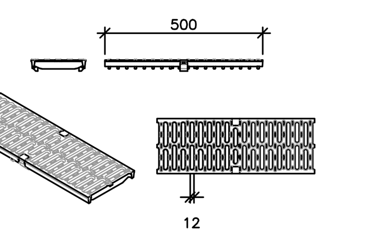

LINIE ŽLABŮ OŽ010; 015 - 4,00 m
PRŮTOČNÝ PROFIL ŽLABŮ: 143 CM²
KRYTY: TVÁRNÁ LITINA, PŘÍČNÉ ŠTĚRBINY SW14 (mm)
TŘ. ZATÍŽENÍ: D 400

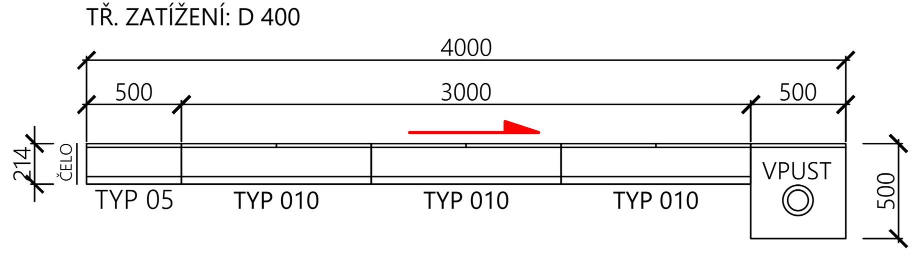

LINIE ŽLABŮ OŽ014 - 2,50 m
PRŮTOČNÝ PROFIL ŽLABŮ: 143 CM²
KRYTY: TVÁRNÁ LITINA, PŘÍČNÉ ŠTĚRBINY SW14 (mm)
TŘ. ZATÍŽENÍ: D 400

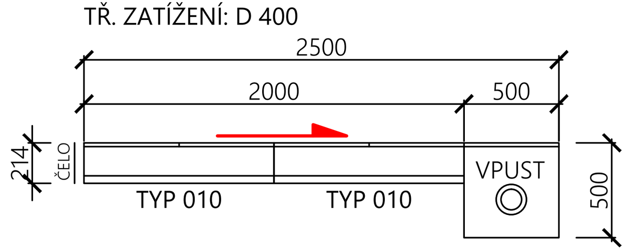

TABULKA PŘÍPOJEK OD ŽLABŮ

Označení odvodňovacího žalabu	Číslo přípojky	Profil přípojky DN	Materiál přípojky	Kóta mříže	Kóta dna	Kóta lomu (LB)	Kóta napojení	svislá délka potrubí (m)	vodorovná délka potrubí; dolní část (m)	Spád (‰)	Podbetonování C12/15 (m3)	Linie žlabu (celková délka v m)	Odtoková žlabová vpust včetně kalového koše, DLE MAT	žlabový dílec šířky160mm (stavební délky 1000mm)	žlabový dílec šířky 160mm (stavební délky 500mm)	žlabový dílec šířky162mm (stavební délky 1000mm)	žlabový dílec šířky162mm (stavební délky 500mm)	ŽB žlabový dílec šířky 300mm (stavební délky 1000mm)	mříž (kryt) třídy zatížení B125 (dl. m)	mříž (kryt) třídy zatížení D400 (dl. m)	mříž (kryt) třídy zatížení D400 (dl. m)	Čelní stěna	Nátrubek DN150	Odbočka 45° 150/150	Oblouk segmentový 45° DN150	Navrtávací odbočka pro kanalizační přípojku DN150	Průchodka DN150	Vložka do průchodky DN150	Způsob napojení	Poznámka
OŽ001	DP-OŽ1	160	PVC-U	270,05	269,67	268,77	267,59	0,90	8,15	145	0,25	5,5	1	5							5,5	2	1		4	1			navrtávka	napojení na stoku E; DN800
OŽ002	DP-OŽ2	160	PVC-U	271,38	271,00	270,10	268,00	0,90	7,85	268	0,25	3,5	1	3							3,5	2	1		4		1	1	odbočka ŠD9-E	napojení do šachty ŠD9-E
OŽ003	DP-OŽ3	160	PVC-U	271,35	270,97	270,07	268,04	0,90	8,20	248	0,25	1,5	1			1			1,5			2	1		5	1			navrtávka	napojení na stoku E; DN800
OŽ004	DP-OŽ4	160	PVC-U	271,00	270,62	269,72	268,07	0,90	10,20	162	0,25	6,0	1	5	1						6,0	2	1		4	1			navrtávka	napojeni na stoku E; DN800
OŽ005	DP-OŽ5	160	PVC-U	271,25	270,87	269,97	268,03	0,90	10,20	190	0,25	3,0	1	2	1						3,0	2	1		4	1			navrtávka	napojeni na stoku E; DN600
OŽ006	DP-OŽ6	160	PVC-U	271,02	270,64	269,34	269,14	1,30	1,05	190	0,25	1,5	1			1			1,5			2	1	1	5				odbočka	napojení na přípojku DP58
OŽ007	DP-OŽ7	160	PVC-U	271,03	270,65	269,75	268,09	0,90	8,90	187	0,25	1,5	1			1			1,5			2	1		4	1			navrtávka	napojeni na stoku E; DN600
OŽ008	DP-OŽ8	160	PVC-U	270,93	270,55	269,65	268,12	0,90	11,45	134	0,25	3,5	1	3							3,5	2	1		4	1			navrtávka	napojeni na stoku E; DN600
OŽ009	DP-OŽ9	160	PVC-U	271,15	270,77	270,27	268,43	0,50	10,25	180	0,25	2,0	1			1	1		2,0			2	1		4	1			navrtávka	napojeni na stoku E; DN600
OŽ010	DP-OŽ10	160	PVC-U	271,70	271,32	270,85	268,54	0,47	10,50	220	0,25	4,0	1	3	1						4,0	2	1		4	1			navrtávka	napojeni na stoku E; DN600
OŽ011	DP-OŽ11	160	PVC-U	271,91	271,54	270,14	269,43	1,40	2,70	261	0,25	15,5	1					15		15,5		1	1		5	1			navrtávka	napojeni na stoku E; DN600
OŽ012	DP-OŽ12	160	PVC-U	271,82	271,45	270,55	269,51	0,90	4,30	241	0,25	23,5	1					23		23,5		1	1		4	1			navrtávka	napojeni na stoku E; DN500
OŽ013	DP-OŽ13	160	PVC-U	271,82	271,45	270,55	269,51	0,90	5,05	205	0,25	20,0	1					20		20,0		1	1		4	1			navrtávka	napojeni na stoku E; DN500
OŽ014	DP-OŽ14	160	PVC-U	269,80	269,42	268,52	267,11	0,90	12,35	114	0,25	2,5	1	2							2,5	2	1		4	1			navrtávka	napojeni na stoku E0; DN300
OŽ015	DP-OŽ15	160	PVC-U	269,45	269,07	268,17	267,42	0,90	8,40	89	0,25	4,0	1	3	1						4,0	2	1		4	1			navrtávka	napojeni na stoku E0; DN300
OŽ0A	DP-OŽ0A	160	PVC-U	271,33	270,95	270,05	268,40	0,90	9,20	179	0,25	4,0	1	3	1						4,0	2	1		5	1	1	1	navrtávka	napojeni do stáv.šachty
Celkem		160	PVC-U					14,5	128,8		4,0	101,5	16	29	5	4	1	58	6,5	59	36	29	16	1	68	14	2	2		

Legenda:
- (modře podbarveno) investor MĚSTO JIČÍN
- (bez podbarvení) investorem MĚSTA JIČÍN, ale částečně financovány KRÁLOVÉHRADECKÝM KRAJEM (bude smluvně ošetřeno)

NÁZEV STAVBY:
II/502 JIČÍN - ULICE RUSKÁ A PODĚBRADOVA

GENERÁLNÍ PROJEKTANT

AFRY CZ s.r.o.
MAGISTRŮ 1275/13
140 00 PRAHA 4
tel.: +420 277 005 500
www.afry.cz

D PDPS **SO 300**

SOUŘADNICOVÝ S-JTSK, VÝŠKOVÝ SYSTÉM Bpv

OBJEDNATEL:
MĚSTO JIČÍN
Žižkovo náměstí 18
Valdické předměstí
506 01 Jičín
www.mujicin.cz

ZHOTOVITEL:
VDI PROJEKT s.r.o.
vodohospodářská a dopravní infrastruktura
K Botiči 1453/6
101 00 Praha 10
tel.: +420 773 600 770
www.vdiprojekt.cz

PODZHOTOVITEL:		HLAVNÍ INŽENÝR PROJEKTU: Ing. Kolář M.	ZODPOVĚDNÝ PROJEKTANT: Ing. Kolář M.
		VYPRACOVAL: Sedliská L., DiS.	KONTROLOVAL: Ing. Kolář M.

NÁZEV PROJEKTU:
II/502 JIČÍN - ULICE RUSKÁ A PODĚBRADOVA

ČÁST:	DOKUMENTACE OBJEKTŮ
STAVEBNÍ OBJEKT:	VODOHOSPODÁŘSKÉ OBJEKTY
PŘÍLOHA:	VZOROVÝ ŘEZ ODVODŇOVACÍCH ŽLABŮ
KRAJ:	KRÁLOVÉHRADECKÝ
DATUM:	12/2023
STUPEŇ:	PDPS
MĚŘÍTKO:	1:25
Č. ZAKÁZKY:	2015/5009

ČÁST:	PŘÍLOHA Č.:	ČÍSLO PARE:
D.1.3.	4.24	