Kupní smlouva č. 387/130/2024

I. Smluvní strany

Kupující	**Oblastní nemocnice Náchod a.s.**
	Akciová společnost zapsaná v obchodním rejstříku pod spisovou značkou B 2333 vedenou u Krajského soudu v Hradci Králové
IČO	26000202
DIČ	CZ26000202
DIČ pro účely DPH	CZ699004900
se sídlem	Purkyňova 446, 547 01 Náchod
zástupce	RNDr. Bc. Jan Mach, předseda správní rady
bankovní spojení	KB Náchod a.s.
číslo účtu	78-8883900227/0100

dále jako „kupující“ a

Prodávající	**L I N E T spol. s r.o.**
	Společnost zapsaná v obchodním rejstříku pod spisovou značkou C 163 vedená u Městského soudu v Praze
IČO	00507814
se sídlem	Želevčice 5, 274 01 Slaný
zastoupený	Petrem Smetanou, Customer Service managerem – na základě plné moci
bankovní spojení	Komerční banka a.s.
číslo účtu	58242141/0100

dále jen „prodávající“; prodávající a kupující dále také společně jako „smluvní strany“ a každý samostatně jako „smluvní strana“

II. Úvodní ustanovení

1) Smluvní strany uzavírají níže v souladu s ustanovením § 2079 a násl. zákona č. 89/2012 Sb., občanský zákoník, v účinném znění (dále jen „občanský zákoník“ či „NOZ“) tuto kupní smlouvu (dále jen „smlouva“).

2) Smlouva je uzavírána na základně výsledku zadávacího řízení veřejné zakázky s názvem **„Transportní lůžka“,** uveřejněné ve Věstníku veřejných zakázek pod číslem Z2024-033129 (dále jen „veřejná zakázka“).

3) Prodávající prohlašuje, že je odborně způsobilý k zajištění předmětu plnění podle této smlouvy.

Odpovědné veřejné zadávání

4) Prodávající dále prohlašuje, že po celou dobu realizace této smlouvy zajistí:

a) plnění veškerých povinností vyplývající z právních předpisů České republiky, zejména pak z předpisů pracovněprávních, předpisů z oblasti zaměstnanosti a bezpečnosti ochrany zdraví při práci, a to vůči všem osobám, které se na plnění veřejné zakázky podílejí; plnění těchto povinností zajistí i u svých poddodavatelů a dále zejména dodržování právních předpisů z oblasti práva životního prostředí, které naplňují cíle environmentální politiky související se změnou klimatu, využíváním zdrojů a udržitelnou spotřebou a výrobou, především pak zákon č. 114/1992 Sb., dále z. č. 17/1992 Sb., přičemž prodávající se zavazuje přijmout veškerá opatření, která po něm lze rozumně požadovat, aby chránil životní prostředí;

b) dodržování bezpečnostní, hygienické a ekologické normy a předpisy při používání čistících, mycích a technických prostředků a dalších materiálů používaných při poskytování sjednaných prací a služeb v souladu s ustanoveními zákona č. 350/2011 Sb., o chemických látkách a chemických směsích (chemický zákon), a dalšími obecně závaznými právními předpisy;

c) sjednání a dodržování smluvních podmínek se svými poddodavateli srovnatelných s podmínkami sjednanými v této smlouvě, a to v rozsahu výše smluvních pokut a délky záruční doby;

d) řádné a včasné plnění finančních závazků svým poddodavatelům, kdy za řádné a včasné plnění se považuje plné uhrazení poddodavatelem vystavených faktur za plnění poskytnutá k plnění veřejné zakázky, ve sjednaných termínech a zcela v souladu se smluvními podmínkami uzavřeného smluvního vztahu s poddodavatelem;

e) minimální produkci všech druhů odpadů, vzniklých v souvislosti s realizací předmětu smlouvy a v případě jejich vzniku bude přednostně a v co největší míře usilovat o jejich další využití, recyklaci a další ekologicky šetrná řešení, a to i nad rámec povinností stanovených zákonem č. 541/2020 Sb., o odpadech;

f) podporu firemní kultury založené na motivaci pracovníků k zavádění inovativních prvků, procesů či technologií.

III. Předmět koupě

1) Touto smlouvou se prodávající zavazuje dodat kupujícímu **transportní lůžka – 8 ks** dle specifikace uvedené v přílohách č. 1 a č. 2 této smlouvy (dále jen „Technická specifikace a Technický popis“) a převést na kupujícího vlastnické právo k nim.

2) Kupující se zavazuje k převzetí výše uvedeného předmětu koupě a zaplacení kupní ceny za podmínek dále uvedených.

3) Prodávající se zavazuje dodat zboží originální, nové, nerepasované a nepoužité. Prodávající se zavazuje dodat kupujícímu zboží s odbornou péčí, v kvalitě, jež bude v souladu s touto smlouvou, příslušnými platnými právními předpisy a technickými, kvalitativními či jinými normami, a to jak v České republice, tak i v zemi výrobce zboží.

4) Součástí předmětu koupě je též:

   a) doprava do místa plnění, clo, montáž, instalace, uvedení do provozu včetně ověření jeho funkčnosti, provedení všech provozních testů (zejména výchozí elektrorevize, apod.), ověření deklarovaných technických parametrů (zboží musí splňovat veškeré požadavky na něj kladené právními předpisy České republiky);

b) provedení instruktáže zdravotnického personálu kupujícího (dle § 41 zákona č. 375/2022 Sb., o zdravotnických prostředcích a diagnostických zdravotnických prostředcích in vitro, provedenou výrobcem, jeho zplnomocněným zástupcem, osobou jimi pověřenou, popř. osobou jimi proškolenou (dále jen „instruktáž“) (platí pro zdravotnické prostředky, u kterých to stanovil výrobce v návodu k použití), popř. zaškolení příslušného personálu, tj. techniků a obsluhujícího personálu kupujícího;

c) předkládání dokladů, které se k dodávanému zboží vztahují, a které osvědčují technické požadavky na zdravotnické prostředky, jako např. návod k obsluze v českém jazyce (i v elektronické podobě na CD/DVD), příslušné certifikáty, atesty osvědčující, že každý dodávaný přístroj je vyroben v souladu s platnými bezpečnostními normami a ČSN, a další dle zákona o zdravotnických prostředcích;

d) prohlášení o shodě (CE declaration) v listinné i elektronické podobě – nejsou přílohou této smlouvy;

e) předávací protokol, záruční a dodací list;

f) poskytování komplexního záručního servisního zabezpečení a oprav včetně dodávky náhradních dílů, poskytování uživatelské a další podpory po dobu 24 měsíců (ve specificích viz zejm. čl. 6 kupní smlouvy);

g) likvidace obalového materiálu, v nichž bylo zboží dodáno.

IV. Cena a platební podmínky

1) Kupní cena za předmět koupě je stanovena v dále uvedené výši:

Položka	**Jednotková cena v Kč bez DPH**	**Celková cena v Kč bez DPH**
Transportní lůžko – 8 ks	120 667,85 Kč	965 342,80 Kč
DPH celkem v Kč samostatně		202 721,99 Kč
Celková kupní cena v Kč včetně DPH		1 168 064,79 Kč

2) Sjednaná kupní cena zahrnuje veškeré nutné náklady, jejichž vynaložení prodávající předpokládá při plnění předmětu zakázky, a to včetně rizik, zisků, dopravy a pojištění pro transport, poplatků, odstranění veškerých případných vad zjištěných při předání a převzetí předmětu koupě, záručního servisu včetně vyžadovaných technických kontrol a revizí, požadované dokumentace a dokladů, seznámení s funkcionalitami, obsluhou a budoucím provozem dodávaných přístrojů, vedlejších nákladů (např. kursových vlivů, obecného vývoje cen) apod.

3) Ke sjednané kupní ceně bude připočtena daň z přidané hodnoty v zákonné sazbě odpovídající zákonné úpravě daně z přidané hodnoty v době zdanitelného plnění. Za zdanitelné plnění pokládají smluvní strany dodání celého předmětu koupě.

4) Sjednaná kupní cena bez DPH je konečná, nejvýše přípustná, platná po celou dobu realizace veřejné zakázky. Změna sjednané kupní ceny je možná pouze v souvislosti se změnou daňových předpisů majících prokazatelný vliv na cenu předmětu plnění. V případě nutnosti změny sjednané kupní ceny v souvislosti se změnou daňových předpisů dle věty předchozí není nutné změnu provést formou dodatku ve smyslu čl. IX odst. 5 této smlouvy.

5) Platba bude provedena na základě faktury vystavené prodávajícím do 15 dnů po dodání celého předmětu plnění a jeho protokolárním převzetí kupujícím, přičemž v předávacím protokolu bude deklarována funkčnost, bezvadnost a kompletnost dodávaných přístrojů. Faktura musí mít náležitosti daňového dokladu dle zákona č. 235/2004 Sb., o dani z přidané hodnoty, ve znění pozdějších předpisů.

6) Splatnost faktur se sjednává na 30 dnů ode dne jejich doručení na adresu sídla kupujícího.

7) Faktura bude kupujícímu zaslána v elektronické podobě na adresu: fakturace@nemocnicenachod.cz.

8) Pokud faktura nebude obsahovat některé zákonné nebo v této smlouvě sjednané náležitosti, má kupující právo vrátit ji pět k opravě s tím, že prodávající vystaví novou bezchybnou fakturu, pro kterou poběží nová lhůta splatnosti.

9) Záloha nebude poskytnuta.

10) Prodávající je povinen uchovávat veškeré originály účetních dokladů v souladu se zákonem č. 563/1991 Sb., o účetnictví, v platném znění, po dobu 10 let.

V. Termín a místo dodávky

1) Prodávající se zavazuje dodat předmět koupě dle čl. **III.** této smlouvy nejpozději do 8 týdnů od nabytí účinnosti této smlouvy.

2) Místem plnění, resp. dodání se rozumí Oblastní nemocnice Náchod a.s., Purkyňova 446, 547 01 Náchod, urgentní příjem.

3) Převzetí předmětu koupě nastane po provedené kontrole sjednaných technických podmínek dodávky, předvedení funkcionalit, seznámení s obsluhou a budoucím provozem dodávaných přístrojů, předání úplné dokumentace (dle zadávacích podmínek a technické specifikace) v českém jazyce v tištěné i elektronické podobě.

4) O konkrétním termínu a času dodání musí prodávající informovat pověřené pracovníky kupujícího minimálně 3 pracovní dny předem. O předání zboží prodávajícím a jeho převzetí kupujícím se strany zavazují sepsat Předávací protokol,. Předávací protokol bude vždy podepsaný pověřeným zástupcem prodávajícího a dvěma pověřenými osobami na straně kupujícího, a to vždy jedním z níže uvedených pracovníků technického úseku a pověřenou osobou z místa dodání, tj. příslušného oddělení, kam se bude zboží (konkrétní přístroj) dodávat.

5) Pověřeným zástupcem prodávajícího je: Petr Smetana, nebo jím zplnomocněná osoba, tel.: 725 545 384, e-mail: petr.smetana@linet.cz.

   Pověřenými zástupci kupujícího jsou:

   pracovníci technického úseku: Lucie Říhová, tel.: 720 948 972, e-mail: rihova.lucie@nemocnicenachod.cz

   pověřená osoba z příslušného oddělení, kam se bude / - ou přístroj / -e dodávat: prim. MUDr. David Tuček, tel.: 491 601 999, e-mail: tucek.david@nemocnicenachod.cz

VI. Záruka, záruční podmínky a servisní podmínky

1) Předmět koupě má vady, jestliže neodpovídá výsledku určenému v této kupní smlouvě, tj. především není-li předmět koupě dodán v požadovaném množství, jakosti a provedení stanoveném zadávací dokumentací a technickou specifikací předmětu koupě.

2) Prodávající odpovídá za vady, jež má předmět koupě v době jeho předání.

3) Prodávající přejímá závazek (záruku za jakost), že předmět koupě bude po dobu záruční doby způsobilý pro použití k obvyklému účelu.

4) Záruční lhůta se sjednává na dobu **24 měsíců** od předání a převzetí předmětu koupě, není-li v technické specifikaci uvedena lhůta delší.

5) Do záruční lhůty se nezapočítává doba, po kterou není možno předmět koupě používat vlivem reklamované závady.

6) Záruka běží od okamžiku předání a převzetí každého jednotlivého přístroje.

7) Záruka se vztahuje na prokazatelné výrobní, montážní a materiálové vady předmětu koupě.

8) Veškeré vady předmětu koupě je kupující povinen uplatnit u prodávajícího bez zbytečného odkladu poté, kdy vadu zjistil, a to formou písemného oznámení (popř. faxem nebo e-mailem), které bude obsahovat co nejpodrobnější specifikaci zjištěné vady. Kupující bude vady předmětu koupě oznamovat na adresu: servis@linet.cz (kontaktní místo pro řešení reklamací a záručních oprav na území České republiky).

9) Záruční oprava je prováděna zcela bezplatně – kupujícímu nebudou účtovány náklady na spotřebovaný materiál, dopravu ani práci servisního technika.

10) Během záruční doby je prodávající povinen bezplatně odstranit veškeré vady, které se na zboží vyskytnou, včetně bezplatných dodávek a výměny všech náhradních dílů a součástek. Prodávající je dále povinen provádět během záruční doby bezúplatně a bez vyzvání:

    - výrobcem předepsané kontroly a prohlídky, kalibrace a validace;
    - odbornou údržbu (periodické bezpečnostně technické kontroly) dle § 45 zákona o zdravotnických prostředcích, resp. dle § 65 zákona o zdravotnických prostředcích in vitro;
    - revize dle § 47 zákona o zdravotnických prostředcích, resp. dle § 67 zákona o zdravotnických prostředcích in vitro;
    - v případě zboží se zdroji ion. záření zkoušky dlouhodobé stability, dle atomového zákona;

    a za tím účelem poskytnout náhradní díly a spotřební materiál nutný k provádění výše uvedených kontrol a prohlídek. Pokud je pro provedení bezpečnostně technických kontrol či jakýchkoliv dalších předepsaných testů vyžadován spotřební materiál, je vždy součástí provedení těchto kontrol, a proto nemůže být samostatně účtován. Poslední bezpečnostně technické kontroly musí být prodávajícím provedeny nejdříve 1 kalendářní měsíc před uplynutím záruční doby. Protokoly o výše uvedených prohlídkách předává prodávající pracovníkovi technického úseku kupujícího.

11) Prodávající se zavazuje v době záruční doby provádět opravy vad zboží (zejména dle § 46 zákona o zdravotnických prostředcích, resp. dle § 66 zákona o zdravotnických prostředcích in vitro) tj. uvedení zboží do stavu plné využitelnosti jeho technických parametrů, provádět dodávky všech náhradních dílů a provádět standardní vylepšení zboží dle pokynů výrobce.

12) V případě uplatnění reklamace zboží se prodávající zavazuje, že doba nástupu servisního technika na opravu bude maximálně do 48 hodin od uplatnění reklamace vůči prodávajícímu, a to do místa umístění vadného zboží. Nástup servisního technika bude ve lhůtě dle předchozí věty uskutečněn v pracovní den mezi 7.30 – 16.30 hod. nebo do 12.00 hod. následujícího pracovního dne, pokud lhůta 48 hodin uplyne v době po 16.30 hod. příslušného dne, nebo v mimopracovních dnech.

13) Prodávající je povinen postupovat tak, aby odstranil nahlášenou vadu či poruchu v co nejkratší době.

14) Jde-li o vadu odstranitelnou, zavazuje se prodávající tuto odstranit a uhradit veškeré související náklady nejpozději do 48 hodin od nástupu servisního technika na opravu dle předchozího odstavce v případě, že potřebné náhradní díly jsou na skladě kupujícího nebo prodávajícího. V případě, že je nutné dodat náhradní díly ze zahraničí, není prodávající v prodlení, odstraní-li závadu ve lhůtě do 120 hodin počítaných od nástupu servisního technika na opravu.

15) V případě, že charakter, závažnost a rozsah vady neumožní lhůtu k odstranění vady dle odst. 14 tohoto článku prodávajícímu splnit, může být písemně dohodnuta přiměřeně delší lhůta. V takovém případě se prodávající zavazuje, že poskytne kupujícímu bez zbytečného odkladu od uplynutí lhůty k odstranění vady až do doby úplného vyřízení reklamace náhradní zboží ve stejné jakosti, provedení a kvalitě, a to bezplatně. Dovoz a odvoz náhradního zboží zajistí prodávající na vlastní náklady.

VII. Přechod vlastnického práva

1) Vlastnické právo přechází na kupujícího úhradou celkové kupní ceny.

2) Odpovědnost za škody na předmětu koupě a škody jím způsobené přechází na kupujícího dnem fyzického převzetí předmětu dodávky nebo její části.

VIII. Smluvní pokuty a ukončení smlouvy

1) Dostane-li se prodávající do prodlení se splněním dodací lhůty, je povinen zaplatit kupujícímu smluvní pokutu ve výši 0,05 % z celkové nabídkové ceny v Kč bez DPH za každý i započatý den prodlení. Vznikem povinnosti hradit smluvní pokutu ani jejím zaplacením není dotčen nárok kupujícího na náhradu škody v plné výši ani na odstoupení od této smlouvy.

2) Při prodlení kupujícího se zaplacením kupní ceny se sjednává úrok z prodlení ve výši 0,05 % z dlužné částky (v Kč bez DPH) za každý i započatý den prodlení.

3) Kupující je oprávněn od této smlouvy odstoupit, a to i částečně, v případě závažného porušení smluvní nebo zákonné povinnosti prodávajícím.

4) Za závažné porušení smluvní povinnosti se považuje:
   a) skutečnost, že předmět koupě nebude splňovat parametry deklarované prodávajícím v jeho nabídce, požadované touto smlouvou, obecně závaznými právními předpisy nebo technickými normami,
   b) prodlení s dodáním kterékoliv části předmětu koupě či s odstraněním vady, poruchy či nedostatku jakosti dle této smlouvy po dobu delší než 15 dnů,
   c) prodlení s nástupem na opravu závady či poruchy po dobu delší než tři dny.

5) Kupující je dále oprávněn od této smlouvy odstoupit, a to i částečně, v případě, že:
   a) nastane důvod pro odstoupení od smlouvy dle ustanovení § 2001 občanského zákoníku;

b) prodávající pozbude oprávnění vyžadovaného právními předpisy k činnostem, k jejichž provádění je prodávající povinen dle této smlouvy,
c) že prodávající uvede v nabídce informace nebo doklady, které neodpovídají skutečnosti a měly nebo mohly mít vliv na výsledek zadávacího řízení.
d) bude zahájeno insolvenční řízení dle zákona č. 182/2006 Sb., o úpadku a způsobech jeho řešení, ve znění pozdějších předpisů, jehož předmětem bude úpadek nebo hrozící úpadek prodávajícího; prodávající je povinen oznámit tuto skutečnost neprodleně kupujícímu,
e) prodávající vstoupí do likvidace.

6) Prodávající je oprávněn od této smlouvy odstoupit v případě, že kupující bude v prodlení s úhradou svých peněžitých závazků vyplývajících z této smlouvy po dobu delší než devadesát dnů.

7) Každé odstoupení od této smlouvy musí mít písemnou formu, přičemž písemný projev vůle odstoupit od této smlouvy musí být druhé smluvní straně doručen doporučeným dopisem na adresu sídla.

8) Účinky každého odstoupení od smlouvy nastávají okamžikem doručení písemného projevu vůle odstoupit od této smlouvy druhé smluvní straně. Odstoupení od smlouvy se nedotýká nároku na náhradu škody vzniklé porušením této smlouvy ani nároku na zaplacení smluvních pokut.

IX. Závěrečná ustanovení

1) Smluvní strany se výslovně dohodly, že právní vztahy založené touto smlouvou se řídí právním řádem České republiky.

2) Smluvní strany se zavazují veškeré spory přednostně řešit smírnou cestou. Dále se smluvní strany výslovně dohodly, že příslušný k projednávání sporů, které se nepodařilo vyřešit smírně, bude místně příslušný obecní soud kupujícího.

3) Prodávající je povinen kupujícímu neprodleně oznámit jakoukoliv skutečnost, která by mohla mít, byť i částečně, vliv na schopnost prodávajícího plnit své povinnosti vyplývající z této smlouvy. Takovým oznámením však prodávající není zbaven povinnosti nadále plnit své závazky vyplývající z této smlouvy.

4) Práva a povinnosti touto smlouvou výslovně neupravené se řídí příslušnými ustanoveními NOZ a dále zákonem č. 134/2016 Sb., o zadávání veřejných zakázek, ve znění pozdějších předpisů.

5) Tuto smlouvu lze měnit a doplňovat pouze formou písemných vzestupně číslovaných dodatků podepsaných oběma smluvními stranami, není-li ve smlouvě stanoveno jinak. Prodávající bere na vědomí, že změny této smlouvy ve smyslu tohoto ustanovení lze sjednat pouze za podmínek stanovených právními předpisy upravujícími zadávání veřejných zakázek.

6) Smluvní strany prohlašují, že skutečnosti uvedené v této smlouvě nepovažují za obchodní tajemství ve smyslu § 504 NOZ a udělují svolení k jejich užití a zveřejnění v plném rozsahu bez stanovení jakýchkoliv dalších podmínek.

7) Smluvní strany výslovně sjednávají, že uveřejnění této smlouvy v registru smluv dle zákona č. 340/2015 Sb., o zvláštních podmínkách účinnosti některých smluv, uveřejňování těchto smluv a o registru smluv (dále jen „registr smluv“), ve znění pozdějších předpisů, zajistí kupující.

8) Tato smlouva nabývá platnosti a účinnosti podpisem poslední smluvní strany v případě zdravotnických prostředků ve smyslu ust. § 6 odst. 3 zákona č. 340/2015 Sb., o registru smluv. Není-li zboží zdravotnickým prostředkem ve smyslu zákona č. 375/2022 Sb., o zdravotnických prostředcích, nabývá kupní smlouva účinnosti nejdříve dnem jejího uveřejnění v registru smluv.

9) Tato smlouva je vyhotovena v 1 (jednom) vyhotovení formou elektronického originálu opatřeného platnými elektronickými podpisy smluvních stran.

10) Prodávající bere na vědomí a souhlasí s tím, že je, podle s § 2 písm. e) zákona č. 320/2001 Sb., o finanční kontrole ve veřejné správě a o změně některých zákonů, v platném znění (dále jen „zákon o finanční kontrole“), osobou povinou spolupůsobit při výkonu finanční kontroly prováděné v souvislosti s úhradou zboží nebo služeb z veřejných výdajů.

11) Prodávající bere na vědomí a souhlasí s tím, že je povinen uchovávat veškerou dokumentaci související s realizací projektu včetně účetních dokladů minimálně do konce roku 2034, pokud v českých právních předpisech není stanovena lhůta delší.

12) V případě, že prodávající prokázal v souladu se zadávací dokumentací splnění části kvalifikace prostřednictvím poddodavatele, musí tento poddodavatel i tomu odpovídající část plnění poskytovat. Prodávající je oprávněn změnit poddodavatele, pomocí kterého prokázal část splnění kvalifikace, jen ze závažných důvodů a s předchozím písemným souhlasem kupujícího, přičemž nový poddodavatel musí disponovat minimálně stejnou kvalifikací, kterou původní poddodavatel prokázal za prodávajícího. Kupující nesmí souhlas se změnou poddodavatele bez objektivních důvodů odmítnout, pokud mu budou příslušné doklady předloženy. Bude-li jakýkoliv poddodavatel vykonávat činnost při plnění předmětu smlouvy, je prodávající povinen předem kupujícími sdělit jejich jméno a příjmení, resp., název nebo obchodní firmu a další základní identifikační údaje, včetně základního určení rozsahu jejich činnosti.

13) Prodávající dále prohlašuje, že on sám či poddodavatel, který se podílí na plnění této smlouvy z více než 10 % hodnoty této smlouvy není osobou, na kterou se vztahují mezinárodní sankce dle zákona č. 69/2006 Sb., o provádění mezinárodních sankcí, ve znění pozdějších předpisů ve spojení s čl. 5k nařízení Rady (EU) č. 833/2014 ze dne 31. července 2014, o omezujících opatřeních vzhledem k činnostem Ruska destabilizujícím situaci na Ukrajině, ve znění nařízení Rady (EU) č. 2022/578 ze dne 4. dubna 2022 a zároveň že žádné finanční prostředky, které obdrží za plnění dle této smlouvy, nepoužije v rozporu s mezinárodními sankcemi uvedenými v § 2 zákona č. 69/2006 Sb., o provádění mezinárodních sankcí, ve znění pozdějších předpisů, zejména, že tyto finanční prostředky přímo ani nepřímo nezpřístupní osobám, subjektům či orgánům s nimi spojeným uvedeným v sankčních seznamech v souvislosti s konfliktem na Ukrajině nebo v jejich prospěch. Prodávající se zavazuje, že jakoukoli změnu skutečností, která bude mít vliv na skutečnosti dle tohoto odstavce, oznámí písemně kupujícímu do 5 pracovních dnů od okamžiku, kdy se o této skutečnosti dozví.

14) Smluvní strany shodně prohlašují, že si tuto smlouvu před jejím podpisem přečetly a že byla uzavřena po vzájemném projednání podle jejich pravé a svobodné vůle určitě, vážně a srozumitelně, nikoliv v tísni nebo za nápadně nevýhodných podmínek, a že se dohodly o celém jejich obsahu, což stvrzují svými podpisy.

Příloha **č. 1** **Technická specifikace**

č. 2 **Technický popis**

Za kupujícího v Náchodě dne

Datum: 2024.10.21 '18:01:47 +02'00' RNDr.Bc. Jan Mach

.....

RNDr. Bc. Jan Mach

předseda správní rady

Za prodávajícího v Želevčicích dne

Petr Smetana Digitally signed by Petr Smetana Date: 2024.10.22 14:13:33 +02'00'

.....

Petr Smetana, Customer Service manager

na základě plné moci

Vyplněná příloha č. 2 tvoří nedílnou součást nabídky účastníka zadávacího řízení.

Název veřejné zakázky: Transportní lůžko

Podrobnosti předmětu veřejné zakázky (technické podmínky)
Zadavatel požaduje dodávku nových, nepoužitých přístrojů a jejich částí. Nepřipouští možnost dodávky repasovaných přístrojů nebo jejich částí.
Zadavatel v případech, kdy u parametrů v technické specifikaci není stanoven min./max. rozsah nebo min. či max. hodnota připouští použít pro splnění parametru obecné pravidlo odchylky +/- 10 % od zadaných parametrů. Musí však být dosaženo naplnění požadovaných medicínských výkonů.
Dodavatel vyplní tabulku níže v pravém sloupci „Splněno ANO / NE“. V úvodu pravého sloupce dodavatel **vybere ANO nebo NE podle toho, zda nabízený přístroj** (zařízení, zboží) **komplexně splňuje požadavky zadavatele**. Také u každého řádku, ve kterém je zadavatelem stanoven a požadován konkrétní parametr, dodavatel v příslušném pravém sloupci doplní ANO nebo NE, zda je požadavek splněn a napíše konkrétní nabízený parametr (je-li to možné). Ve sloupci „Kde je uvedeno v technickém popisu (např. strana v katalogu)“ dodavatel vyplní konkrétní odkaz na dokument v nabídce a stranu dokumentu, ve které bude možné požadovaný parametr dohledat.
Pokud v této části tabulky uvede dodavatel v pravém sloupci „NE“, bude vyloučen ze zadávacího řízení. Jedná o požadavek zadavatele absolutní a musí být splněn. To platí i v případě, pokud některý parametr nebude vyhovovat nebo nebude objasněn.

Technická specifikace

Dodavatel vyplní zvýrazněná pole

Transportní lůžko (stretcher) RTG transparentní	
Výrobce	**L I N E T spol. s r.o.**
Typ / Model	**Sprint 100**
Záruka v měsících (min. 24 měsíců)	**24 měsíců**
Počet ks	**8**
Cena v Kč bez DPH za 1 kus	**120 667,85 Kč**
Cena v Kč bez DPH celkem za počet kusů	**965 342,80 Kč**
DPH v Kč celkem samostatně	**202 721,99 Kč**
Cena v Kč včetně DPH celkem	**1 168 064,79 Kč**

Základní vlastnosti přístroje

číslo	**specifikace**	**ANO / NE Konkrétní specifikace / hodnota**	**Kde je uvedeno v technickém popisu (např. strana v katalogu, prospektu, příslušná část produktového listu apod.)**
1.1	Polohovatelná ložná plocha 2dílná na 2 teleskopických sloupech	ANO	Návod k použití str. 38
1.2	Výškové nastavení min. 60-85 cm pomocí hydraulické nožní pumpy	ANO, 56,5 – 89 cm	Návod k použití str. 18
1.3	Trendelenburgova a reversní Trendelenburgova poloha nastavitelná min. ~~+12°/-12°.~~ +13°/-13°.	ANO, +18°/-18°	Návod k použití str. 18

1.4	Zádový díl nastavitelný od ~~min. 0° do 90°~~ min. 0° do 85°, polohování pomocí plyn. pružin	ANO. od 0°do 90°	Návod k použití str. 18
1.5	Ložná plocha RTG transparentní, kompatibilní pro C rameno a s držákem RTG kazety	ANO	Návod k použití str. 48, 49 a 56
1.6	Komfortní matrace pro delší pobyt pacienta na lůžku, s voděodolným paropropustným antistatickým potahem, výška min. 8 cm	ANO, Sprint Comfort, výška 10 cm	Návod k použití str. 52
1.7	Integrované sklopné postranice nepřesahující vnější obry lůžka, bezpečné sklápění postranic s tlumičem či plynovou pružinou, ochrana proti nechtěnému spuštění	ANO	Návod k použití str. 20, 26 a 27
1.8	Kolečka s centrálním ovládáním brzd ze všech 4 stran, průměr min. 200 mm + páté centrální kolečko pro snadný transport a manipulaci.	ANO, 200 mm	Návod k použití str. 18 a 43
1.9	Prostor na umístění tlakové lahve O2.	ANO	Návod k použití str. 43
1.10	Držáky a pouzdra na příslušenství	ANO	Návod k použití
1.11	Po stranách univerzální lišty s držáky na drobné příslušenství	ANO	Návod k použití str. 41
1.12	Ochranné nárazové prvky v rozích (např. kolečka).	ANO	Návod k použití str. 16
1.13	2x výsuvný či sklopný infuzní stojan u hlavy pacienta	ANO	Návod k použití str. 44
1.14	Integrovaná výsuvná či sklopná řídící madla	ANO, u hlavy pacienta IV&Drive sklopné infuzní stojany, u nohou polička na monitor	Návod k použití str. 44 a 59
1.15	Nosnost min. 280 kg	ANO, bezpečné provozní zatížení 320 kg, maximální hmotnost pacienta 280 kg	Návod k použití str. 18
1.16	Rozměry ložné plochy (matrace) min. 190 x 60 cm	ANO, 193 x 66 cm	Návod k použití str. 18
1.17	Polička na monitor, sklopná	ANO	Návod k použití str. 59
1.18	Držák papírové role	ANO	Návod k použití str. 60

* *Ve vztahu k odkazované normě a požadavkům v ní uvedeným zadavatel v souladu s ust. § 89 odst. 3 zákona č. 134/2016 Sb., o zadávání veřejných zakázek, ve znění pozdějších předpisů, poskytuje možnost nabídnout rovnocenné řešení; v případě, že dodavatel této zákonem dané možnosti využije, je povinen v nabídce předložit podrobný popis nabízeného přístroje, ze kterého bude rovnocennost nabízeného řešení s uvedenou normou jednoznačně zřejmá.*

1. Doplňující informace:

- v rámci záruky budou BTK prováděny zdarma

- třída ZP – uveďte „není ZP“ nebo příslušnou třídu ZP (I, IIa, IIb, III, IVD): I
- instruktáž – ANO/NE: ANO
- požadované opakované činnosti (*uveďte „NE“ nebo požadovanou periodu*):
  - ✓ validace NE
  - ✓ kalibrace NE
  - ✓ elektrická revize NE
  - ✓ tlaková revize plyn. nádoby NE
  - ✓ kontrola nařízena výrobcem – BTK – 1x ročně

LINET

Návod k použití a technický popis

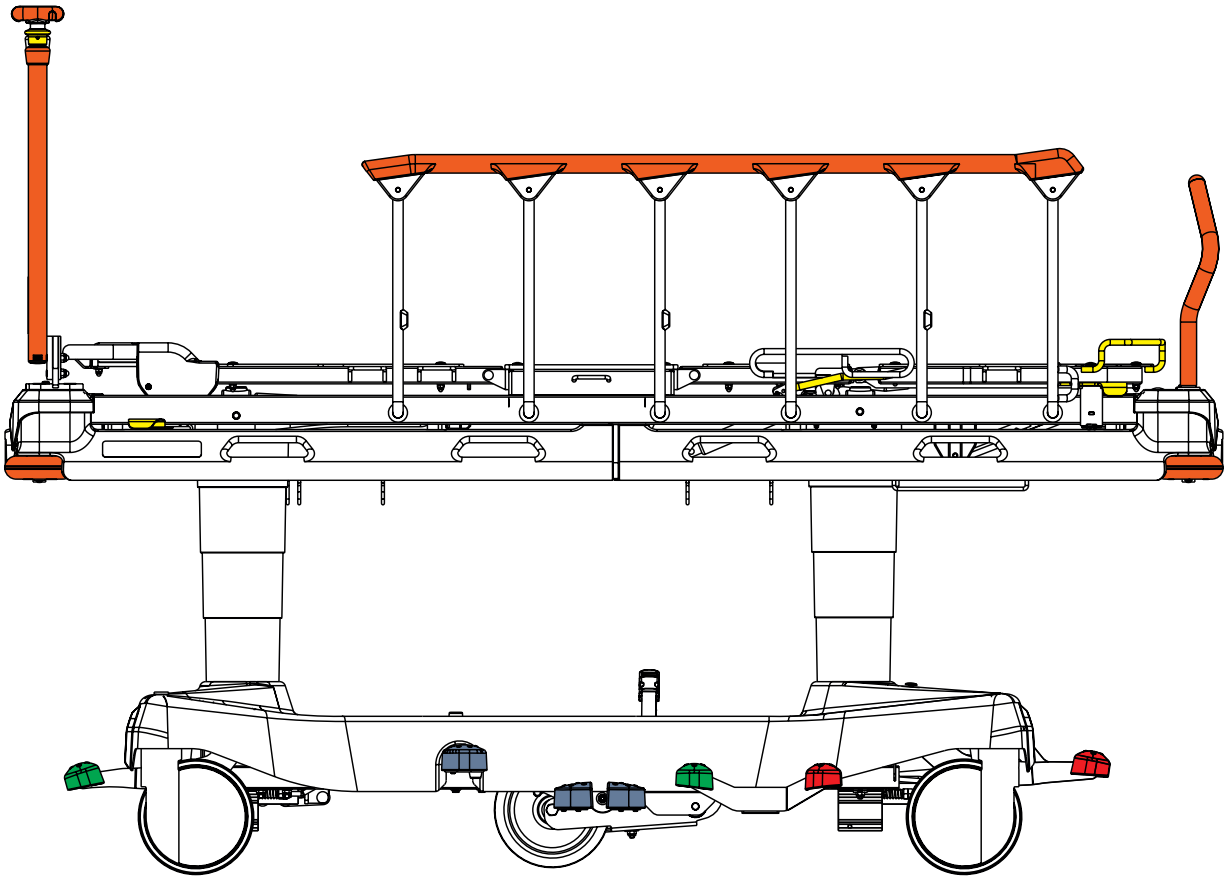

Sprint 100

Univerzální transportní lůžko

D9U001ES1-0102

Verze: 07

Datum vydání: 2021-08

Výrobce:

L I N E T spol. s r.o.
Želevčice 5
274 01 Slaný

Tel.: +420 312 576 111
Fax: +420 312 522 668

E-mail: info@linet.cz
http://www.linet.com

Sprint 100
Univerzální transportní lůžko

Autor: L I N E T, s.r.o.
Související odkazy: www.linet.com

D9U001ES1-0102
Verze: 07
Datum vydání: 2021-08

Copyright © L I N E T, s.r.o., 2021
Překlad © L I N E T, 2021
Všechna práva vyhrazena.

Všechny ochranné známky a značky jsou majetkem příslušných vlastníků. Výrobce si vyhrazuje právo na změny v obsahu tohoto návodu k použití, které se vztahují k technickým předpisům výrobku. Je to z tohoto důvodu, že obsah tohoto návodu k použití se může lišit od současné výroby produktu. Reprodukce (včetně výňatků z tohoto textu) je povolena pouze s předchozím souhlasem vydavatele. Tento text podléhá změnám způsobeným technickým vývojem. Všechna technická data jsou jmenovitá data a podléhají konstrukčním a výrobním tolerancím.

Obsah

1 Symboly a definice 4
1.1 Výstražná upozornění 4
1.1.1 Typy výstražných upozornění 4
1.1.2 Struktura výstražných upozornění 4
1.2 Instrukce 4
1.3 Seznamy 4
1.4 Symboly na balení 5
1.5 Symboly na lůžku 6
1.6 Symboly na matraci 8
1.7 Výrobní štítek s UDI 10
1.8 Definice 10
1.9 Zkratky 11
2 Bezpečnostní instrukce 12
3 Zamýšlené použití (Sprint 100) 14
3.1 Uživatelská populace 14
3.2 Kontraindikace 14
3.3 Obsluha 14
4 Zamýšlené použití (matrace Sprint 100) 14
4.1 Uživatelská populace 14
4.2 Kontraindikace 14
4.3 Obsluha 14
5 Popis výrobku 15
6 Technická specifikace 17
6.1 Identifikace příložných částí (typ B) 17
6.2 Mechanické specifikace (Sprint 100) 17
6.2.1 Lůžko Sprint 100 se standardní ložnou plochou 17
6.2.2 Lůžko Sprint 100 se širokou ložnou plochou 18
6.3 Podmínky prostředí (Sprint 100) 19
7 Podmínky pro používání a skladování 19
8 Rozsah dodávky a varianty lůžka 20
8.1 Dodávka 20
8.2 Rozsah dodávky 20
8.3 Varianty lůžka Sprint 100 20
9 Uvedení do provozu 21
9.1 Ložná plocha 22
9.2 Propojení pro vyrovnávání potenciálu (volitelné) 23
9.3 Před použitím 23
9.4 Transport 23
10 Manipulace 25
10.1 Sklápěcí postranice 26
10.2 Ovládání koleček 27
10.2.1 Zabrzděné lůžko 28
10.2.2 Pohyb vpřed (řízení) 28
10.2.3 Neomezený pohyb 29
10.3 Polohování lůžka 30
10.3.1 Zádový díl 30
10.3.2 Stehenní díl (pouze u čtyřdílné ložné plochy) 31
10.3.3 Lýtkový díl (pouze u čtyřdílné ložné plochy) 32
10.3.4 Zvedání 33
10.3.5 Snižování 34
10.3.6 Poloha Trendelenburg 35
10.3.7 Náklon Antitrendelenburg 36
10.3.8 Poloha Kardiacké křeslo 37
10.4 Uvolnění zádového dílu pro CPR 38
10.4.1 Dvoudílná ložná plocha 38
10.4.2 Čtyřdílná ložná plocha 39
11 Vybavení 40
11.1 Držáky příslušenství 40
11.2 Lišta příslušenství s plastovými háčky 41
11.3 DIN lišta 42
11.4 Kryt podvozku 43
11.5 Odpružené zatažitelné páté kolečko (volitelné) 43
11.6 IV&Drive (Sklopné infuzní stojany) 44
11.7 Madla 45
11.7.1 Odnímatelná madla 45
11.7.2 Sklopná madla 46
11.7.3 Pevná madla 47
11.8 Sklonoměry (volitelné) 47
11.9 Vyšetření pomocí C-ramena (fluoroskopie na lůžku) 48
12 Matrace 49
12.1 Vrstva anti-slip 50
12.2 Instalace pasivní matrace 50
12.2.1 Popruhy s přezkami s postranním odjištěním 50
12.3 Technická specifikace matrace 52
12.3.1 Lůžko Sprint 100 se standardní ložnou plochou 52
12.3.2 Lůžko Sprint 100 se širokou ložnou plochou 53
12.4 Čištění pasivní matrace 54
12.4.1 Všeobecný pokyn 54
12.4.2 Rutinní čištění a dezinfekce 55
12.4.3 Kompletní čištění a dezinfekce 55
12.4.4 Jádro matrace 55
13 Příslušenství 56
13.1 Infuzní stojan 57
13.2 Teleskopický infuzní stojan 58
13.3 Držák karty pacienta 58
13.4 Polička na monitor 59
13.5 Držák role papírového prostěradla 60
13.6 Úložný prostor 60
13.7 Držák kyslíkové láhve 61
13.8 Držák rentgenové kazety (volitelné) 62
13.8.1 Instrukce pro rentgenové vyšetření 67
14 Čištění/dezinfekce 69
14.1 Čištění (Sprint 100) 70
14.1.1 Čištění před střídáním pacienta 70
14.1.2 Denní čištění 70
14.1.3 Kompletní čištění a dezinfekce 71
15 Řešení problémů 71
16 Údržba 72
16.1 Pravidelná údržba 72
16.2 Náhradní díly 72
16.3 Bezpečnostní technické kontroly 72
17 Likvidace 73
17.1 Ochrana životního prostředí 73
17.2 Likvidace 73
17.2.1 V rámci Evropy 73
17.2.2 Mimo Evropu 73
18 Záruka 74
19 Normy a předpisy 74

1 Symboly a definice

1.1 Výstražná upozornění

1.1.1 Typy výstražných upozornění

Výstražná upozornění jsou rozlišena podle typu nebezpečí pomocí následujících klíčových slov:

► **VAROVÁNÍ** varuje před rizikem věcné škody.
► **VÝSTRAHA** varuje před rizikem poranění osob.
► **NEBEZPEČÍ** varuje před rizikem smrtelného zranění.

1.1.2 Struktura výstražných upozornění

SIGNÁLNÍ SLOVA!
Typ a zdroj nebezpečí!
► Opatření, jak zabránit nebezpečí.

1.2 Instrukce

Struktura instrukcí:

► Proveďte tento krok.
Výsledky, je-li to nutné.

1.3 Seznamy

Struktura seznamů s odrážkami:

- Seznam úrovně 1
  - Seznam úrovně 2
    - Seznam úrovně 3

1.4 Symboly na balení

	KŘEHKÉ, ZACHÁZEJTE OPATRNĚ
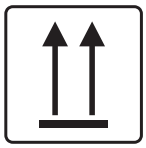	NEKLOPIT
	UCHOVÁVEJTE V SUCHU (CHRAŇTE PŘED VLHKOSTÍ)
	SYMBOL RECYKLACE PAPÍRU
	ZDE NEPOUŽÍVEJTE RUDL
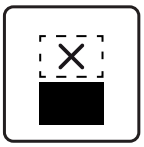	NESKLADUJTE ULOŽENÉ NA SOBĚ

1.5 Symboly na lůžku

	PŘED POUŽITÍM SI PŘEČTĚTE INSTRUKCE
320 kg	BEZPEČNÉ PRACOVNÍ ZATÍŽENÍ
	VÝSTRAHA PŘED USKŘÍPNUTÍM NEBO UVÍZNUTÍM
	KONEKTOR PRO PŘIPOJENÍ VODIČE PRO VYROVNÁVÁNÍ POTENCIÁLU
	MOŽNÉ RIZIKO
	PŘÍLOŽNÁ ČÁST TYPU **B**
	VHODNÉ POUZE PRO POUŽITÍ V INTERIÉRU
=280 kg	MAXIMÁLNÍ HMOTNOST PACIENTA
=120 kg	HMOTNOST LŮŽKA (v závislosti na konfiguraci)
CE	OZNAČENÍ **CE**
	SYMBOL RECYKLACE
	NEZNEČIŠŤUJTE ŽIVOTNÍ PROSTŘEDÍ

	UMÍSTĚTE MONITOR NA TUTO STRANU POLIČKY NA MONITOR MAXIMÁLNÍ NOSNOST POLIČKY NA MONITOR 15 KG
	NEUMISŤUJTE MONITOR NA TUTO STRANU POLIČKY NA MONITOR MAXIMÁLNÍ NOSNOST POLIČKY NA MONITOR 15 KG
	INSTRUKCE K UMÍSTĚNÍ POLIČKY NA MONITOR (**L**=LEVÁ, **R**=PRAVÁ)
	MAXIMÁLNÍ NOSNOST HÁČKU 5 KG SKLOPTE OZNAČENÝ SKLOPNÝ INFUZNÍ STOJAN JAKO PRVNÍ
	MAXIMÁLNÍ NOSNOST HÁČKU 5 KG SKLOPTE OZNAČENÝ SKLOPNÝ INFUZNÍ STOJAN JAKO DRUHÝ
	VÝROBCE
	DATUM VÝROBY
REF	REFERENČNÍ ČÍSLO (TYP PRODUKTU ZÁVISEJÍCÍ NA KONFIGURACI)
SN	SÉRIOVÉ ČÍSLO

LOT	ČÍSLO ŠARŽE (PŘÍSLUŠENSTVÍ)
	SYMBOL OEEZ (RECYKLUJTE JAKO ELEKTRONICKÝ ODPAD, NEDÁVEJTE DO KOMUNÁLNÍHO ODPADU)
MD	ZDRAVOTNICKÝ PROSTŘEDEK (vyhovující směrnici o zdravotnických prostředcích)

Fig. Varování, přečtěte si návod k použití

1.6 Symboly na matraci

	PŘED POUŽITÍM SI PŘEČTĚTE NÁVOD K POUŽITÍ
CE	OZNAČENÍ **CE**
BS 7175 5 MEDIUM HAZARD	MATERIÁL POTAHU JE ODOLNÝ VŮČI POŽÁRU DO BS7175, ZDROJ 0, 1 A 5
	NEŽEHLIT!
PHENOL	NEPOUŽÍVAT FENOL!

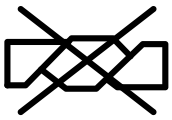	NEŽDÍMAT!
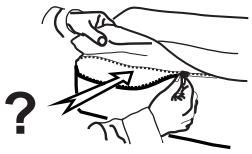	PRAVIDELNĚ KONTROLOVAT VNITŘNÍ ČÁST POTAHU, ZDA NENÍ ZNEČIŠTĚNA
	PRÁT V PRAČCE PŘI TEPLOTĚ MAXIMÁLNĚ 71 °C PO DOBU 3 MINUT
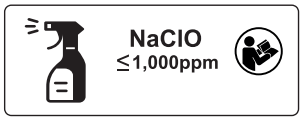	DEZINFIKOVAT ZA POUŽITÍ ROZTOKU, KTERÝ OBSAHUJE MÉNĚ NEŽ 1 000 PP CHLORU (VIZ NÁVOD K POUŽITÍ)
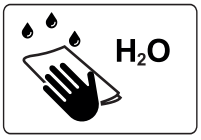	OPLACHOVAT VODOU
	SUŠIT V BUBNOVÉ SUŠIČCE PŘI NÍZKÝCH TEPLOTÁCH (MAX. 60 °C)
	PATNÍ ČÁST MATRACE
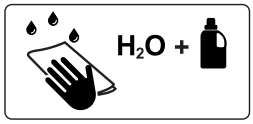	PRÁT V RUCE S PRACÍM PROSTŘEDKEM. POČÁTEČNÍ TEPLOTA TEPLÉ VODY BY NEMĚLA PŘEKROČIT Počáteční teplota teplé vody by neměla překročit 50 °C

1.7 Výrobní štítek s UDI

Výrobní štítek lůžka je umístěn pod zádovým dílem.

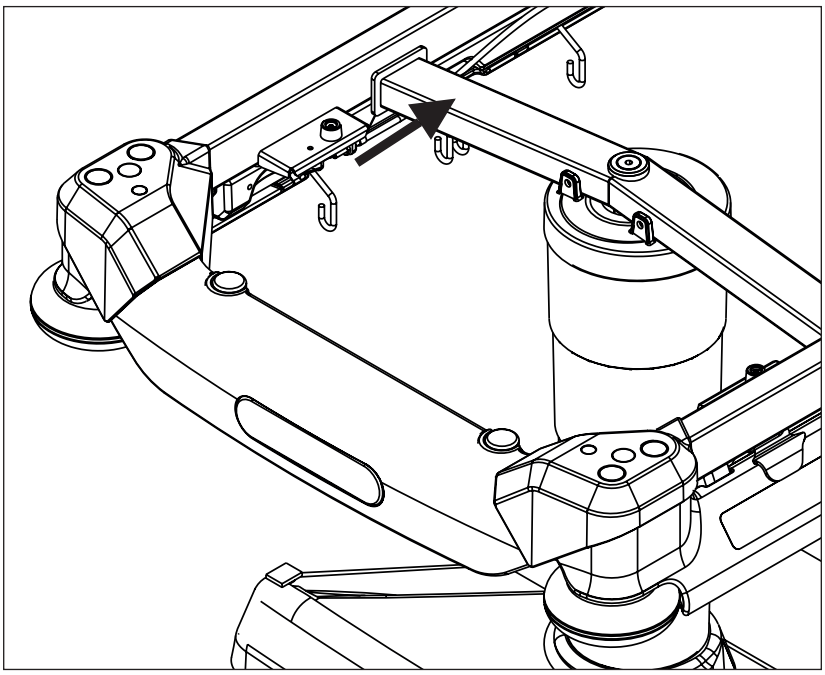

Obr. Umístění výrobního štítku na lůžku

1.8 Definice

Základní konfigurace lůžka	ceníková konfigurace modelu, nezahrnuje matraci
Hmotnost lůžka	Hodnota závisí na konfiguraci produktu, příslušenství nebo zákaznických úpravách.
Světlá výška podvozku	výška od podlahy k nejnižšímu bodu podvozku mezi kolečky, pro manipulaci s příslušenstvím pod brzděným lůžkem ve standardní poloze
Referenční číslo	Referenční číslo (REF) závisí na konfiguraci produktu.
Bezpečné pracovní zatížení	nejvyšší přípustné zatížení lůžka (pacient, matrace, příslušenství a zatížení nesené tímto příslušenstvím)
Výška postranic	výška horního břevna nebo rohů postranic (nikoli nejvyšší bod ovládacích prvků postranic) od povrchu pro pacienta
Standardní poloha lůžka	- Výška ložné plochy od podlahy je 56,5 cm (dvoudílná ložná plocha) nebo 55,5 cm (čtyřdílná ložná plocha) - Ložná plocha, včetně jednotlivých částí, musí být v horizontální (úroveň - 0°) poloze. - Postranice jsou vždy zablokovány v horní poloze.

1.9 Zkratky

CE	výrobek normativně harmonizovaný pro evropský hospodářský prostor
CPR	kardiopulmonální resuscitace
ICU	jednotka intenzivní péče
ppm	miliontina (1000 ppm = 0,1%)
IV	intravenózní
REF	referenční číslo (typ produktu závisející na konfiguraci)
SN	sériové číslo
SWL	bezpečné pracovní zatížení
UDI	jednoznačná identifikace zdravotnického prostředku

2 Bezpečnostní instrukce

VÝSTRAHA!
Ke zvážení všech individuálních případů kontraindikace je nezbytný odborný posudek personálu!

VÝSTRAHA!
Určité polohy lůžka nejsou vhodné pro specifické diagnózy/zdravotní stavy. Fowlerova poloha není vhodná v případě poranění míchy! Trendelenburgova poloha není vhodná pro pacienty s vyšším nitrolebečním tlakem!

VÝSTRAHA!
Nastavení délky lůžka musí být úměrné výšce pacienta!
Riziko zachycení nebo skřípnutí z důvodu tělesné konstituce pacienta nepřiměřené velikosti ložné plochy!

VÝSTRAHA!
Jakákoliv závažná nežádoucí příhoda, ke které došlo v souvislosti s dotčeným zdravotnickým prostředkem, by měla být hlášena výrobci a příslušnému orgánu členského státu, v němž je uživatel a/nebo pacient usazen.

VÝSTRAHA!
Tento zdravotnický prostředek není určen do prostředí s atmosférou obohacenou kyslíkem!

VÝSTRAHA!
Tento zdravotnický prostředek není určen k použití za přítomnosti hořlavých látek!

VÝSTRAHA!
Tento zdravotnický prostředek není přenosný elektrický přístroj!

VÝSTRAHA!
Pacient smí používat vybrané ovládací prvky pouze v případě, že personál zdravotnického zařízení usoudí, že tomu odpovídá pacientův tělesný a duševní stav, a pouze pokud personál zdravotnického zařízení pacienta zaškolí v souladu s návodem k použití!

► Pečlivě dodržujte instrukce.
► Používejte lůžko výhradně tehdy, když je v bezvadném stavu.
► V případě potřeby zkontrolujte funkce lůžka denně nebo při každé změně směny.
► Ujistěte se, že každý uživatel tento manuál přečetl a zcela pochopil ještě před používáním výrobku.
► Ujistěte se, že lůžko bude používat výhradně kvalifikovaný personál.
► Ujistěte se, že pacient (pokud to jeho zdraví dovolí) bude informován o tom, jak lůžko obsluhovat, a o všech příslušných použitelných bezpečnostních instrukcích.
► Lůžko přemísťujte výhradně po rovných podlahách s tvrdým povrchem.
► Poškozené díly ihned nahraďte originálními náhradními díly.
► Ujistěte se, že údržbu a instalaci budou provádět výhradně kvalifikovaní pracovníci, kteří byli vyškoleni výrobcem.
► Před špičkovým zatížením nebo před nevyhnutelným nadměrným zatížením (CPR) umístěte ložnou plochu do nejnižší polohy.
► Ujistěte se, že lůžko bude používat vždy jen jeden dospělý pacient.
► Dbejte na to, aby nedošlo k poranění nebo uskřípnutí při provozu pohyblivých částí.
► Při používání napřimovacích hrazd nebo infuzních stojanů se ujistěte, že se nic nepoškodí, když lůžko přesunujete nebo nastavujete.
► Když je lůžko obsazené, zabrzděte kolečka.
► Abyste zabránili pádu nebo zranění pacienta, ponechte ložnou plochu v nejnižší poloze kdykoli, když zdravotnický personál neošetřuje pacienta.
► Ujistěte se, že s postranicemi manipuluje pouze zdravotnický personál.
► Nikdy nepoužívejte lůžko v oblastech, kde existuje nebezpečí exploze.
► Ujistěte se, že části lůžka, které mají být pohyblivé, nejsou zablokovány.
► Chcete-li zabránit závadám, používejte výhradně originální příslušenství a matrace výrobce.
► Ujistěte se, že nedojde k překročení stanoveného bezpečného pracovního zatížení.
► Pokud by stav pacienta mohl způsobit, že pacient uvízne, ponechte plochu pro oporu matrace v ploché poloze, když je pacient bez dozoru.
► Při přepravě výšku lůžka upravte, abyste usnadnili překonávání případných překážek.
► Lůžko a jeho komponenty bez schválení výrobce nijak nemodifikujte.
► Matracový systém používejte výhradně tak, jak je specifikováno v této příručce, a jen tehdy, je-li v bezvadném stavu.
► Matracový systém používejte výhradně v původním stavu a v žádném případě jej neměňte.
► Matracový systém smějí používat výhradně proškolení a kvalifikovaní ošetřující pracovníci, případně smí být používán pod jejich dohledem.
► Matracový systém smějí obsluhovat a instalovat pouze kvalifikovaní pracovníci proškolení a autorizovaní výrobcem.
► Nepřekračujte maximální limit hmotnosti pacienta (viz Mechanické specifikace).
► Nepoužívejte lůžko v případě, že byly odstraněny jeho části, pokud ovšem tyto části nemají být odstraněny.
► Abyste zamezili poranění nebo uskřípnutí, věnujte zvláštní pozornost při provozu veškerých pohyblivých částí lůžka.
► Při používání infuzních stojanů se ujistěte, že nic nebude poškozeno, když pohnete nebo nastavíte lůžko.

3 Zamýšlené použití (Sprint 100)

Zamýšleným použitím je krátkodobá hospitalizace pacienta na odděleních akutního příjmu a odděleních jednodenní péče nebo jiných odpovídajících odděleních, která zahrnuje především tyto stránky:

► Přeprava pacienta na stretcheru v prostředí uvnitř budov. Pro venkovní prostředí platí specifická bezpečnostní opatření uvedená v návodu k použití.

► Úprava polohy potřebné pro vyšetření, ošetření, fyzioterapii, spánek, odpočinek, z preventivních důvodů a kvůli mobilizaci, pro běžnou péči. Tyto polohy jsou dále specifikovány a popsány v klinickém hodnocení tohoto zařízení společně s jejich potenciálními klinickými výsledky a přínosy.

► Poskytnutí bezpečného prostředí pro pacienta během všech příslušných procedur. Konkrétní požadavky na pacientovu bezpečnost jsou předmětem klinického hodnocení, zahrnujícího vyhodnocení poměru přínosů a rizik. Příslušné bezpečnostní otázky jsou součástí souboru řízení rizik.

► Zajištění vhodných pracovních podmínek pro poskytovatele péče, provádějící během pacientovy hospitalizace běžné i specifické úkoly.

3.1 Uživatelská populace

► Dospělí pacienti (hmotnost >= 40 kg, výška >= 146 cm, BMI >= 17) na jednotkách akutního příjmu a jednodenní péče (aplikační prostředí 1, 2 a 5 podle normy IEC 60601-2-52)

► Poskytovatelé péče (sestry, lékaři, technický personál, personál zajišťující přepravu, personál zajišťující očistu a úklid)

3.2 Kontraindikace

► Zdravotnický prostředek není určen k použití u pediatrických pacientů.

► Zdravotnický prostředek není určen k použití u pacientů, kteří překračují maximální hmotnost pacienta a jejichž tělesná stavba je neúměrná velikosti ložné plochy.

► Zdravotnický prostředek není vzhledem ke svým rozměrům a použité matraci určen k dlouhodobé hospitalizaci.

► Určité polohy nejsou vhodné pro některé konkrétní diagnózy / zdravotní stavy (např. Fowlerova poloha při poranění míchy, Trendelenburgova poloha u pacientů s vyšším intrakraniálním tlakem). U každého jednotlivého případu musí kontraindikaci posoudit odborný pracovník nebo sestra.

3.3 Obsluha

► Poskytovatel péče

► Pacient (jednotliví pacienti mohou využívat vyhrazené funkce zařízení na základě posouzení jejich stavu poskytovatelem péče)

4 Zamýšlené použití (matrace Sprint 100)

Zamýšleným použitím je zajištění základní ložné plochy pro pacienty ošetřované pouze na stretcherech řady Sprint od společnosti LINET. Účelem matrací je poskytnout pohodlí a snížit pravděpodobnost vzniku dekubitů během krátkodobého použití. Při použití těchto matrací neodpadá potřeba pravidelné změny polohy v souladu s nejlepší klinickou praxí (viz. NPUAP, EPUAP).

4.1 Uživatelská populace

► Dospělí pacienti (hmotnost >= 40 kg, výška >= 146 cm, BMI >= 17) na jednotkách akutního příjmu a jednodenní péče (aplikační prostředí 1, 2 a 5 podle normy IEC 60601-2-52)

► Poskytovatelé péče (sestry, lékaři, technický personál, personál zajišťující přepravu, personál zajišťující očistu a úklid)

4.2 Kontraindikace

► Pacienti s vyšším rizikem dekubitů, než pro jaké je matrace navržena

► Pacienti o hmotnosti přesahující váhový limit matrace

► Pacienti vykazující známky poškození tkáně související s proležením by měli být na základě posouzení rizik, klinického odůvodnění a nejlepší klinické praxe (pokyny EPUAP, NPUAP) přemístěni na alternativní ložnou plochu vyšší úrovně.

4.3 Obsluha

► Poskytovatel péče

5 Popis výrobku

SPRINT 100 SE ČTYŘDÍLNOU LOŽNOU PLOCHOU

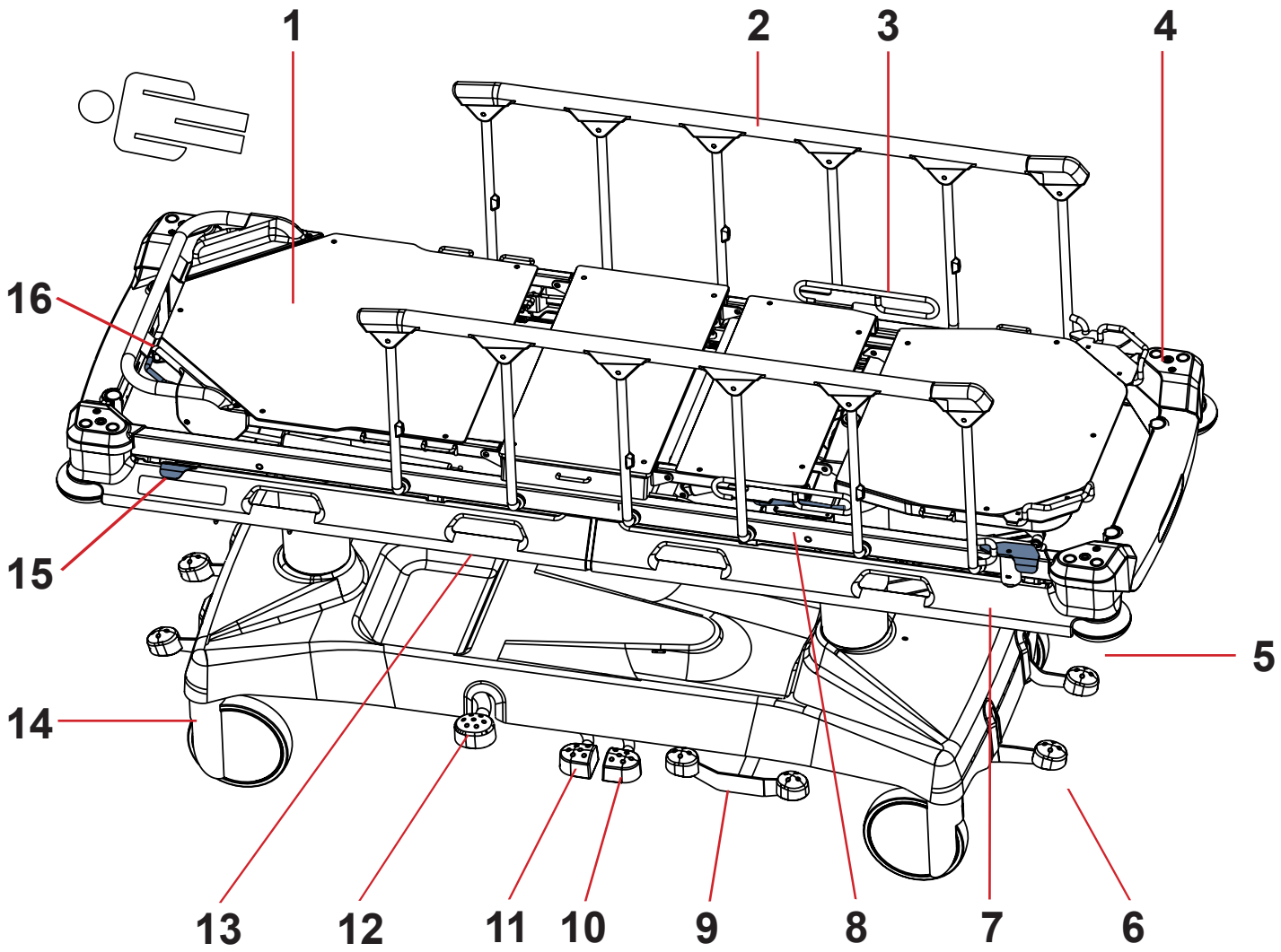

Obr. Přehled lůžka (Sprint 100 - čtyřdílná ložná plocha)

1. **Ložná plocha**
2. **Sklápěcí postranice**
3. **Madlo stehenního dílu**
4. **Pouzdra pro příslušenství**
5. **Rohové kolečko**
6. **Brzdový pedál**
7. **Mechanismus pro uvolnění postranice**
8. **Ovládání stehenního dílu**
9. **Řídicí pedál a brzdový pedál (volitelné)**
10. **Pedál pro snížení nožní části lůžka**
11. **Pedál pro snížení hlavové části lůžka**
12. **Zvedací pedál**
13. **Prostor pro příslušenství nebo úchyt ke kurtování pacienta**
14. **Kolečko**
15. **Mechanismus pro uvolnění postranice (volitelný)**
16. **Madlo pro uvolnění zádového dílu**

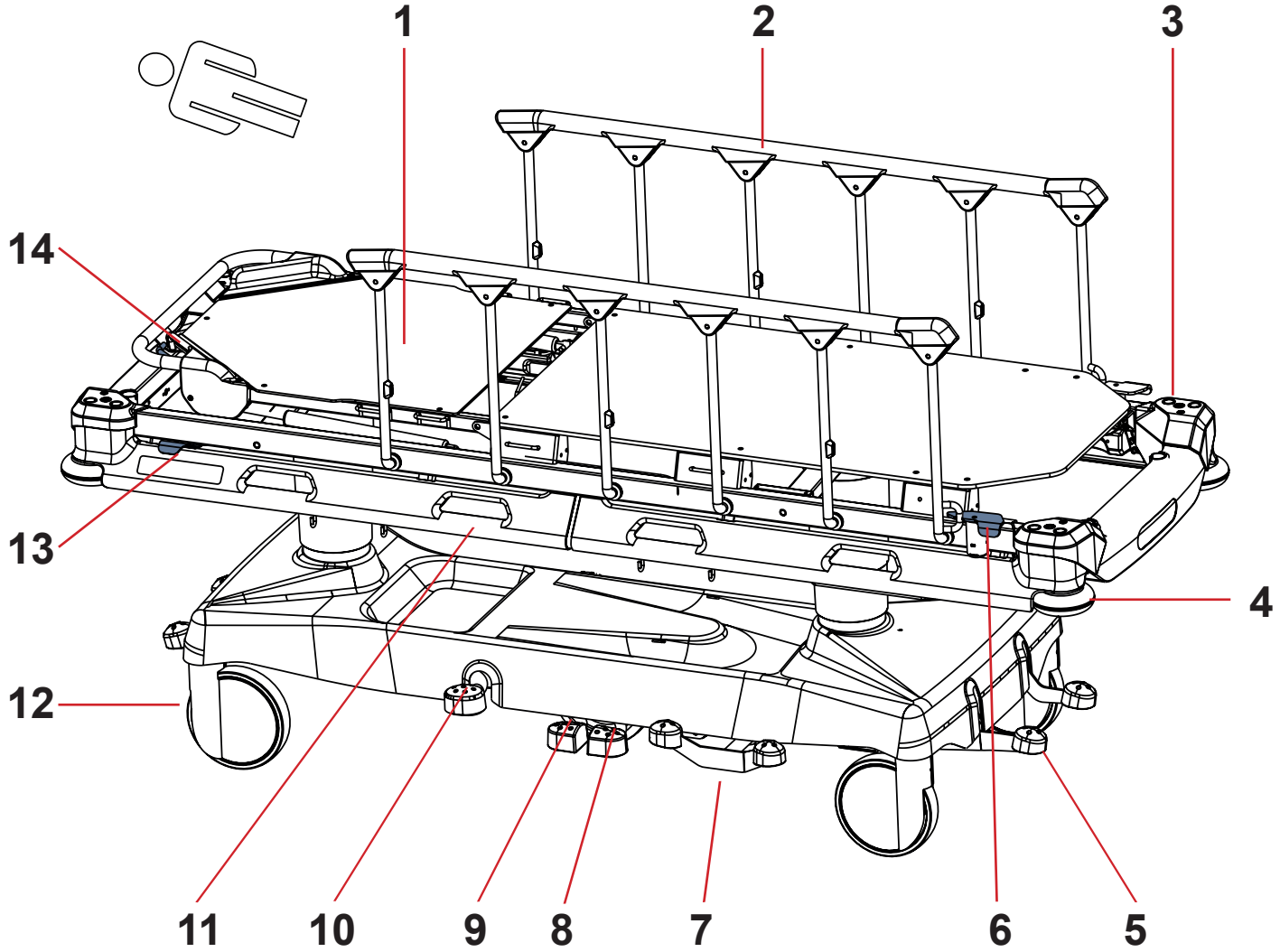

Obr. Přehled lůžka (Sprint 100 - dvoudílná ložná plocha)

1. **Ložná plocha**
2. **Sklápěcí postranice**
3. **Pouzdra pro příslušenství**
4. **Rohové kolečko**
5. **Brzdový pedál**
6. **Mechanismus pro uvolnění postranice**
7. **Řídicí pedál a brzdový pedál (volitelné)**
8. **Pedál pro snížení nožní části lůžka**
9. **Pedál pro snížení hlavové části lůžka**
10. **Zvedací pedál**
11. **Prostor pro příslušenství nebo úchyt ke kurtování pacienta**
12. **Kolečko**
13. **Mechanismus pro uvolnění postranice (volitelný)**
14. **Madlo pro uvolnění zádového dílu**

6 Technická specifikace

Všechna technická data jsou jmenovitá data a podléhají konstrukčním a výrobním tolerancím.

6.1 Identifikace příložných částí (typ B)

Všechny díly lůžka (a příslušenství), na které může pacient dosáhnout, jsou příložné části typu B.

- Rám ložné plochy, části ložné plochy
- Postranice
- Čela lůžka
- Matrace

6.2 Mechanické specifikace (Sprint 100)

6.2.1 Lůžko Sprint 100 se standardní ložnou plochou

SPRINT 100 SE ČTYŘDÍLNOU LOŽNOU PLOCHOU

Parametr	Hodnota
Vnější rozměry ve standardní poloze lůžka (délka x šířka)	211 cm x 76 cm
Výška postranic nad ložnou plochou	4 cm (minimum), 36,5 cm (maximum)
Délka postranice	125 cm
Vzdálenost mezi tyčemi postranic	21 cm
Rozměry matrace (délka x šířka)	193 cm x 66 cm
Maximální výška matrace	14 cm
Průměr koleček	20 cm
Min. - max. výška ložné plochy nad podlahou (bez matrace)	55,5 cm - 88 cm
Maximální úhel zádového dílu	90°
Maximální úhel stehenního dílu	40°
Maximální úhel lýtkového dílu	21°
Poloha Trendelenburg/Antitrendelenburg (úhel)	+18°/-18°
Hmotnost lůžka	120 kg (v závislosti na konfiguraci)
SWL (bezpečné provozní zatížení lůžka)	320 kg
Maximální hmotnost pacienta	280 kg

SPRINT 100 S DVOUDÍLNOU LOŽNOU PLOCHOU

Parametr	Hodnota
Vnější rozměry ve standardní poloze lůžka (délka x šířka)	211 cm x 76 cm
Výška postranic nad ložnou plochou	3 cm (minimum), 35,5 cm (maximum)
Délka postranice	125 cm
Vzdálenost mezi tyčemi postranic	21 cm
Rozměry matrace (délka x šířka)	193 cm x 66 cm
Maximální výška matrace	14 cm
Průměr koleček	20 cm
Min. - max. výška ložné plochy nad podlahou (bez matrace)	56,5 cm - 89 cm
Maximální úhel zádového dílu	90°
Poloha Trendelenburg/Antitrendelenburg (úhel)	+18°/-18°
Hmotnost lůžka	120 kg (v závislosti na konfiguraci)
SWL (bezpečné provozní zatížení lůžka)	320 kg
Maximální hmotnost pacienta	280 kg

6.2.2 Lůžko Sprint 100 se širokou ložnou plochou

LŮŽKO SPRINT 100 SE 4DÍLNOU LOŽNOU PLOCHOU

Parametry	Hodnota
Vnější rozměry ve standardní poloze lůžka (délka x šířka)	211 x 86 cm
Výška postranic nad ložnou plochou	4 cm (minimum), 36,5 cm (maximum)
Délka postranic	125 cm
Vzdálenost mezi madly postranic	21 cm
Rozměry matrace (délka x šířka)	193 x 76 cm
Maximální výška matrace	13 cm
Průměr kolečka	20 cm
Minimální/maximální výška ložné plochy nad podlahou (bez matrace)	55,5 cm / 88 cm
Maximální úhel zádového dílu	90°
Maximální úhel stehenního dílu	40°
Maximální úhel lýtkového dílu	20,5°
Poloha Trendelenburg/Antitrendelenburg (úhel)	+18°/-18°
Hmotnost lůžka	120 kg (v závislosti na konfiguraci)
SWL (bezpečné pracovní zatížení lůžka)	320 kg
Maximální hmotnost pacienta	280 kg

LŮŽKO SPRINT 100 S 2DÍLNOU LOŽNOU PLOCHOU

Parametry	Hodnota
Vnější rozměry ve standardní poloze lůžka (délka x šířka)	211 x 86 cm
Výška postranic nad ložnou plochou	3 cm (minimum), 35,5 cm (maximum)
Délka postranic	125 cm
Vzdálenost mezi madly postranic	21 cm
Rozměry matrace (délka x šířka)	193 x 76 cm
Maximální výška matrace	13 cm
Průměr kolečka	20 cm
Minimální/maximální výška ložné plochy nad podlahou (bez matrace)	56,5 cm / 89 cm
Maximální úhel zádového dílu	90°
Poloha Trendelenburg/Antitrendelenburg (úhel)	+18°/-18°
Hmotnost lůžka	120 kg (v závislosti na konfiguraci)
SWL (bezpečné pracovní zatížení lůžka)	320 kg
Maximální hmotnost pacienta	280 kg

6.3 Podmínky prostředí (Sprint 100)

Parametr	Hodnota
Podmínky použití	
Teplota okolního prostředí	10 °C - 40 °C
Relativní vlhkost	30 % - 75 %
Atmosférický tlak	795 - 1060 hPa
Skladovací a přepravní podmínky	
Teplota okolního prostředí	-20 °C - 50 °C
Relativní vlhkost	20% - 90 %
Atmosférický tlak	795 - 1060 hPa

7 Podmínky pro používání a skladování

Během používání a skladování výrobku dbejte na hodnoty parametrů souvisejících s podmínkami okolního prostředí v kapitole Technická specifikace.
Lůžko Sprint 100 není vhodné pro vnitřní prostředí obsahující hořlavé plyny (s výjimkou kyslíkových láhví).

8 Rozsah dodávky a varianty lůžka

8.1 Dodávka

► Po přijetí zkontrolujte, zda je dodávka kompletní, tak, jak je uvedeno v dodacím listě.
► Upozorněte přepravce a dodavatele ihned na jakékoli nedostatky nebo poškození, a to buď písemně, nebo zaznamenáním do dodacího listu.

8.2 Rozsah dodávky

- ■ Univerzální transportní lůžko Sprint 100
- ■ Návod k použití

8.3 Varianty lůžka Sprint 100

Základní konfigurace:

- ■ Dvoudílná ložná plocha
- ■ 4 x kolečka Tente 200 mm
  - □ směrové kolečko na hlavovém konci lůžka
  - □ směrové kolečko na nožním konci lůžka
- ■ Brzdy v hlavové a nožní části lůžka
- ■ Kryt podvozku
- ■ Postranice
- ■ Mechanismus pro uvolnění postranice v nožní části lůžka

Volitelné funkce lůžka:

- ■ Ložná plocha
  - □ Čtyřdílná ložná plocha
  - □ Široká ložná plocha
  - □ Páté kolečko
  - □ Mechanismus pro uvolnění postranice v hlavové a nožní části lůžka
  - □ Držák rentgenové kazety (dvoudílná ložná plocha)
  - □ Držák rentgenové kazety (čtyřdílná ložná plocha)
  - □ Příprava pro C-rameno
- ■ Postranice
  - □ Tlumič postranice (Softdrop)
- ■ Infuzní stojan a madla
  - □ 1 pár Sklopných madel (v hlavové části lůžka)
  - □ 1 pár Sklopných madel (v nožní části lůžka)
  - □ 1 pár Sklopných infuzních stojanů a madel (v hlavové a nožní části lůžka)
  - □ 1 pár Odnímatelných madel
- ■ Podvozek
  - □ Brzdy na boku
- ■ Držáky příslušenství
  - □ na boku
  - □ v hlavové části lůžka
  - □ v nožní části lůžka
- ■ Sklonoměry
  - □ na zádovém díle a na pánevním díle ložné plochy (na boku)
  - □ na rámu ložné plochy (na boku pánevního dílu)
- ■ Propojení pro vyrovnávání potenciálu
  - □ s propojením pro vyrovnání potenciálů
  - □ bez propojení pro vyrovnání potenciálů

9 Uvedení do provozu

VÝSTRAHA!
Nebezpečí poranění při práci s lůžkem!
► Ujistěte se, že jsou před uvedením do provozu a před prováděním údržby kolečka lůžka zablokována.

VAROVÁNÍ!
Riziko věcných škod způsobené nesprávnou montáží!
► Ujistěte se, že uvedení do provozu bude provádět výhradně zákaznický servis výrobce nebo vyškolený personál nemocnice.

VAROVÁNÍ!
Riziko věcných škod způsobené nesprávným použitím!
► Nepoužívejte pedály určené ke zvedání nebo spouštění, pokud lůžko není v horizontální pozici!

POZNÁMKA Pro bezpečnou a snadnou manipulaci doporučuje společnost Linet®, aby lůžko sestavovali vždy dva techničtí pracovníci.

Lůžko nastavte takto:

► Vybalte lůžko.
► Zkontrolujte dodávku (viz Rozsah dodávky a Varianty lůžka Sprint 100).
► Ujistěte se, že jsou všechny požadované mechanismy na místě k dispozici.
► Zvedněte postranice nahoru.
► Instalujte příslušenství.
► Lůžko umístěte vždy pouze na vhodný povrch podlahy (viz Transport).

HÁČKY NA LIŠTĚ PŘÍSLUŠENSTVÍ (volitelné)

Pokud je lůžko vybaveno lištou příslušenství na hlavovém nebo nožním konci lůžka, háčky na liště příslušenství jsou dodány v bezpečnostní poloze. Abyste háčky použili, odejměte je a umístěte je na lištu příslušenství z vnější strany (opačně).

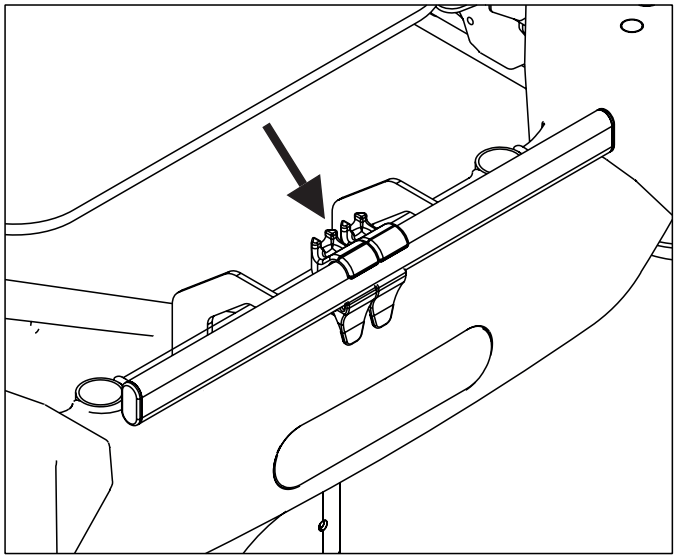

Obr. Háčky v původní pozici

9.1 Ložná plocha

Lůžko Sprint 100 má ložnou plochu se dvěma nebo čtyřmi díly.

DVOUDÍLNÁ LOŽNÁ PLOCHA

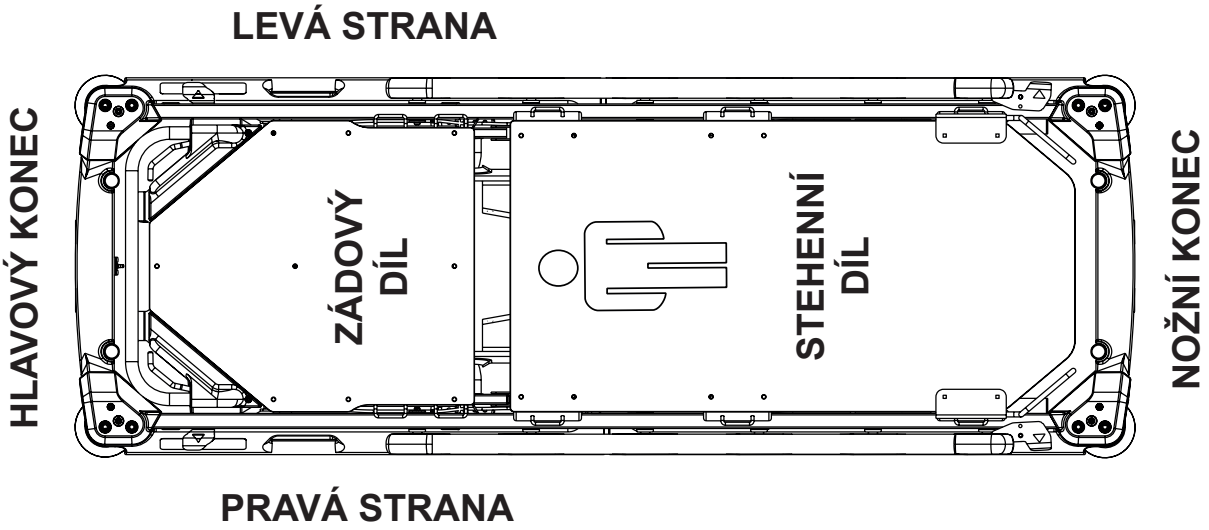

Obr. Dvoudílná ložná plocha

ČTYŘDÍLNÁ LOŽNÁ PLOCHA

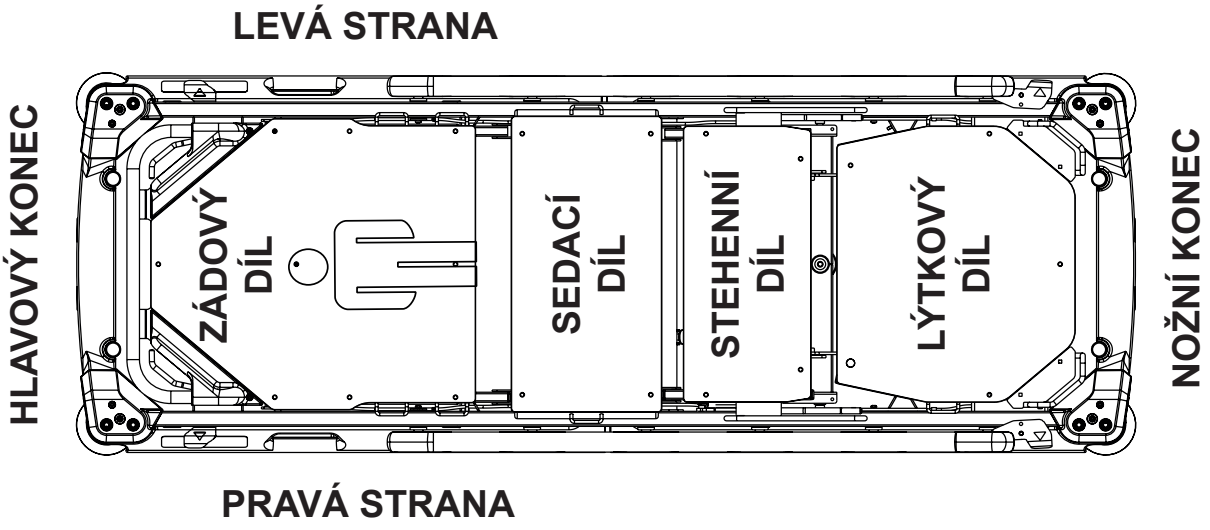

Obr. Čtyřdílná ložná plocha

9.2 Propojení pro vyrovnávání potenciálu (volitelné)

Lůžko je vybaveno standardním ochranným konektorem. Tento konektor se používá pro vyrovnávání potenciálu mezi lůžkem a jakýmkoli intravaskulárním nebo intrakardiálním prostředkem připojeným k pacientovi a slouží k ochraně pacienta před výboji statické elektřiny.

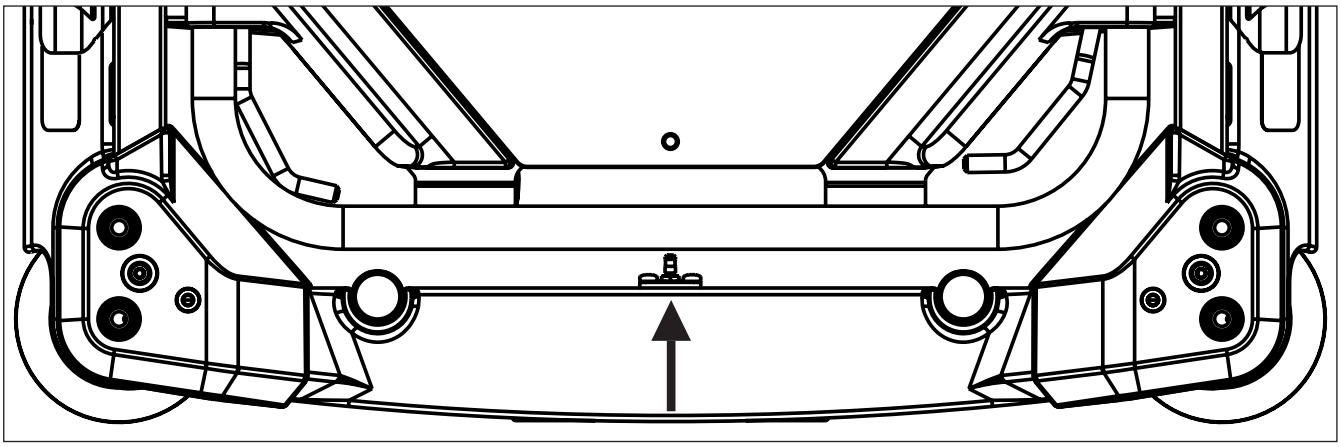

Obr. Konektor pro vyrovnávání potenciálu typu „samec“ (v hlavové části lůžka)

Konektor pro vyrovnání potenciálu použijte, pokud:

- je pacient připojen k intravaskulárnímu nebo intrakardiálnímu prostředku.

Před připojením pacienta k intravaskulárnímu/intrakardiálnímu prostředku:

► Připojte zemnicí vodič prostředku ke konektoru pro vyrovnávání potenciálu na lůžku, na kterém pacient leží.
► Použijte standardní konektor pro nemocnice.
► Ujistěte se, že konektory jsou kompatibilní.
► Ujistěte se, že nemůže dojít k neúmyslnému odpojení.

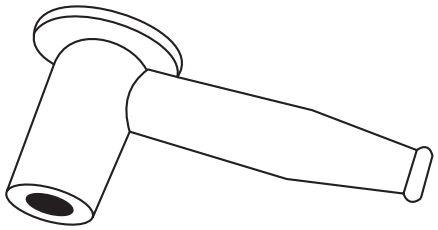

Obr. Konektor pro vyrovnávání potenciálu typu „samice“ (female)

Před přesunem lůžka:

► Odpojte pacienta od intravaskulárního nebo intrakardiálního prostředku.
► Odpojte konektor pro vyrovnání potenciálu.

9.3 Před použitím

Před použitím připravte lůžko takto:

► Proveďte odvzdušnění hydraulických jednotek sešlápnutím zvedacího pedálu desetkrát v nejvyšší poloze lůžka.
► Zvedněte ložnou plochu do nejvyšší polohy.
► Spusťte ložnou plochu do nejnižší polohy.
► Nakloňte ložnou plochu do polohy Trendelenburg.
► Napolohujte ložnou plochu do náklonu Antitrendelenburg.
► Zkontrolujte, že kolečka i hlavní brzda fungují správně.
► Zkontrolujte, že postranice fungují správně.
► Zlikvidujte veškeré obaly (viz „17 Likvidace“ na stránce 73).

9.4 Transport

Pro bezpečný transport dodržujte následující:

► Dbejte na to, abyste při přemísťování lůžka žádné kabely nepřejeli.
► Před přesunem lůžka se ujistěte, že kolečka nejsou zabrzděna.
► Nastavte výšku lůžka alespoň na 20 cm pod maximální výškou lůžka.
► Lůžko posunujte pomocí madel v hlavové nebo nožní části lůžka.
► Lůžko přesunujte výhradně po vhodných podlahových površích.
► Ujistěte se, že lůžko je zabrzděné, když se nemá pohybovat.
► Při delších vzdálenostech zkontrolujte, zda je aktivována funkce řízení koleček (hlavní ovládání).
► Ujistěte se, že před přesunem lůžka jsou brzdy uvolněny.

Vhodné povrchy:

- Dlaždice
- Tvrdé linoleum
- Litá podlaha

Nevhodné povrchy:

- Příliš měkké, nezpevněné nebo poškozené podlahy
- Měkké dřevěné podlahy
- Měkké a porézní kamenné podlahy
- Kobercové podlahy s podložkou
- Měkké linoleum

Venkovní transport (zejména z heliportu) je dovolen za těchto podmínek:

► Povrch venkovní plochy není příliš měkký ani členitý nebo příliš hrubý, ale je tvrdý a rovný, jako je to požadováno pro vnitřní použití.

10 Manipulace

VÝSTRAHA!
Nebezpečí poranění při úpravě lůžka!
► Ujistěte se, že se mezi prvky ložné plochy a rámem ložné plochy při nastavování lůžka nenachází žádné části těla.
► Ujistěte se, že se pod rámem ložné plochy před nastavováním lůžka nenachází žádné části těla.

VÝSTRAHA!
Nebezpečí poranění při sezení na nožním konci lůžka!
► Při sezení na nožním konci lůžka dbejte zvýšené opatrnosti!

VÝSTRAHA!
Nebezpečí poranění při nastupování a vystupování z lůžka!
► Pacientovi je dovoleno nastupovat nebo vystupovat z lůžka pouze z pravé nebo z levé strany lůžka!

Ovládací symboly	Význam
	Ovládání zádového dílu
	Ovládání stehenního dílu
	Sklopení postranice dolů
	Zvednutí ložné plochy
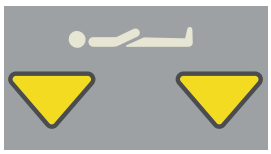	Snížení ložné plochy
	Náklon Trendelenburg
	Náklon Antitrendelenburg

10.1 Sklápěcí postranice

Sklápěcí postranice jsou komponenty lůžka v kontaktu s pacientem.
Ošetřující personál je odpovědný za to, že pokud se pacient nachází na lůžku, postranice budou ve zvednuté poloze.

VÝSTRAHA!
Riziko poranění v důsledku nesprávně zajištěné postranice!
► Ujistěte se, že je postranice zajištěna v horní poloze nebo sklopena až do dolní polohy.

VÝSTRAHA!
Riziko poranění v důsledku nesprávné polohy postranice!
► Pokud se pacient nachází na lůžku, ujistěte se, že jsou postranice vyklopeny nahoru.

VÝSTRAHA!
Riziko poranění v důsledku nesprávné manipulace s postranicemi!
► Ujistěte se, že během sklápění postranice se mezi tyčemi postranic nenacházejí žádné části těla.

POPIS POSTRANIC

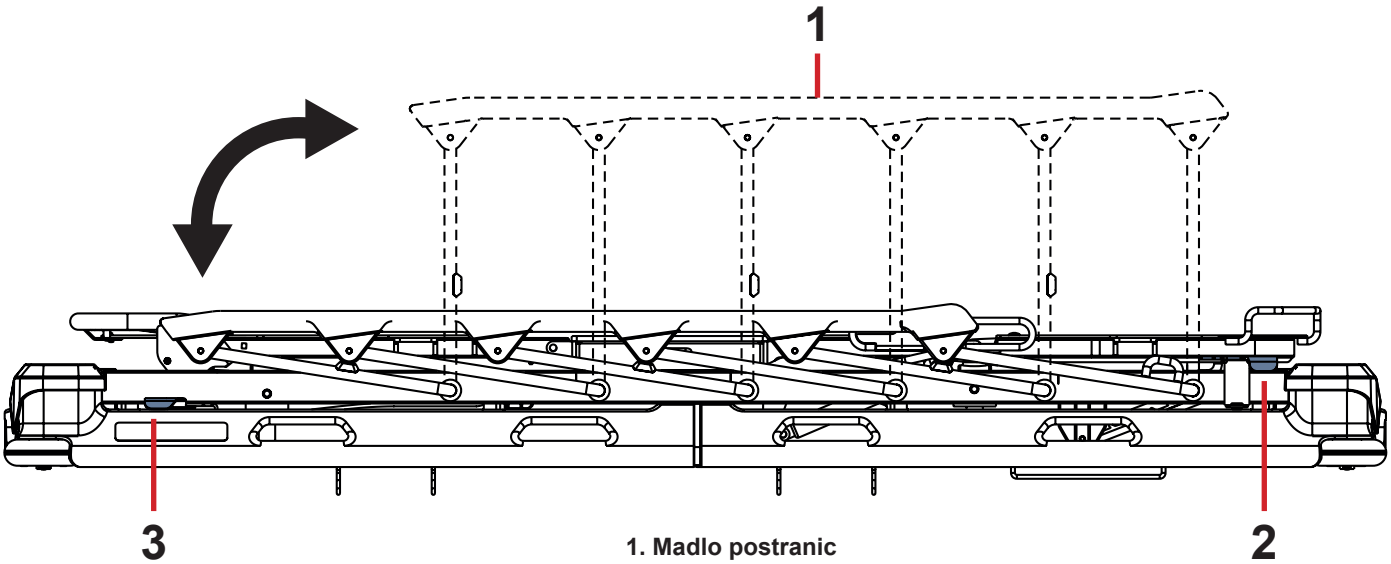

1. Madlo postranic
2. Mechanismus pro uvolnění postranice
3. Mechanismus pro uvolnění postranice (volitelný)

Obr. Manipulace se sklápěcí postranicí

MANIPULACE

Zvednutí postranice:

► Uchopte postranici za madlo postranic (**1**).
► Vytáhněte postranici nahoru, až zacvakne.

Spuštění postranice:

► Odblokujte postranici zatažením za mechanismus pro uvolnění postranice (**2** nebo **3**) v hlavové nebo nožní části lůžka
► Pomalu sklopte postranici dolů.

POZNÁMKA Mechanismy pro uvolnění postranice jsou propojeny. Zatáhnete-li za mechanismus pro uvolnění postranice v nožní části lůžka, taháte i za mechanismus pro uvolnění postranice v hlavové části lůžka, a zatáhnete-li za mechanismus pro uvolnění postranice v hlavové části lůžka, táhnete i za mechanismus pro uvolnění postranice v nožní části lůžka.

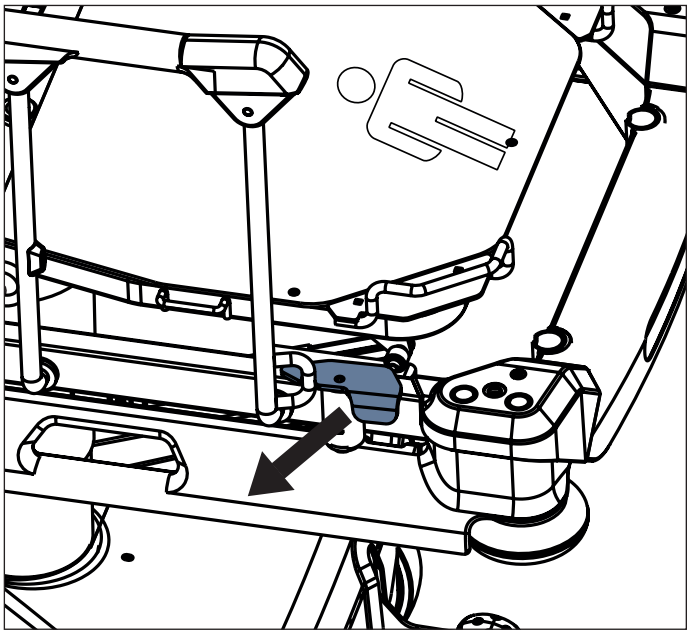

Obr. Manipulace s mechanismem pro uvolnění postranice v nožní části lůžka

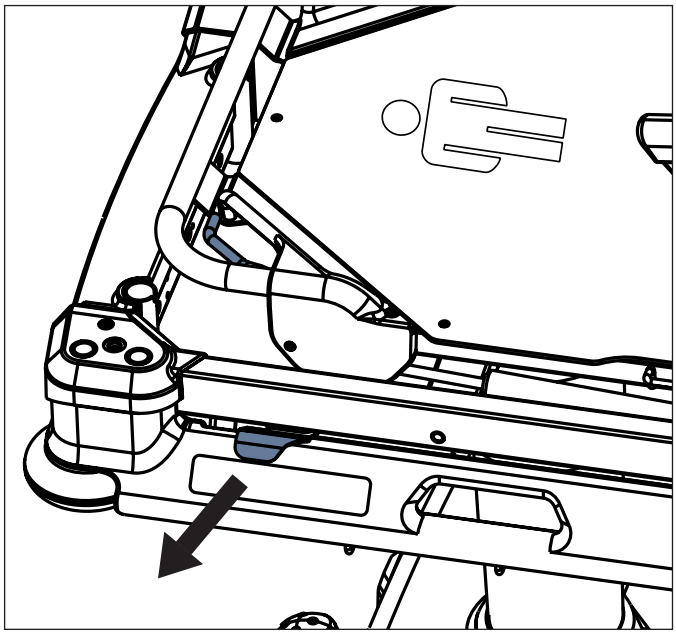

Obr. Manipulace s mechanismem pro uvolnění postranice v hlavové části lůžka

10.2 Ovládání koleček

VAROVÁNÍ!
Riziko věcných škod v důsledku nesprávného transportu a mimovolného pohybu!

- ► Ujistěte se, že před montáží, demontáží a prováděním údržby jsou kolečka lůžka zabrzděná.
- ► Ujistěte se, že jsou kolečka zabrzděná, když je lůžko obsazeno.
- ► Ujistěte se, že jsou kolečka zabrzděná, když se lůžko nemá pohybovat.

Lůžko je vybaveno centrálním systémem pro ovládání a brzdění koleček.
Směrové kolečko je umístěno na hlavovém nebo nožním konci lůžka v závislosti na konfiguraci lůžka.
Pedály ovládání koleček jsou umístěny v hlavové i nožní části lůžka.
Volitelně jsou pedály ovládání koleček umístěny rovněž po stranách lůžka.

V hlavové a nožní části lůžka jsou zelené a červené pedály.
Červená barva znamená brzdění a zelená řízení.

Každý pedál má 3 polohy ovládání.
Pedály jsou navzájem propojeny, takže každý pedál vykonává všechny funkce. Následující tabulka popisuje funkce pedálů.

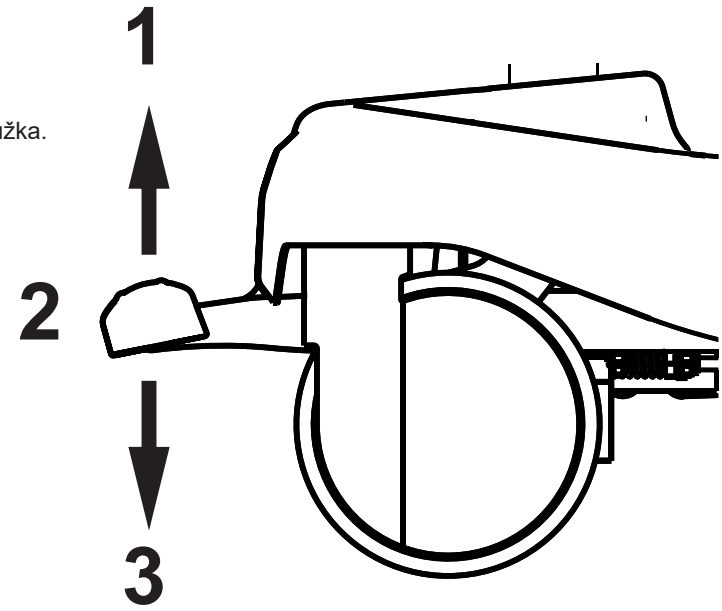

Obr. Tři polohy pedálů

Barva pedálu	Horní poloha (1)	Střední poloha (2)	Dolní poloha (3)
ZELENÁ	ZABRZDĚNO	NEOMEZENÝ POHYB	ŘÍZENÍ / PÁTÉ KOLEČKO
ČERVENÁ	ŘÍZENÍ / PÁTÉ KOLEČKO	NEOMEZENÝ POHYB	ZABRZDĚNO

10.2.1 Zabrzděné lůžko

Zabrzdění lůžka:

► Stiskněte červený brzdový pedál (**1 nebo 2**) do dolní polohy.
Všechna čtyři kolečka jsou zabrzděná.

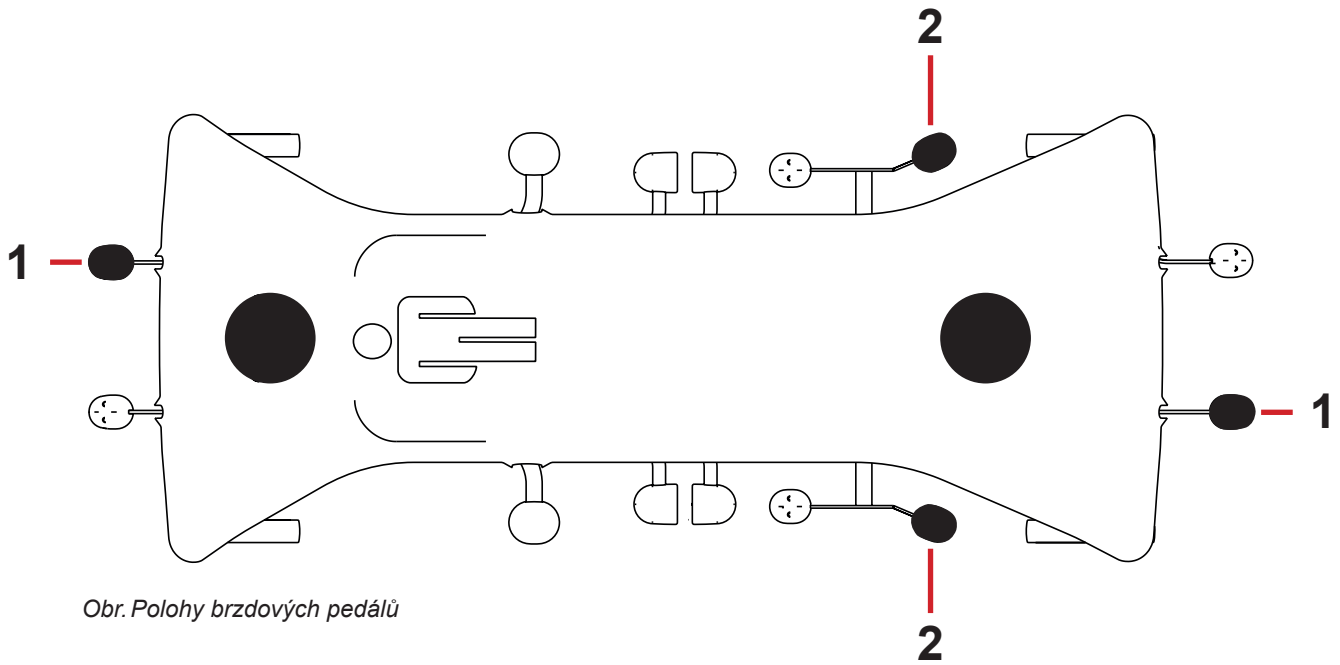

Obr. Polohy brzdových pedálů

1. Brzdový pedál (standardní) – ČERVENÝ
2. Brzdový pedál (volitelný) – ČERVENÝ

10.2.2 Pohyb vpřed (řízení)

Nastavení pohybu vpřed:

► Stiskněte zelený řídící pedál (**3 nebo 4**) do dolní polohy.
Levé přední kolečko se zablokuje, jakmile začne směřovat vpřed. Lůžko se pohybuje přímo vpřed.
Je-li lůžko vybaveno **pátým kolečkem**, určuje toto kolečko směr pohybu.

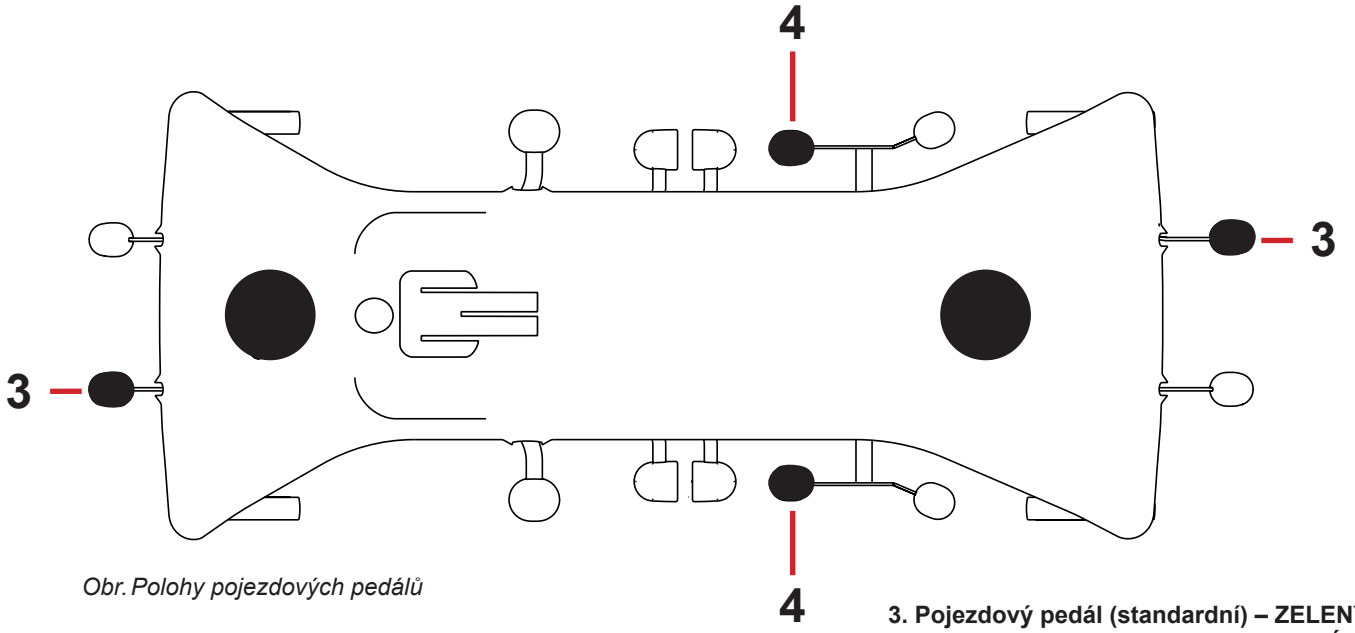

Obr. Polohy pojezdových pedálů

3. Pojezdový pedál (standardní) – ZELENÝ
4. Pojezdový pedál (volitelný) – ZELENÝ

10.2.3 Neomezený pohyb

Nastavení neomezeného pohybu:

► Nechte všechny brzdové i řídící pedály ve střední poloze.
Všechna čtyři kolečka jsou odblokována.
Je umožněn neomezený pohyb.

10.3 Polohování lůžka

10.3.1 Zádový díl

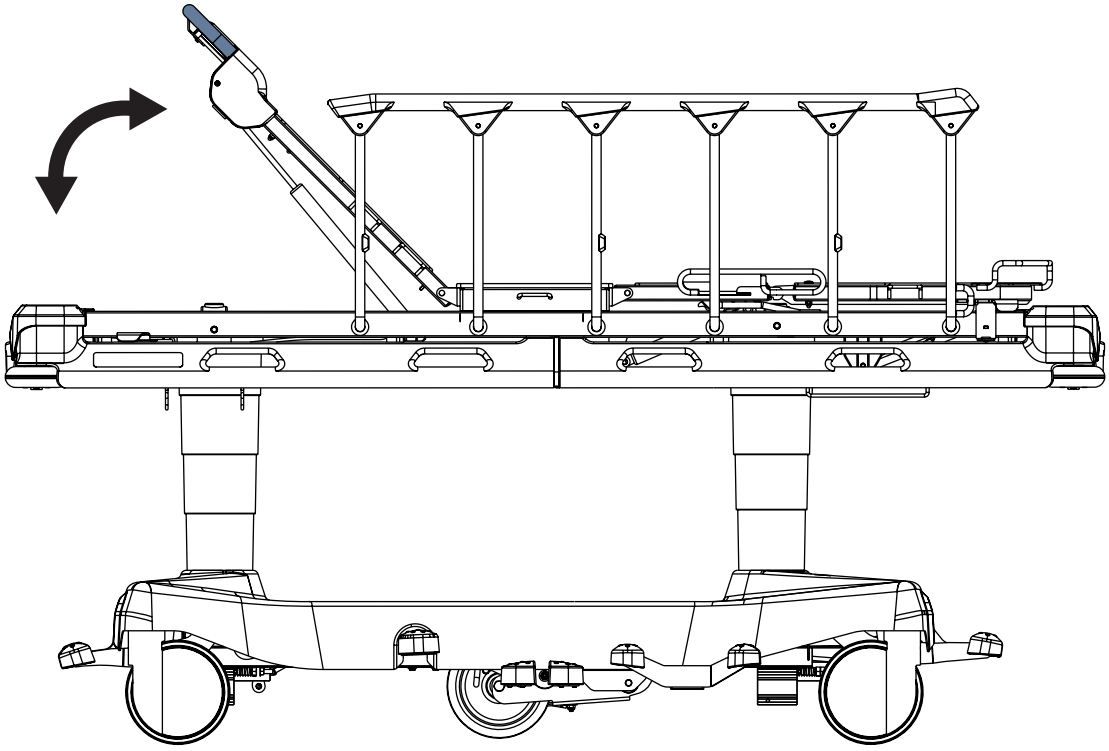

VÝSTRAHA!
Riziko poranění nebo věcných škod v důsledku nesprávného zvedání zádového dílu bez pacienta na ložné ploše matrace!
► Pokud zvedáte zádový díl bez pacienta na ložné ploše matrace, držte zádový díl pevně a zvedejte jej opatrně, aby vás prudkým pohybem neudeřil!
► Předtím, než začnete zádový díl bez pacienta na ložné ploše matrace zvedat, se ujistěte, že se mezi bočními lištami zdvižených postranic a zádovým dílem nenachází žádné části těla ani objekty!

Polohování zádového dílu:

► stiskněte madlo pro uvolnění zádového dílu směrem k rámu zádového dílu
► nastavte polohu zádového dílu

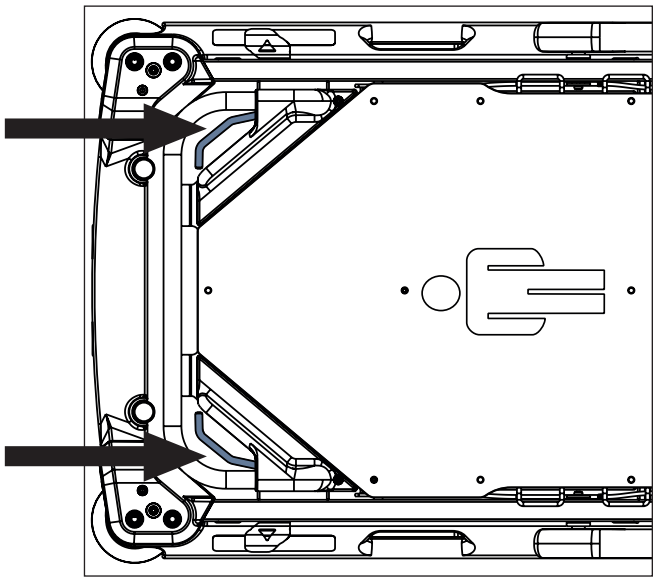

Obr. Umístění madel pro uvolnění zádového dílu

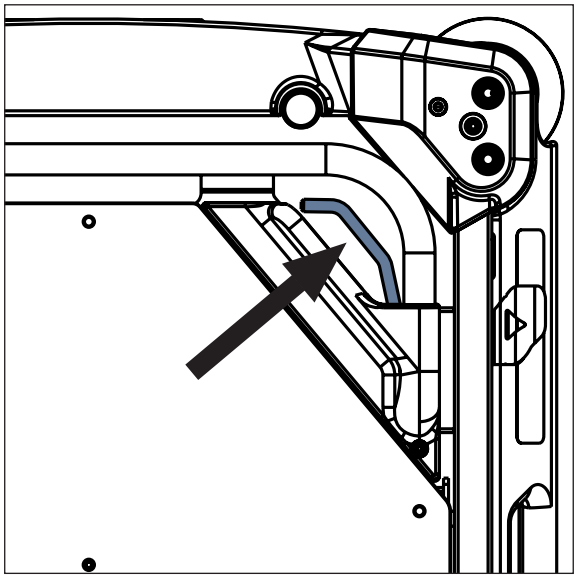

Obr. Manipulace s madlem pro uvolnění zádového dílu

10.3.2 Stehenní díl (pouze u čtyřdílné ložné plochy)

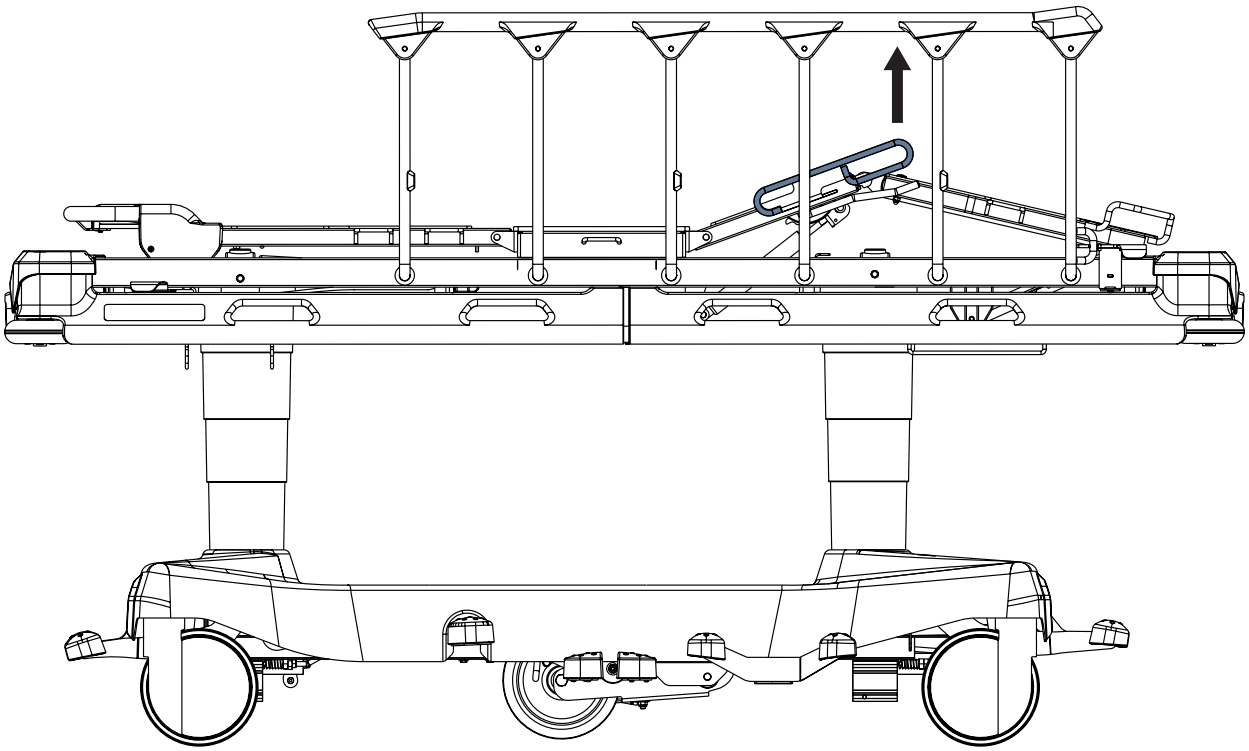

Zvednutí stehenního dílu:

► stiskněte ovládání stehenního dílu a opakujte do dosažení zamýšlené polohy
Pokud je stehenní díl zatížený, použijte ke zvednutí stehenního dílu madlo stehenního dílu.

Snížení stehenního dílu:

► stiskněte a podržte ovládání stehenního dílu a zatlačte stehenní díl dolů do zamýšlené polohy

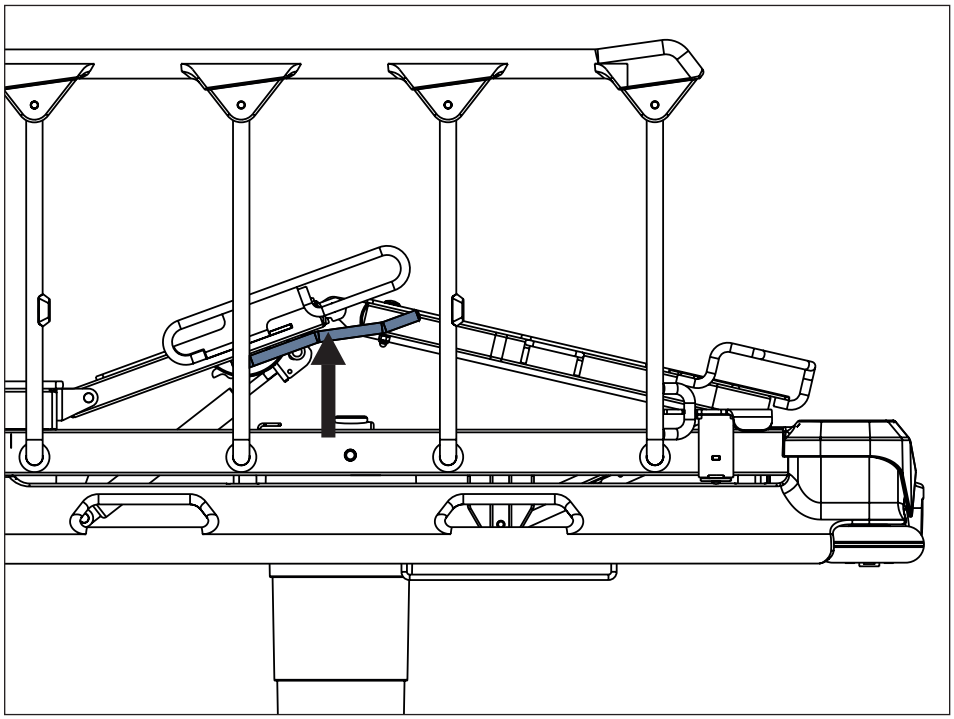

Obr. Umístění ovládání stehenního dílu

10.3.3 Lýtkový díl (pouze u čtyřdílné ložné plochy)

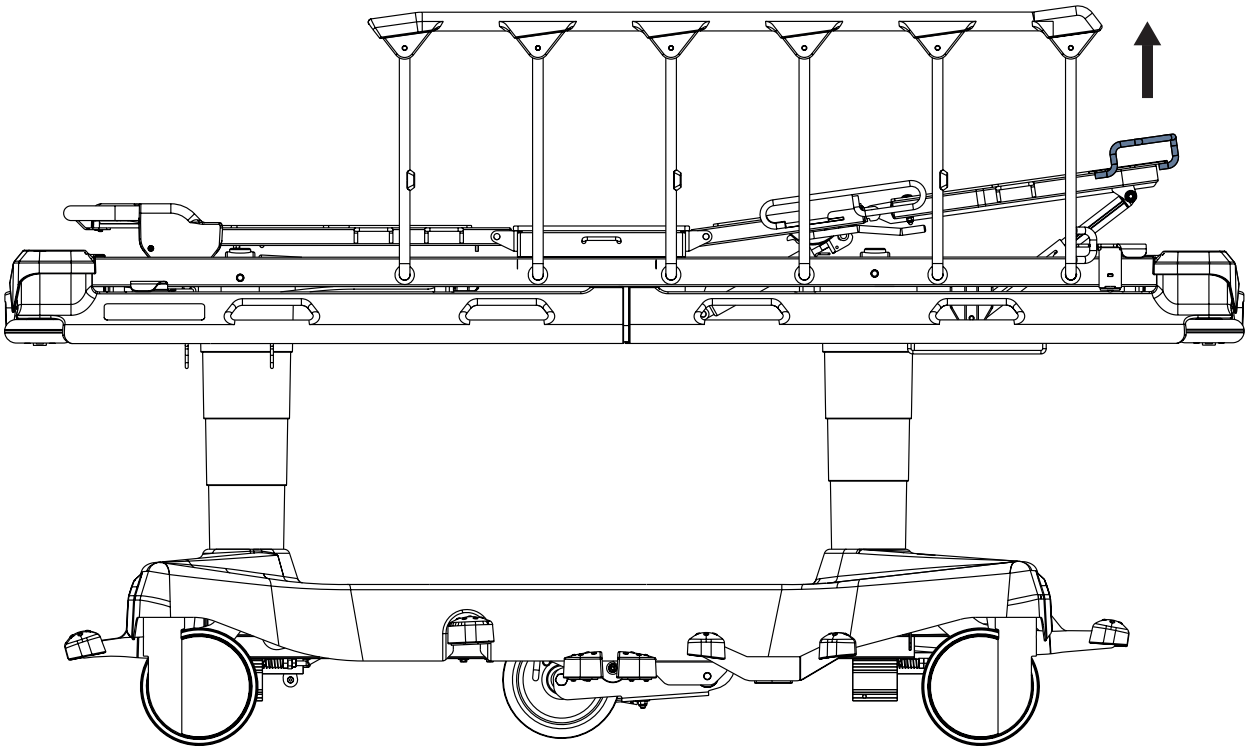

Před polohováním lýtkového dílu neprve napolohujte stehenní díl.

Zvednutí lýtkového dílu:

► zvedněte lýtkový díl za madlo do zamýšlené polohy
► spusťte lýtkový díl, aby zarážka zapadla do rohatky rastomatu

Snížení lýtkového dílu:

► přizvedněte lýtkový díl za madlo
► spusťte lýtkový díl do zamýšlené polohy
► ujistěte se, že zarážka zapadla do rohatky rastomatu při mírném přizvedávání lýtkového dílu

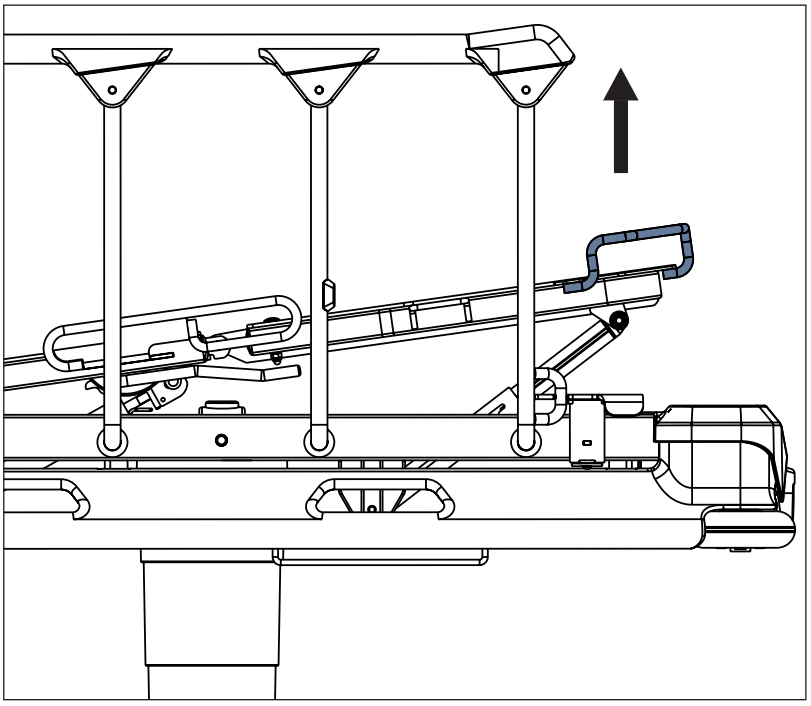

Obr. Polohování lýtkového dílu

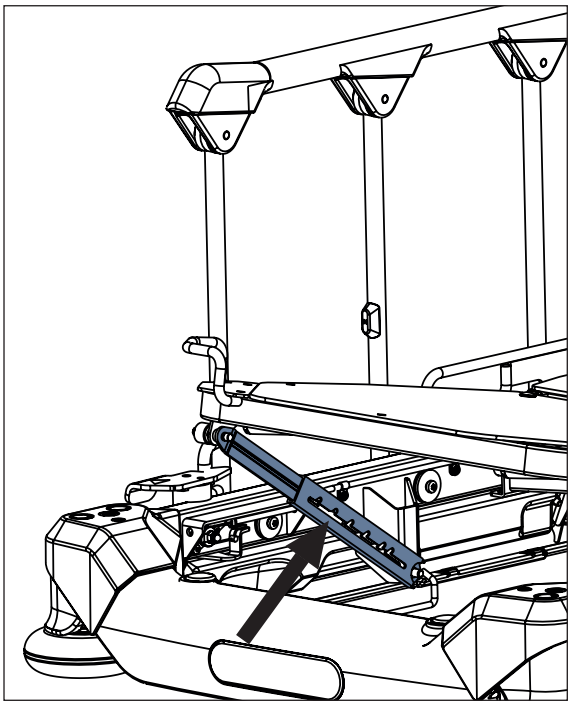

Obr. Zarážka v rohatce rastomatu

10.3.4 Zvedání

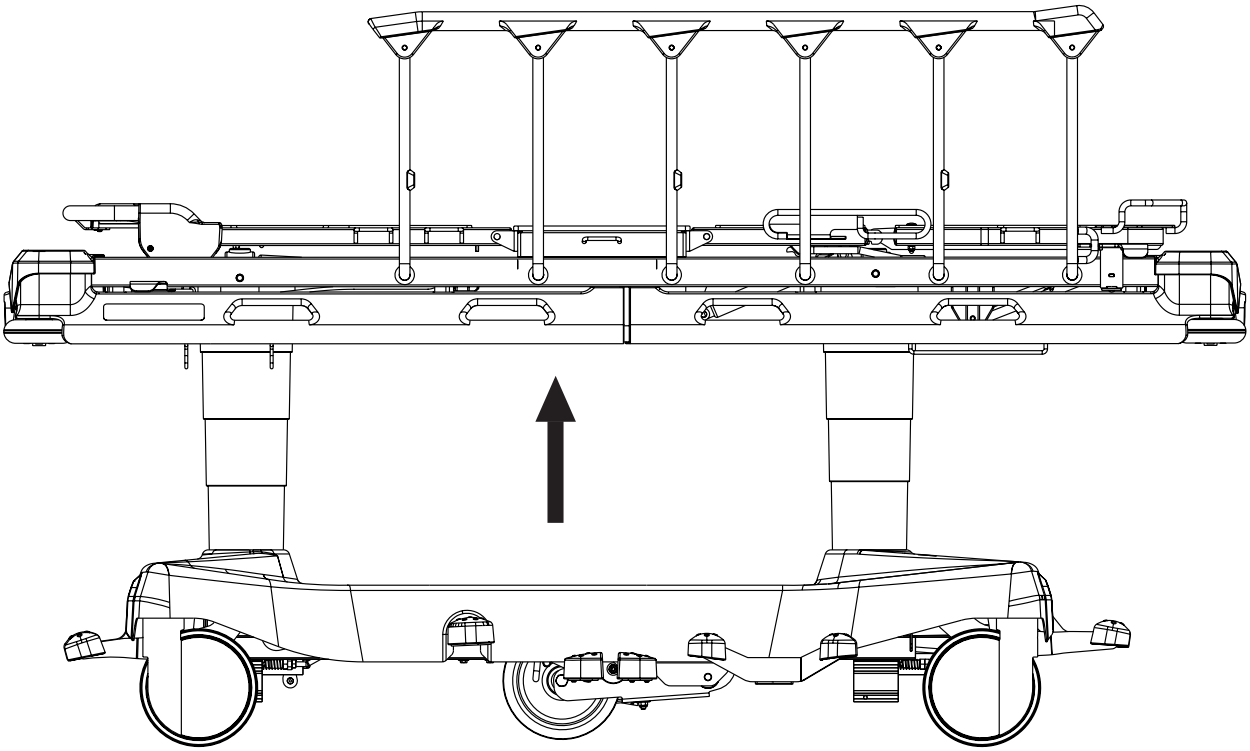

Zvednutí ložné plochy:

► stiskněte zvedací pedál a opakujte do dosažení zamýšlené polohy

Odvzdušnění hydraulických jednotek:

► stiskněte zvedací pedál desetkrát v nejvyšší poloze lůžka

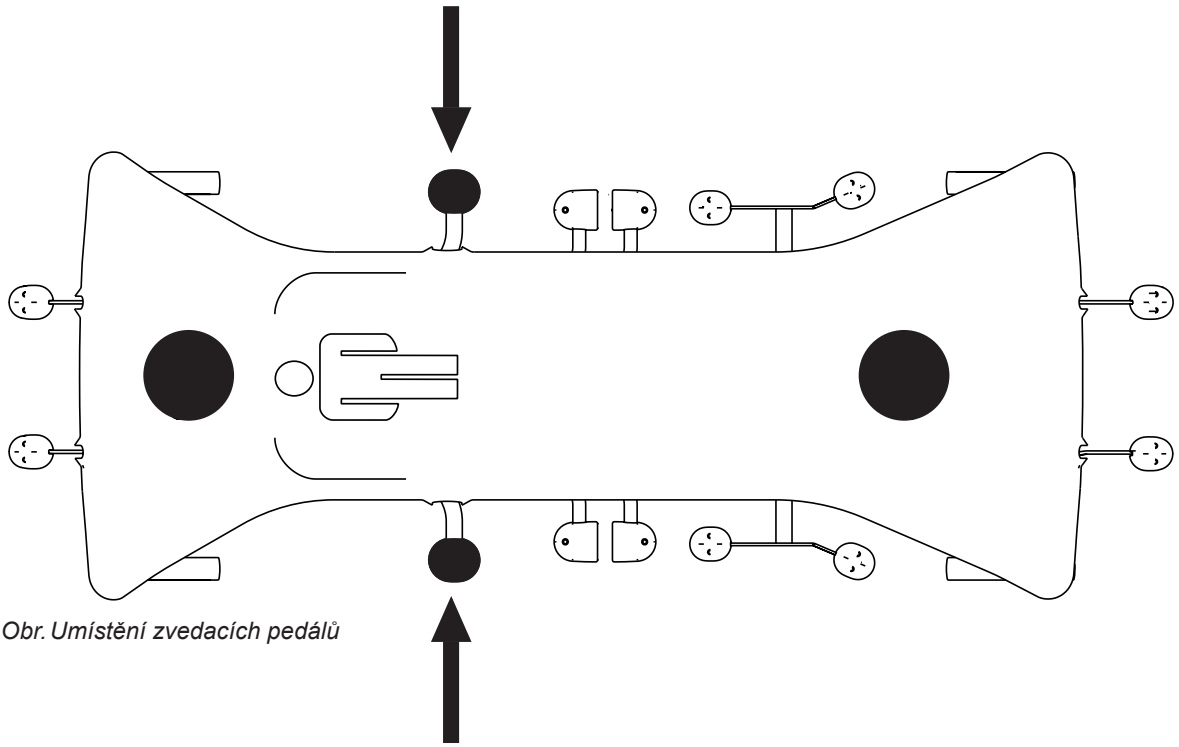

Obr. Umístění zvedacích pedálů

10.3.5 Snižování

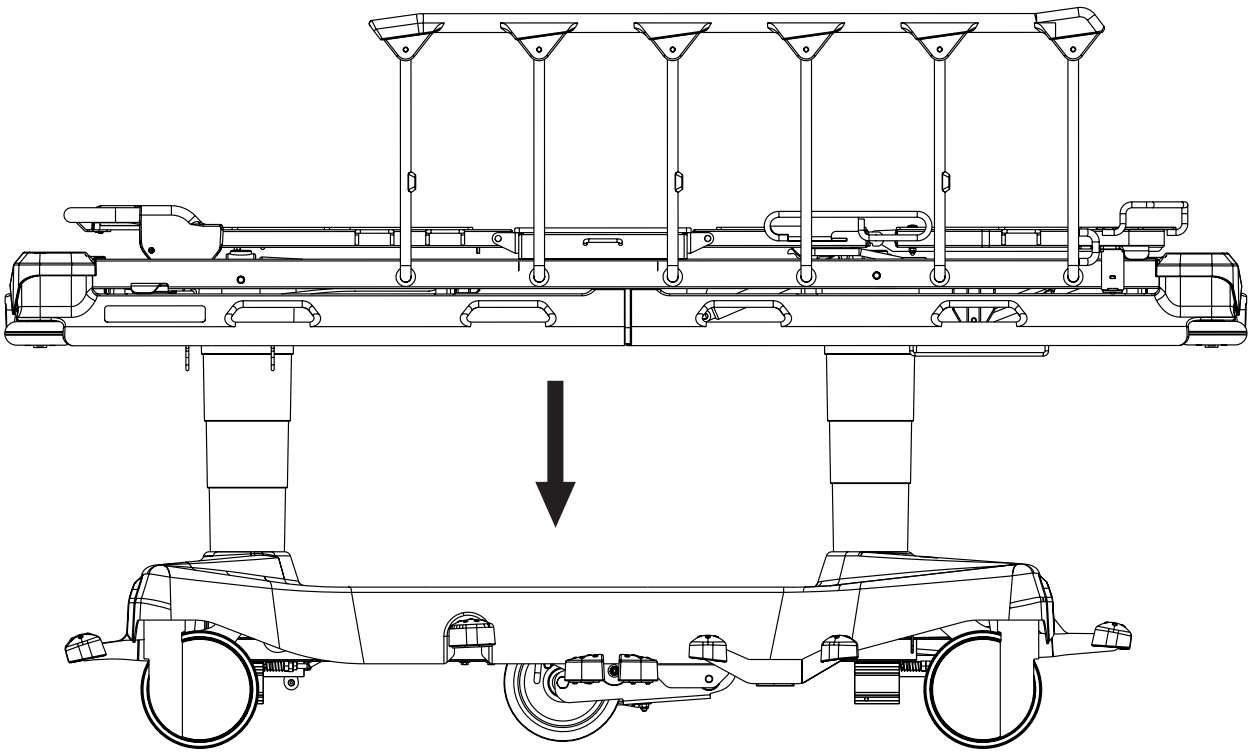

VAROVÁNÍ!
Riziko věcných škod způsobené předměty na krytu podvozku!

- ► Nepokládejte předměty na kryt podvozku mimo určené úložné prostory!
- ► Berte ohled na rozměry předmětů položených v úložných prostorech krytu podvozku!
- ► Pro informaci o předmětech určených k uskladnění v prostoru v krytu podvozku následujte kapitolu Příslušenství.

Snížení ložné plochy:

► stiskněte a přidržte pedál pro snížení hlavové části lůžka a pedál pro snížení nožní části lůžka současně do dosažení zamýšlené polohy
Pokud je požadována horizontální poloha, ujistěte se, že byla dosažena.
Abyste odstranili zbývající podélný náklon, použijte odpovídající pedál.

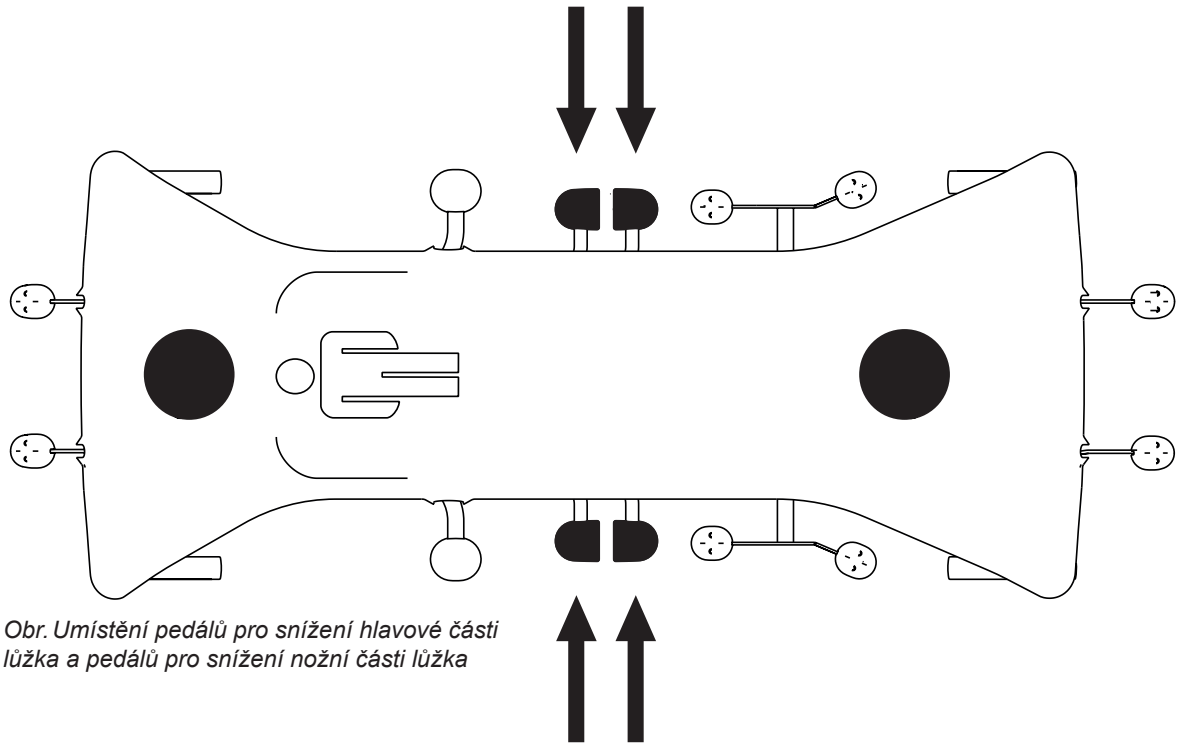

Obr. Umístění pedálů pro snížení hlavové části lůžka a pedálů pro snížení nožní části lůžka

10.3.6 Poloha Trendelenburg

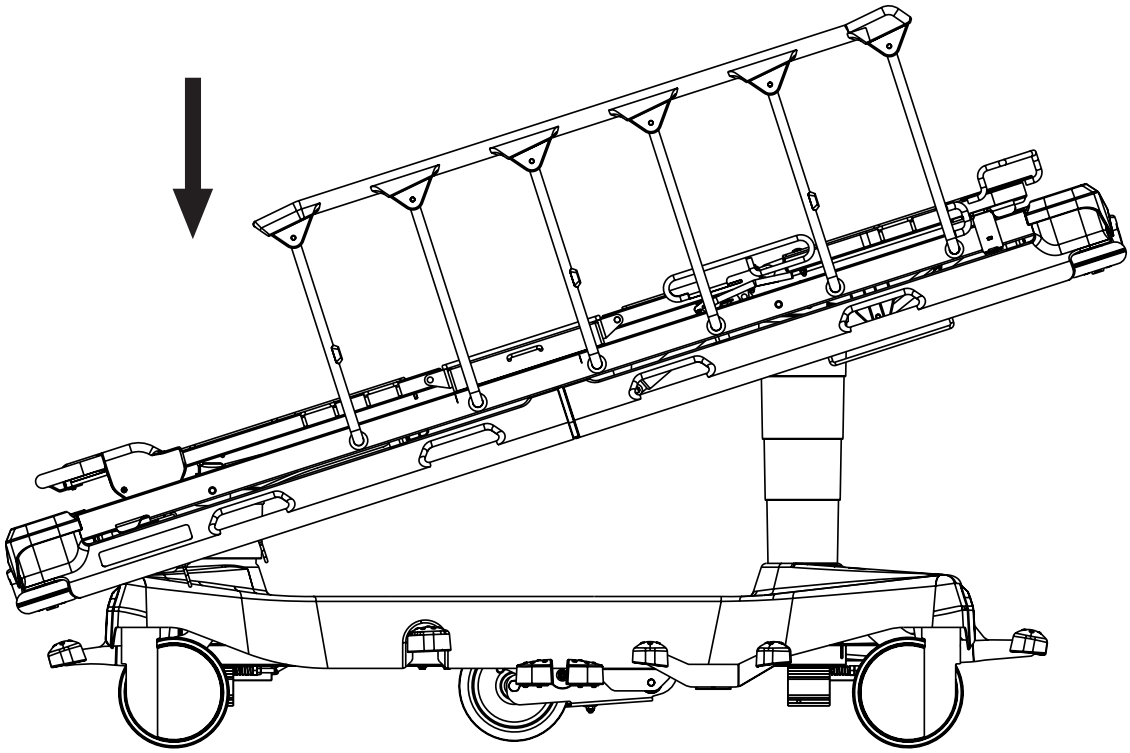

VÝSTRAHA!
Riziko zranění způsobené nesprávným použitím pozice Trendelenburg!
► Personál nemocnice zodpovídá za vyhodnocení, zda je fyzický a psychický stav pacienta v souladu s použitím pozice Trendelenburg.
► Personál nemocnice zodpovídá za vyhodnocení, zda použité lůžkoviny nezvyšují riziko sklouznutí pacienta z lůžka!

Nastavení do polohy Trendelenburg:

► stiskněte pedál pro snížení hlavové části lůžka do dosažení zamýšlené polohy

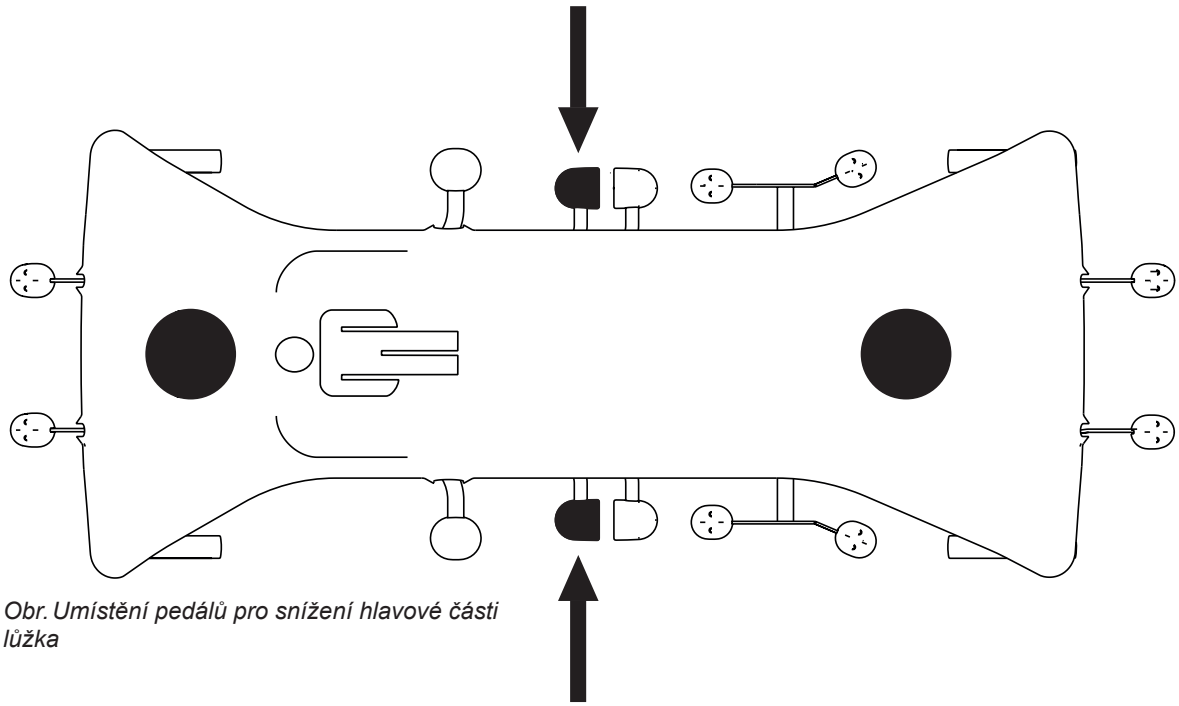

Obr. Umístění pedálů pro snížení hlavové části lůžka

10.3.7 Náklon Antitrendelenburg

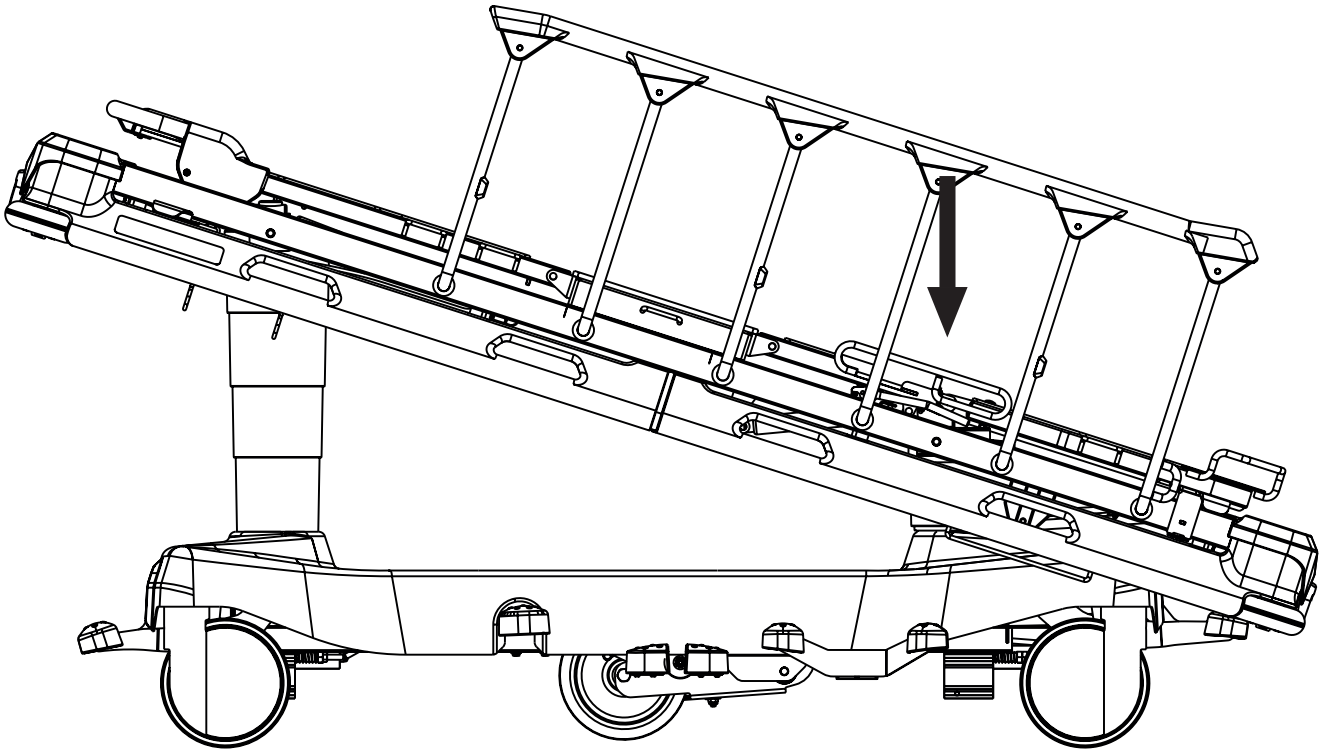

VÝSTRAHA!
Riziko poranění způsobené sklouznutím pacienta!
► Personál nemocnice zodpovídá za vyhodnocení, zda použité lůžkoviny nezvyšují riziko sklouznutí pacienta z lůžka!

Nastavení do náklonu Antitrendelenburg:

► stiskněte pedál pro snížení nožní části lůžka do dosažení zamýšlené polohy

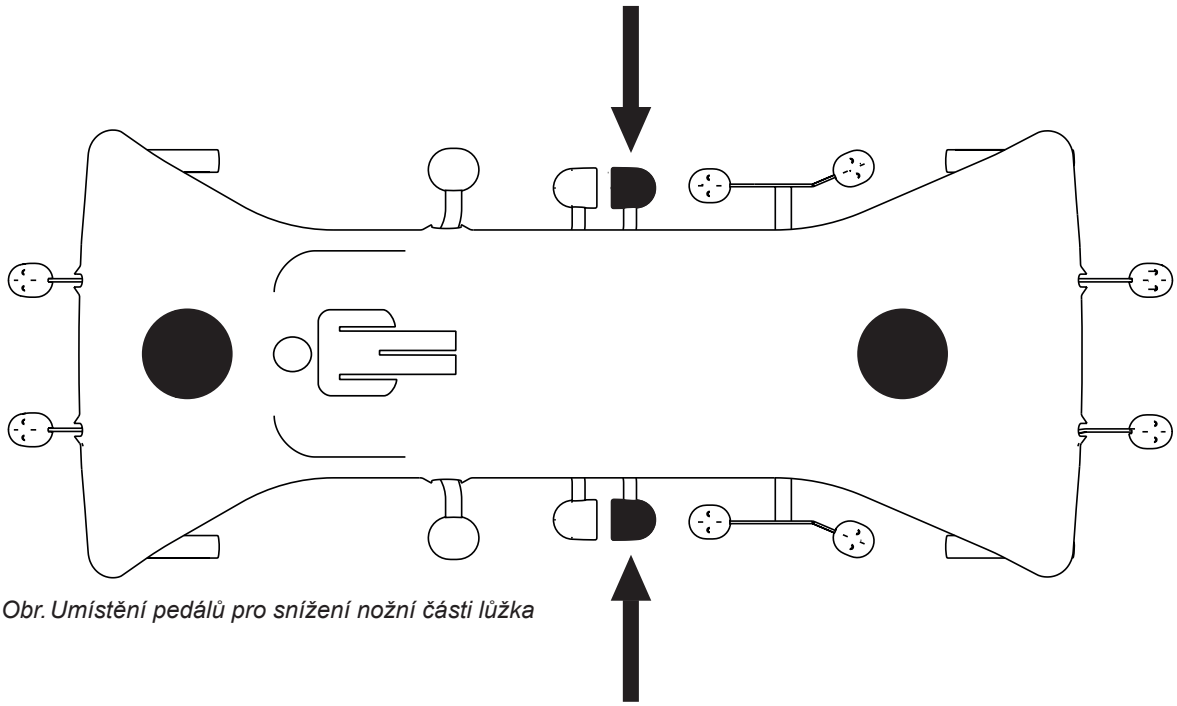

Obr. Umístění pedálů pro snížení nožní části lůžka

10.3.8 Poloha Kardiacké křeslo

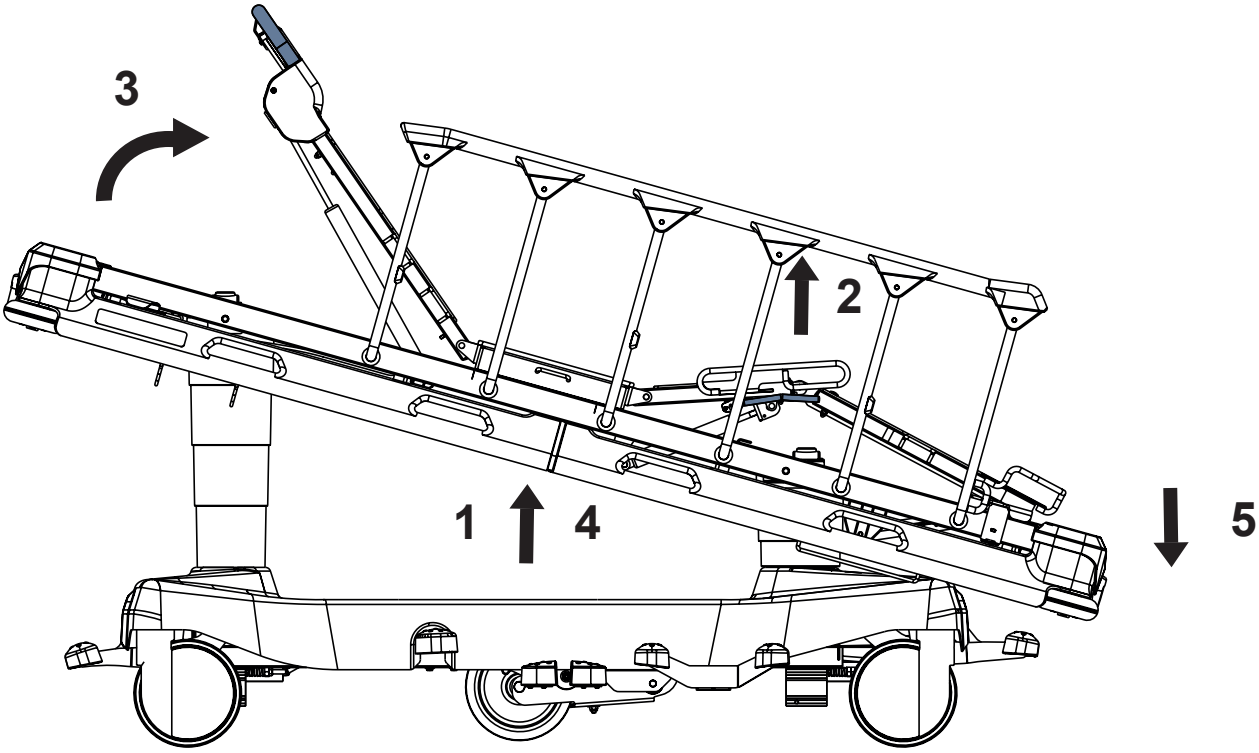

Nastavení do polohy Kardiacké křeslo

► zvedněte ložnou plochu, abyste usnadnili polohování stehenního a zádového dílu (**1**)
► zvedněte stehenní díl (**2**)
► zvedněte zádový díl (**3**)
► zvedněte ložnou plochu do maximální výšky (**4**)
► použijte pedál snižování nožního konce lůžka, dokud není dosaženo zamýšlené pozice (**5**)

10.4 Uvolnění zádového dílu pro CPR

Pro nastavení ložné plochy k provádění kardiopulmonální resuscitace (CPR) je nezbytné uvést zádový díl do nejnižší polohy a ložnou plochu do nejnižší polohy. U ložné plochy se 4 díly uveďte zádový a stehenní díl do nejnižší polohy a ložnou plochu do nejnižší polohy.

10.4.1 Dvoudílná ložná plocha

Polohu nastavte takto:

► Nastavte zádový díl do nejnižší polohy.
► Nastavte ložnou plochu do nejnižší polohy.

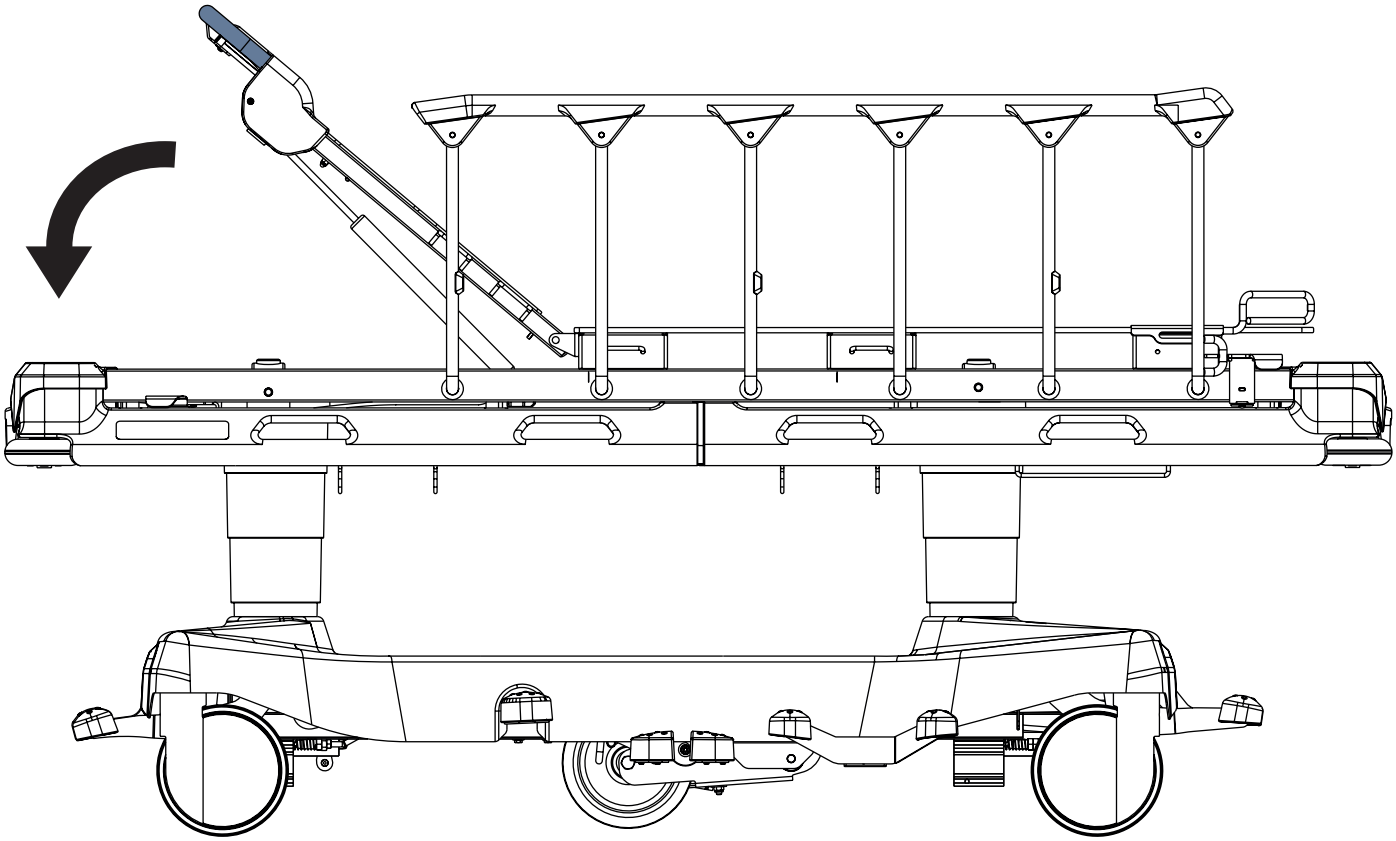

*Obr. Příprava pro kardiopulmonální resuscitaci (**dvoudílná ložná plocha**)*

10.4.2 Čtyřdílná ložná plocha

Polohu nastavte takto:

► Nastavte zádový a stehenní díl do nejnižší polohy.
► Nastavte ložnou plochu do nejnižší polohy.

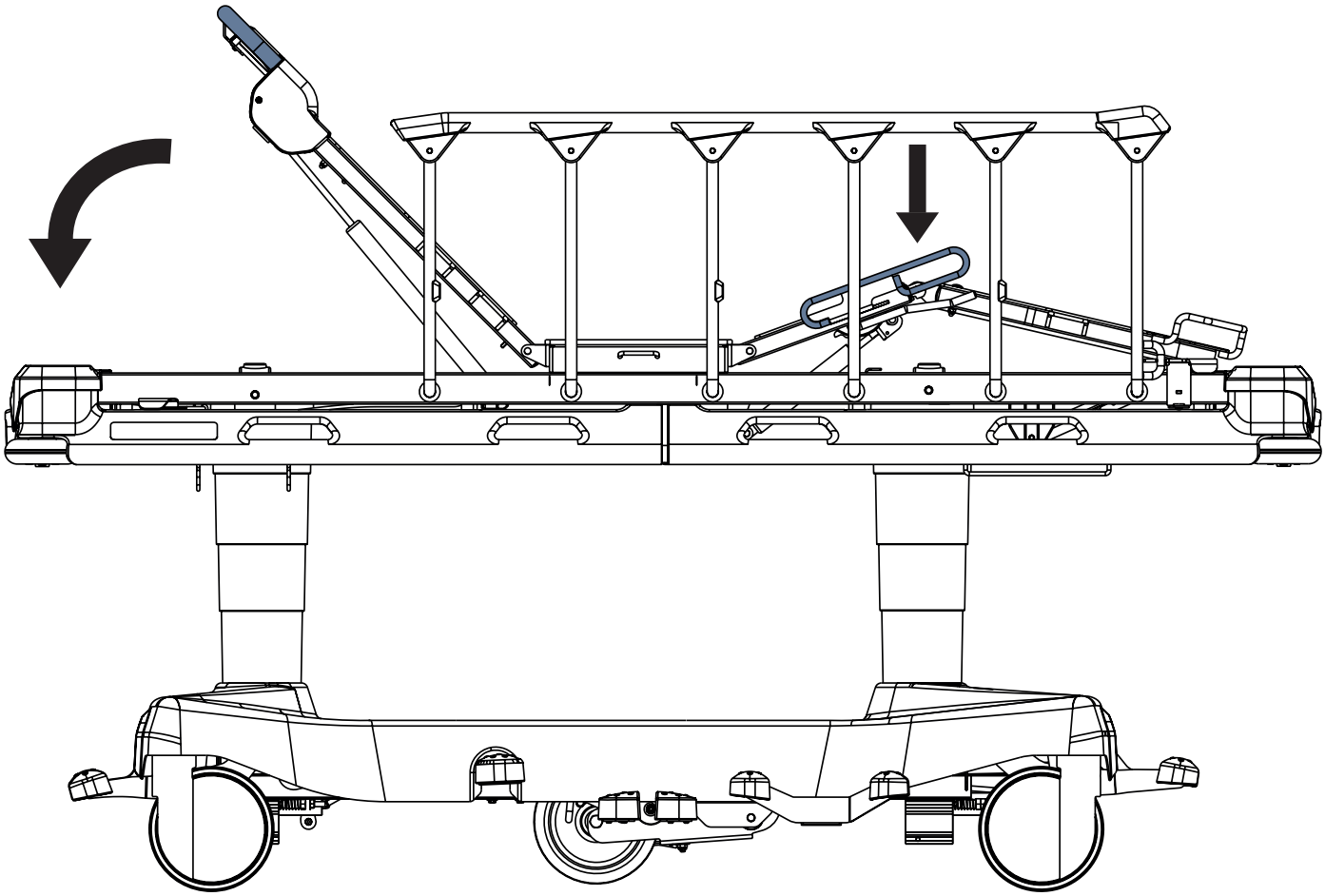

*Obr. Příprava pro kardiopulmonální resuscitaci (**čtyřdílná ložná plocha**)*

11 Vybavení

Vybavení produktu závisí na konfiguraci.

11.1 Držáky příslušenství

Držáky příslušenství jsou určeny k zavěšení příslušenství.

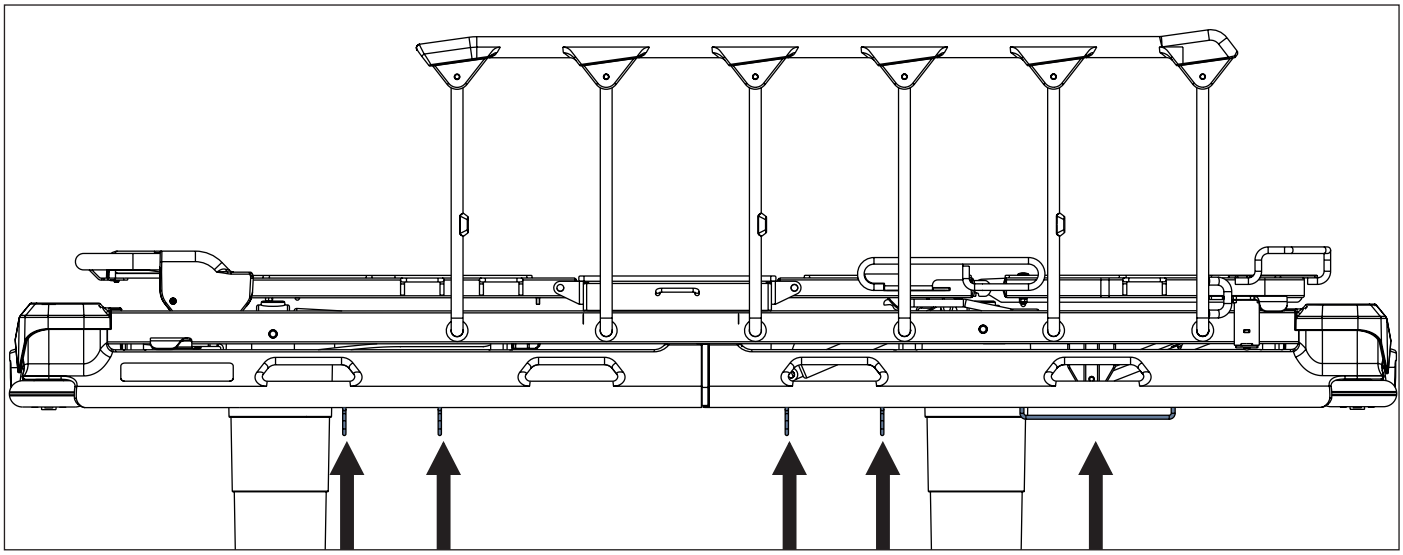

Obr. Držáky příslušenství (po stranách) - verze 1

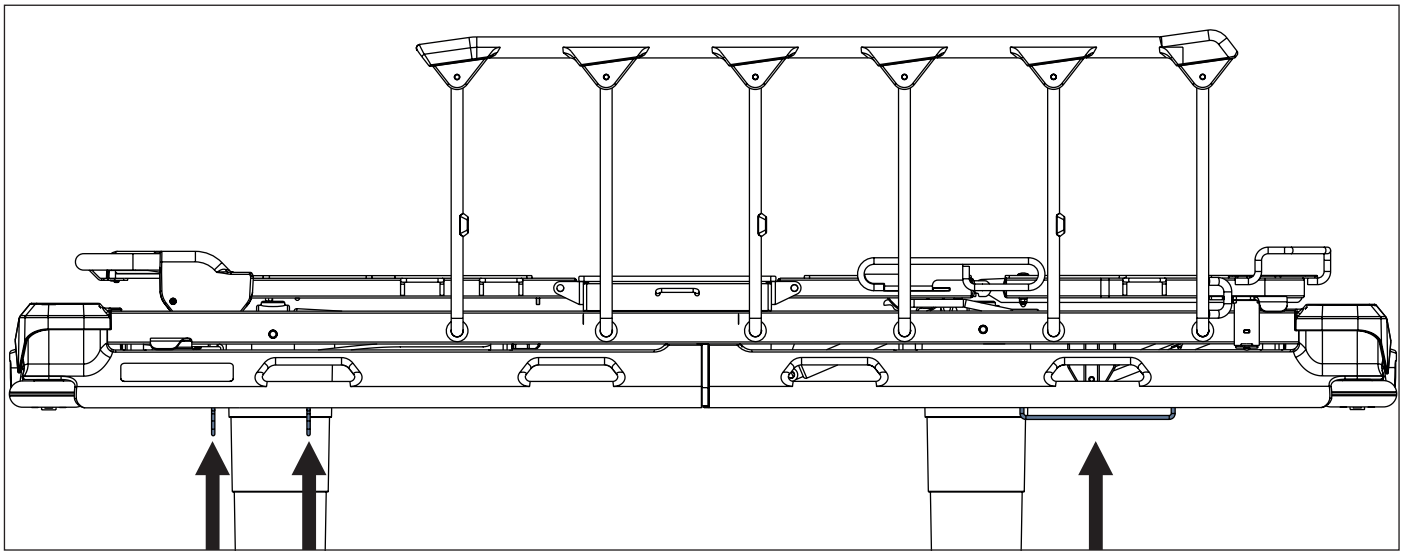

Obr. Držáky příslušenství (po stranách) - verze 2

11.2 Lišta příslušenství s plastovými háčky

POZOR!
Nedoporučujeme umisťovat háky na liště příslušenství a příslušenství umístěné na těchto hácích přímo nad pedály po stranách stretcheru Sprint 100; bude tak možné bez problému používat pedály k nastavení výšky a k brždění v případě přesunu!

Lišta příslušenství se čtyřmi plastovými háčky je určena k zavěšení příslušenství.
Je umístěna na stranách lůžka nebo na hlavovém/nožním konci lůžka.

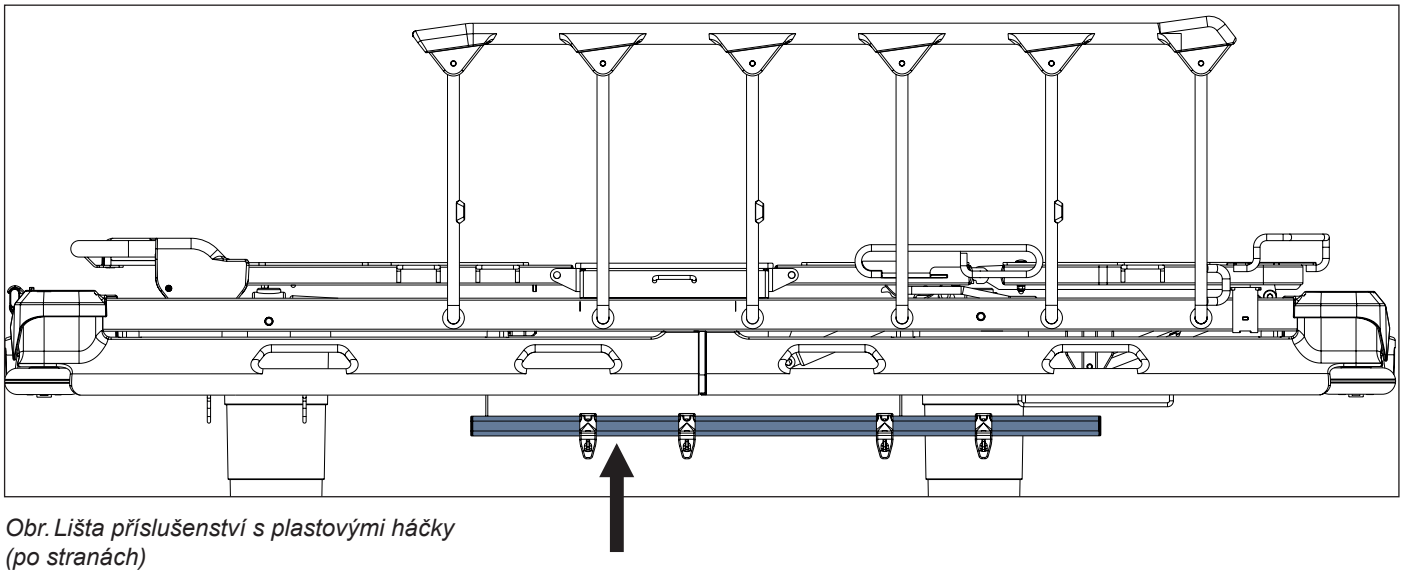

Obr. Lišta příslušenství s plastovými háčky (po stranách)

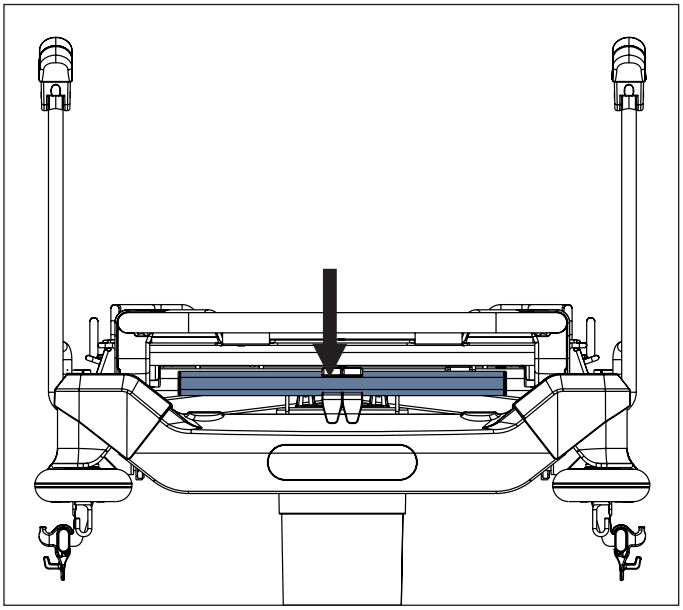

Obr. Lišta příslušenství s plastovými háčky (na hlavovém/nožním konci lůžka)

11.3 DIN lišta

DIN lišta je určena k zavěšení příslušenství.
Je umístěna po stranách lůžka nebo na hlavovém/nožním konci lůžka.

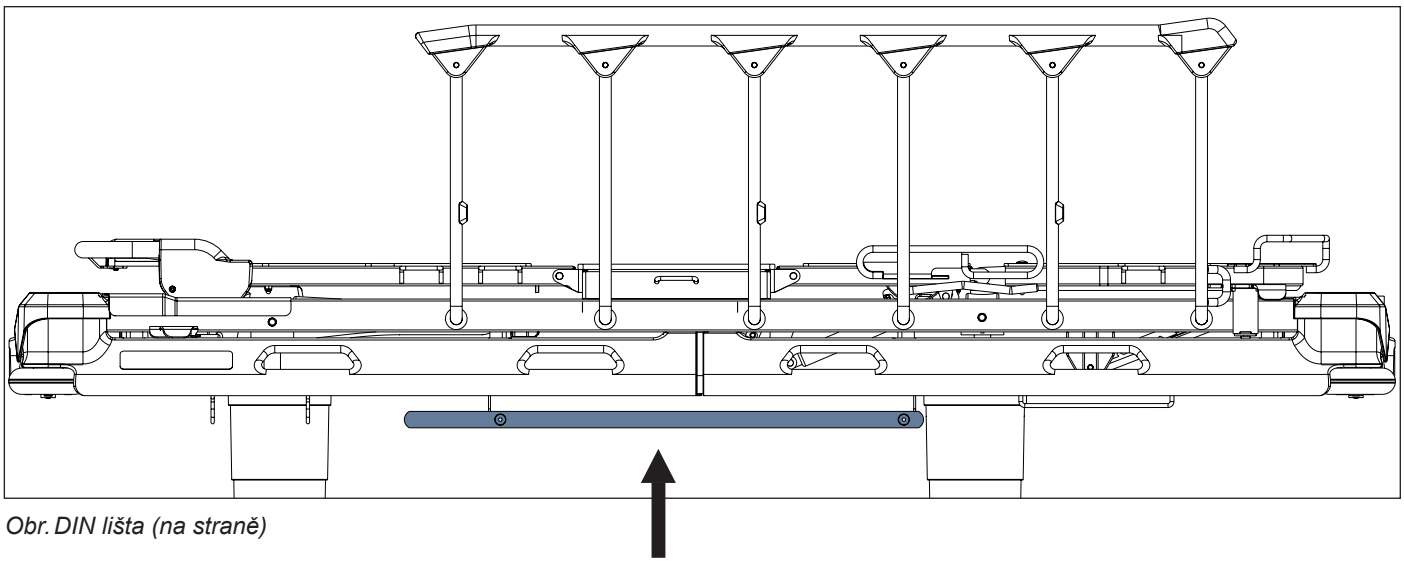

Obr. DIN lišta (na straně)

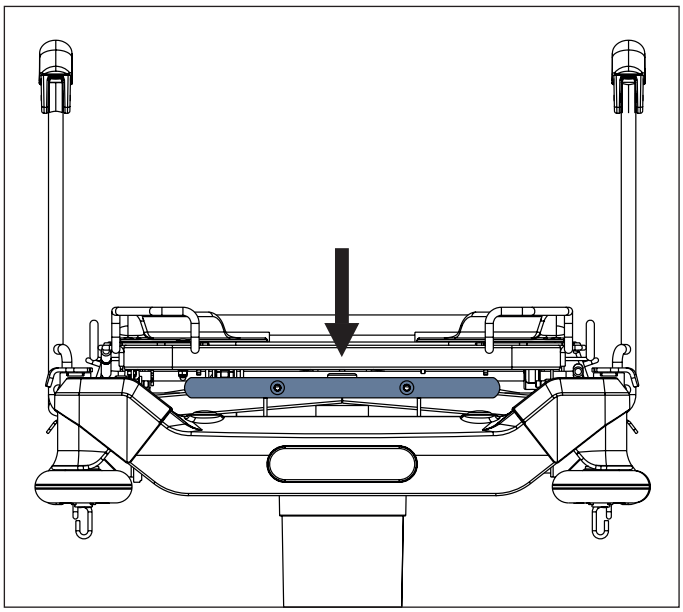

Obr. DIN lišta (na hlavovém/nožním konci lůžka)

11.4 Kryt podvozku

VAROVÁNÍ!
Riziko věcných škod způsobené předměty na krytu podvozku!
► Nepokládejte předměty na kryt podvozku mimo určené úložné prostory!
► Berte ohled na rozměry předmětů umístěných v úložných prostorech na krytu podvozku během zdvihu, snižování a naklánění lůžka!

Na krytu podvozku jsou 2 typy úložných prostor. Podélné úložné prostory (**1**) jsou určeny pro kyslíkové lahve (s objemem 10 litrů (pouze typ E), 5 litrů nebo méně). Vyhovující kyslíková láhev může být fixována rychloupínacími popruhy. Obdelníkový úložný prostor (**2**) je určen pro předměty s maximální výškou 25 cm.

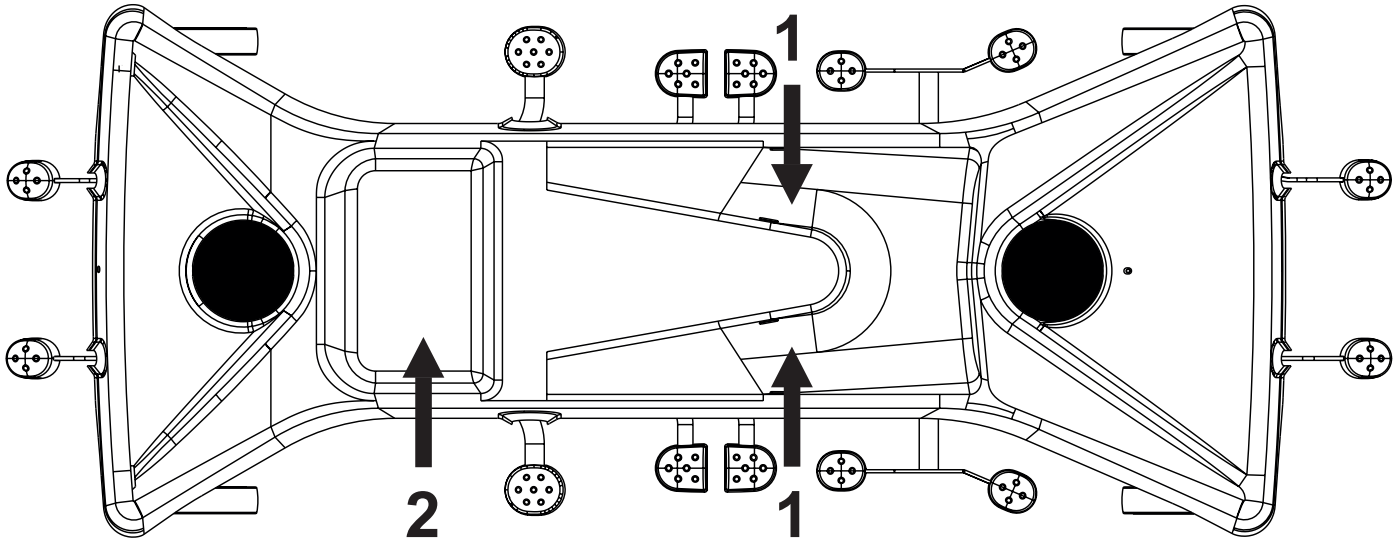

Obr. Úložné prostory (kryt podvozku)

11.5 Odpružené zatažitelné páté kolečko (volitelné)

Pokud jsou pedály ve střední poloze, odpružené zatažitelné páté kolečko je přibližně 12 mm nad podlahou.
Když bude lůžko zabrzděné, odpružené zatažitelné páté kolečko je přibližně 65 mm nad podlahou.

Aktivace pátého kolečka:

► Stiskněte zelený řídící pedál do dolní polohy.

Zatažení pátého kolečka:

► Ponechte všechny brzdové a pojezdové pedály bez sešlápnutí ve střední poloze.

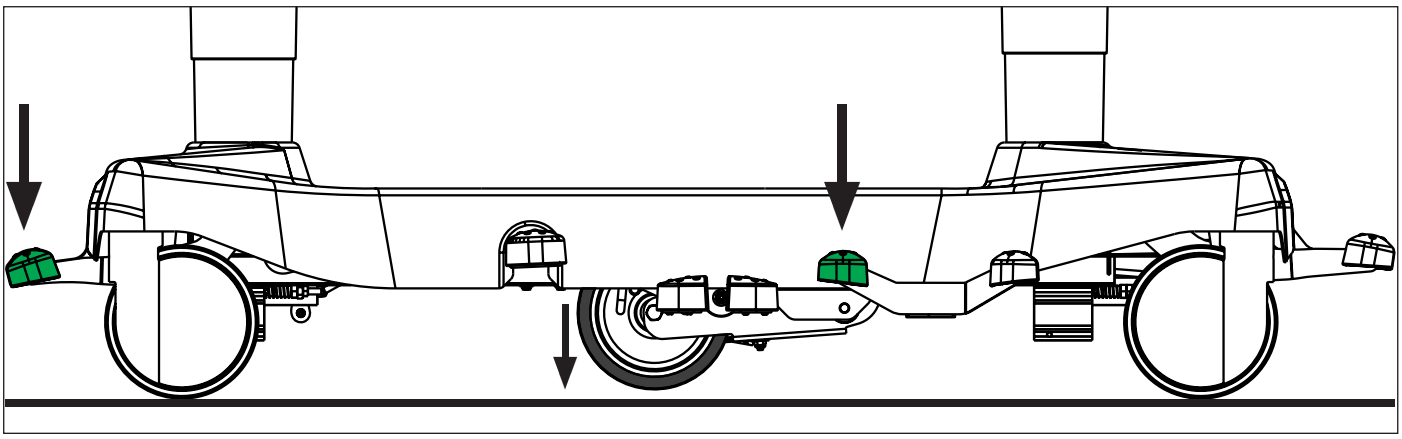

Obr. Aktivace pátého kolečka

11.6 IV&Drive (Sklopné infuzní stojany)

VÝSTRAHA!
Riziko poranění z důvodu nesprávného umístění infuzní pumpy!
► Ujistěte se, že infuzní pumpa na sklopném infuzním stojanu nebude kolidovat s žádnou pohyblivou částí lůžka Sprint 100 (obzvláště se zádovým dílem) nebo s pacientem!

VAROVÁNÍ!
Riziko materiální škody z důvodu nesprávného umístění infuzní pumpy!
► Infuzní pumpu umístěte opatrně na oranžovou neteleskopickou část skládacího infuzního stojanu tak, aby nedošlo k poranění nebo věcné škodě!

Sklopný infuzní stojan vybavený 2 háčky je určen k nesení sáčků s intravenózním roztokem nebo košů na intravenózní roztoky.
Pár vztyčených sklopných infuzních stojanů může sloužit také jako madla pro přepravu lůžka.
Výšku sklopného infuzního stojanu lze prodloužit a infuzní stojan může být po vztyčení opět sklopen.
Pár sklopných infuzních stojanů je umístěn na rozích hlavového/nožního konce lůžka.
Maximální zatížení jednoho háčku je 5 kg.

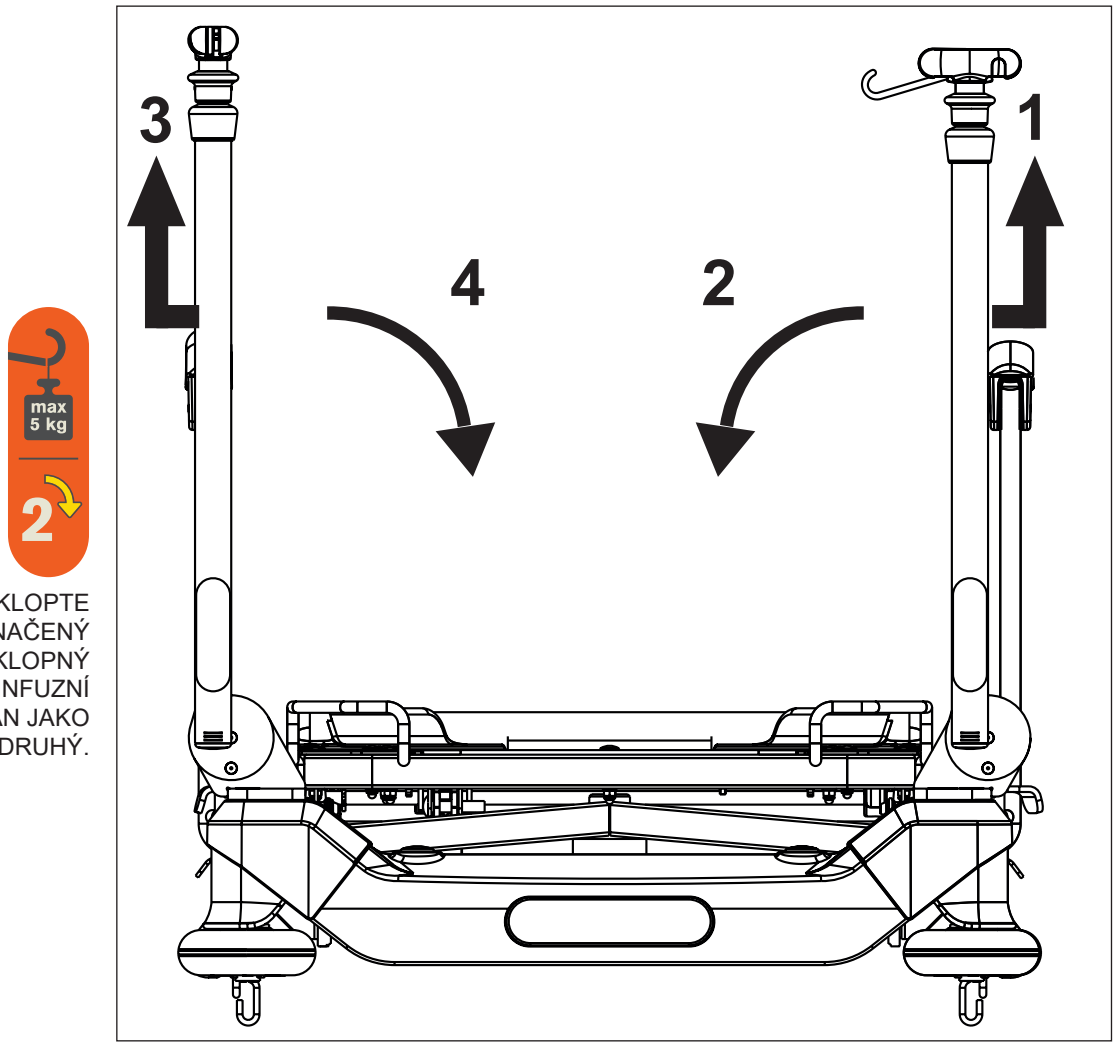

SKLOPTE OZNAČENÝ SKLOPNÝ INFUZNÍ STOJAN JAKO DRUHÝ.

SKLOPTE OZNAČENÝ SKLOPNÝ INFUZNÍ STOJAN JAKO PRVNÍ.

Obr. Pár sklopných infuzních stojanů (nožní konec lůžka)

Sklopení sklopných infuzních stojanů:

- ► Ujistěte se, že pravý infuzní stojan není prodloužený.
- ► Uchopte oranžovou tyč pravého sklopného infuzního stojanu.
- ► Zvedněte pravý sklopný infuzní stojan nahoru (**1**), abyste ho odblokovali.
- ► Sklopte pravý sklopný infuzní stojan (**2**).
- ► Ujistěte se, že levý infuzní stojan není prodloužený.
- ► Uchopte oranžovou tyč levého sklopného infuzního stojanu.
- ► Zvedněte levý sklopný infuzní stojan nahoru (**3**), abyste ho odblokovali.
- ► Sklopte levý sklopný infuzní stojan (**4**).

Vztyčení sklopných infuzních stojanů:

- ► Uchopte oranžovou tyč levého sklopného infuzního stojanu.
- ► Vztyčte levý sklopný infuzní stojan.
- ► Zkontrolujte, zda levý sklopný infuzní stojan zapadl do svého místa.
- ► Uchopte oranžovou tyč pravého sklopného infuzního stojanu.
- ► Vztyčte pravý sklopný infuzní stojan.
- ► Zkontrolujte, zda pravý sklopný infuzní stojan zapadl do svého místa.

Prodloužení sklopného infuzního stojanu:

- ► Zvedněte ovládací kroužek nahoru (**5**).
- ► Prodlužte sklopný infuzní stojan vytažením jeho teleskopické části.

Zkrácení sklopného infuzního stojanu:

- ► Zvedněte ovládací kroužek nahoru (**5**).
- ► Zasuňte teleskopickou část do sklopného infuzního stojanu.

Příprava háčků sklopného infuzního stojanu:

- ► Vyklopte háček (**6**).

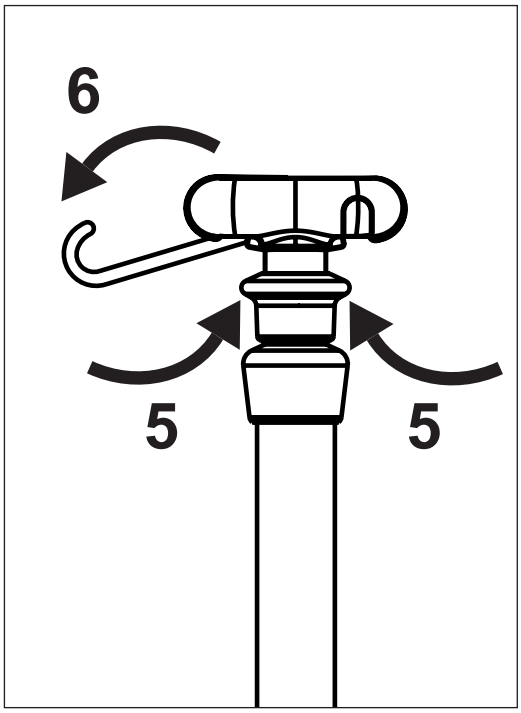

Obr. Ovládací kroužek a háčky

11.7 Madla

Pár madel je určen k transportu lůžka.
Madla jsou umístěna v rozích hlavového/nožního konce lůžka.
Jsou 3 typy madel: odnímatelná, sklopná nebo pevná madla fixovaná na místě.

11.7.1 Odnímatelná madla

Odnímatelná madla mohou být odejmuta tím, že je vytáhnete z jejich umístění v rozích lůžka na hlavovém nebo nožním konci.

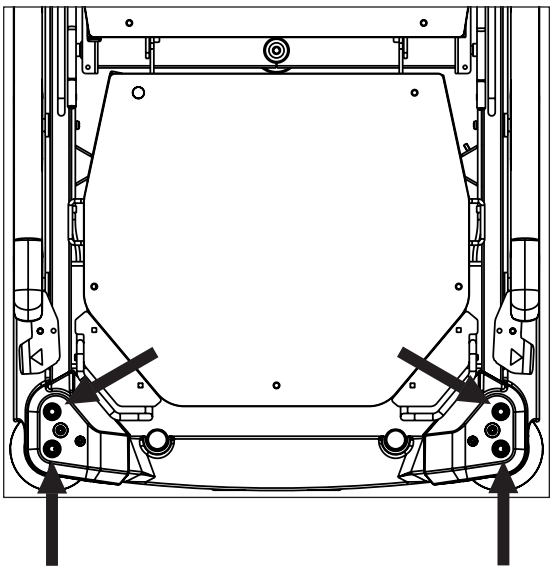

Obr. Umístění Odnímatelných madel

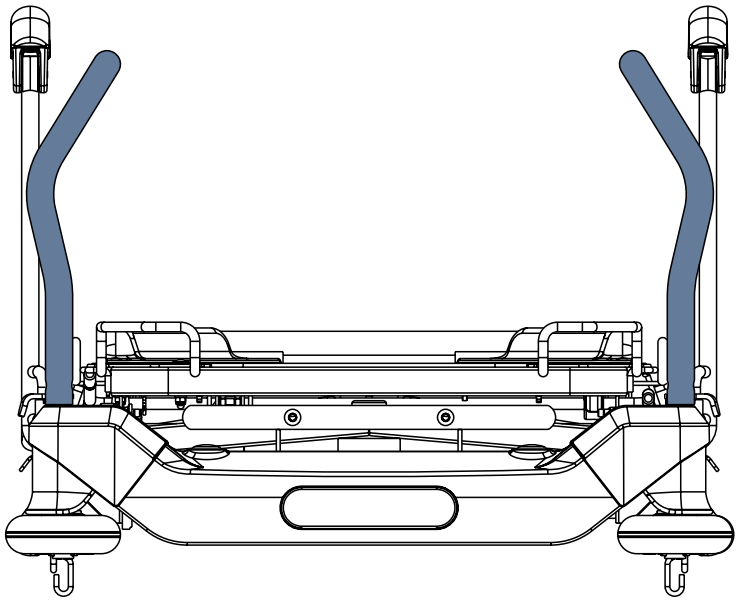

Obr. Odnímatelná madla (čelní pohled)

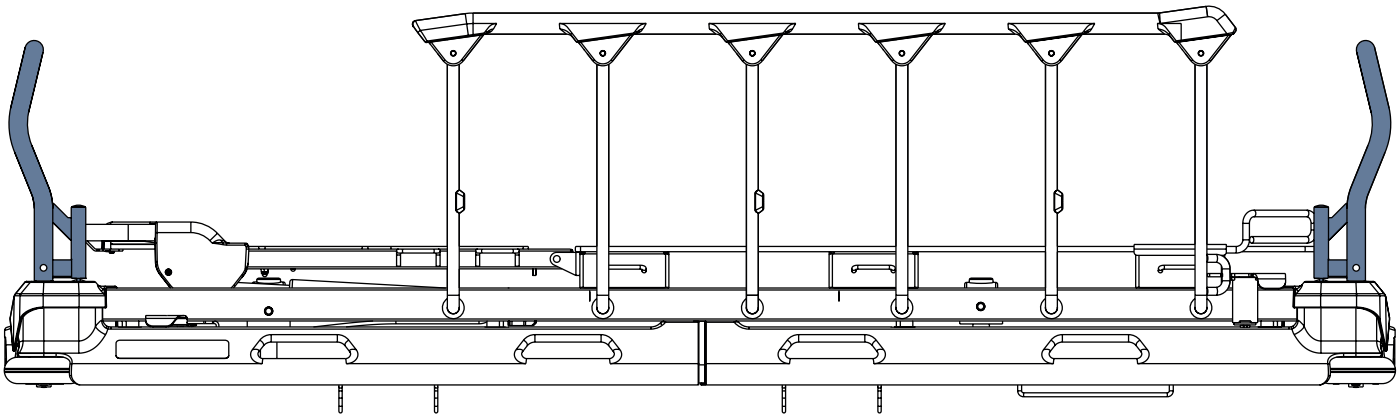

Obr. Odnímatelná madla na hlavovém konci a na nožním konci (boční pohled)

11.7.2 Sklopná madla

Sklopení Sklopných madel dolu:

► Zvedněte Sklopné madlo nahoru (**1**), abyste ho odblokovali.
► Sklopte sklopné madlo dolu (**2**).

Zvednutí Sklopného madla nahoru:

► Zvedněte Sklopné madlo nahoru.
► Zkontrolujte, zda Sklopné madlo zapadlo do svého místa.

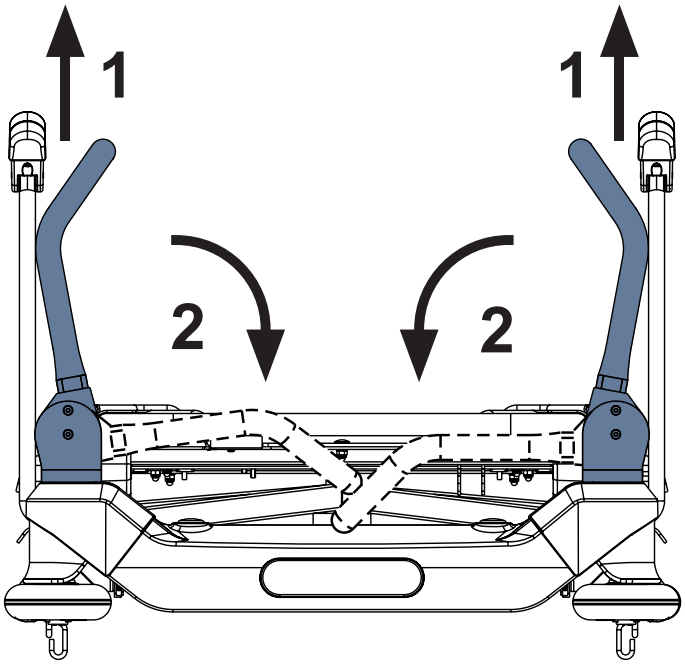

Obr. Sklopná madla (čelní pohled)

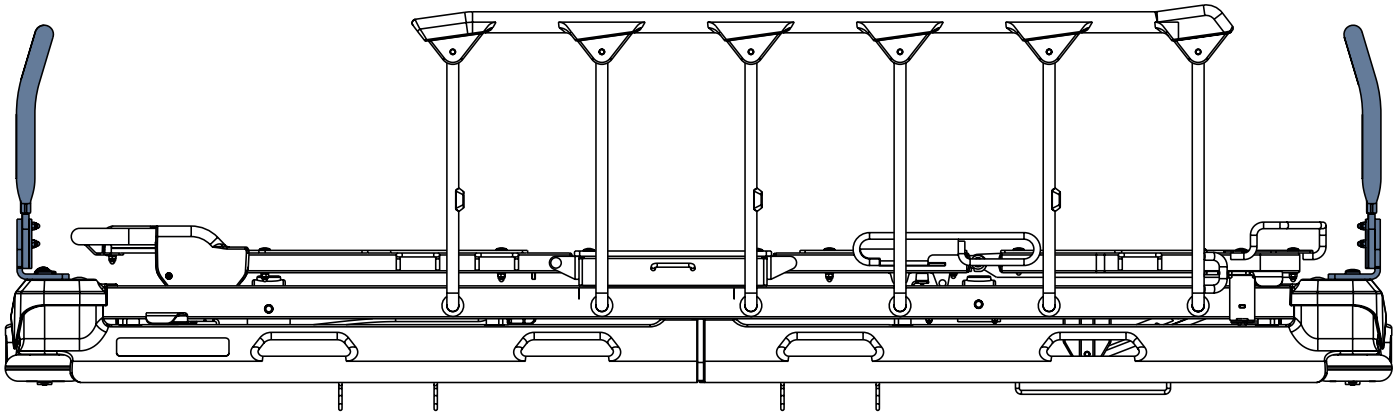

Obr. Sklopná madla na hlavovém a nožním konci (boční pohled)

11.7.3 Pevná madla

Pevná madla jsou přišroubována k rohům lůžka na hlavovém konci nebo na nožním konci. Uživatel nesmí měnit pozice Pevných madel. Odejmutí a instalace musí být provedeny vyškoleným servisním technikem podle odpovídající servisní instrukce poskytované výrobcem.

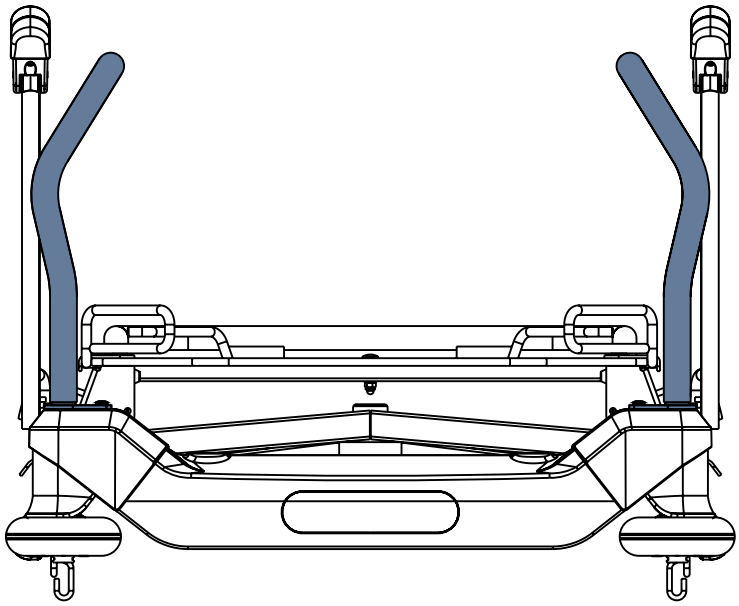

Obr. Pevná madla (čelní pohled)

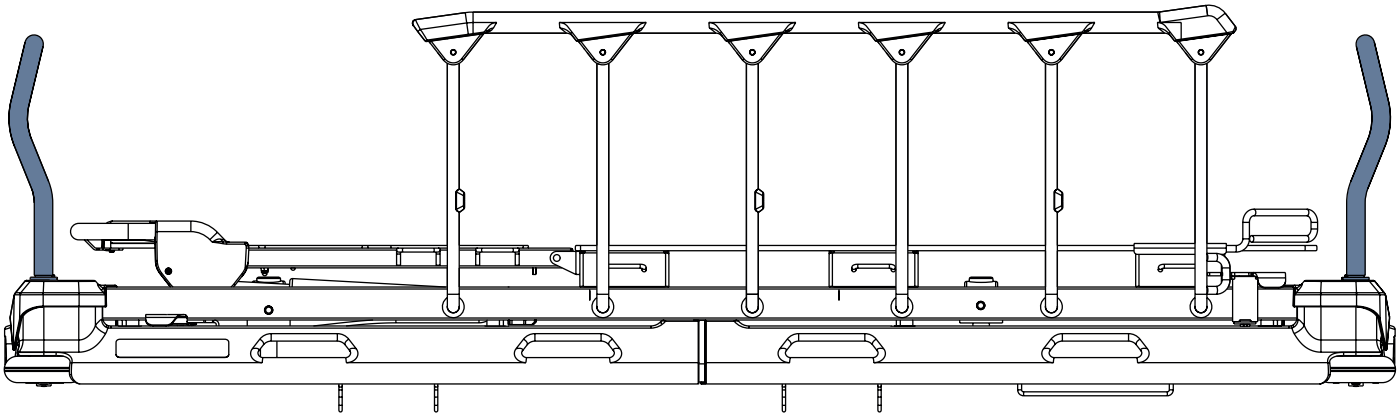

Obr. Pevná madla na hlavovém konci a na nožním konci (boční pohled)

11.8 Sklonoměry (volitelné)

Sklonoměry jsou volitelně umístěny na obou stranách zádového dílu nebo na obou stranách zádového dílu a na obou stranách rámu ložné plochy v pánevní části. Sklonoměry na zádovém dílu jsou určeny k přibližnému změření úhlu zádového dílu. Sklonoměry v pánevní části lůžka jsou určeny k přibližnému změření náklonu Trendelenburg a náklonu Antitrendelenburg.

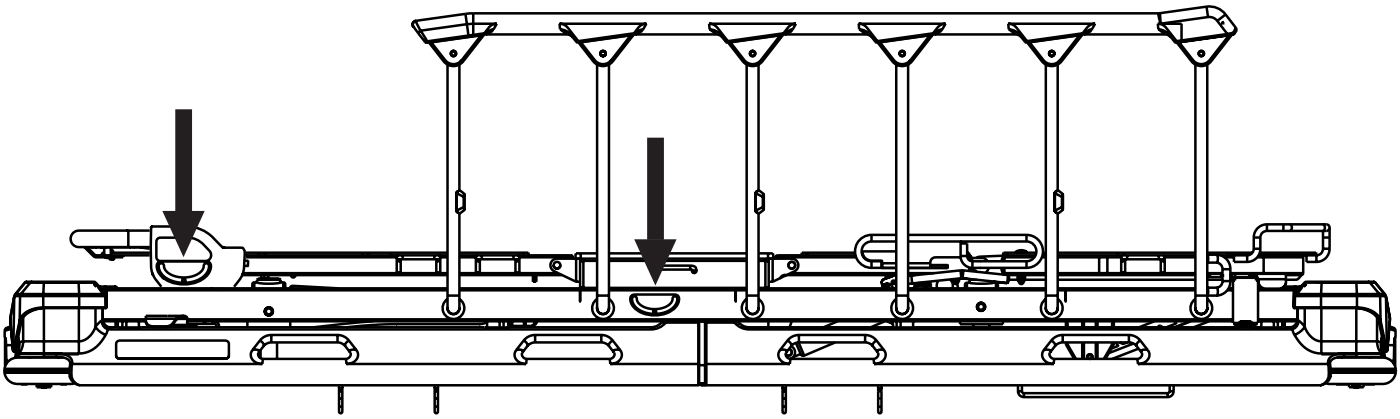

Obr. Sklonoměry

11.9 Vyšetření pomocí C-ramena (fluoroskopie na lůžku)

VÝSTRAHA!
Berte ohled na rozměry prostoru mezi podvozkem a ložnou plochou, který je určený pro C-rameno (88 cm x 39 cm a 44 cm x 32 cm)!
► Nepoužívejte C-rameno s rozměry většími, než jsou rozměry prostoru určeného pro C-rameno!

VÝSTRAHA!
Vyhněte se poškození C-ramena a lůžka Sprint 100!
► Nespouštějte ložnou plochu dolů, když používáte C-rameno!

VÝSTRAHA!
Zabraňte poškození C-ramene!
► Lůžko Sprint 100 s háky a lištami na příslušenství po stranách není určeno pro použití s C-ramenem!
► Lůžko Sprint 100 se širokou ložnou plochou není určeno pro použití s C-ramenem!

VAROVÁNÍ!
Zabraňte znehodnocení rentgenových snímků!
► Nepoužívejte lůžko Sprint 100 se zádovým dílem, který není určený pro použití s C-ramenem!

Kryty ložné plochy jsou prostupné pro rentgenové paprsky. Konstrukce lůžka umožňuje provádět operace za pomoci C-ramena (hlavně kardiologické operace, jako je dočasná vnější kardiostimulace), aniž by byl přemisťován pacient. Vyšetření pomocí C-ramena na lůžku je vhodné především u všech nestabilních pacientů s kontraindikací přesunu. Lůžka Sprint 100 určená pro použití s C-ramenem mají rozdílnou strukturu zádového dílu, aby nedocházelo k artefaktům na rentgenovém snímku.

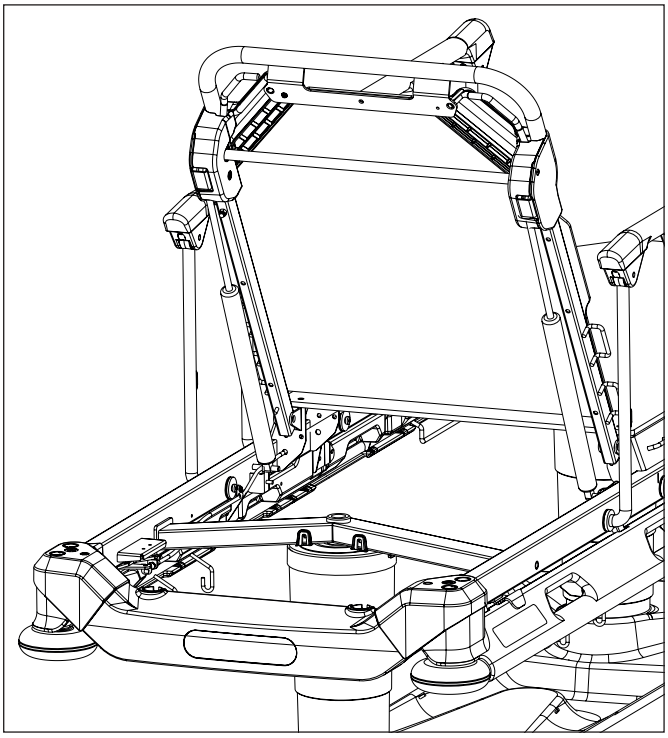

Obr. Sprint 100 určený pro C-rameno

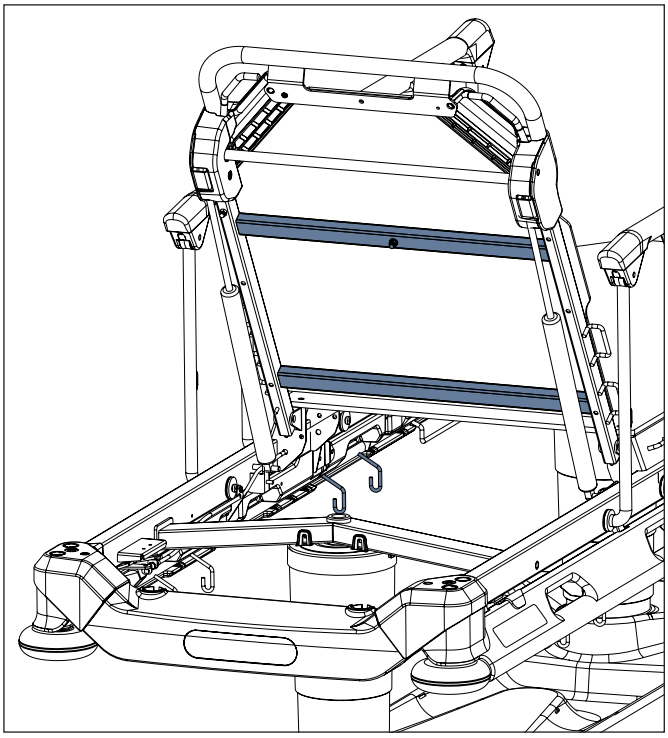

Obr. Sprint 100, který není určený pro C-rameno

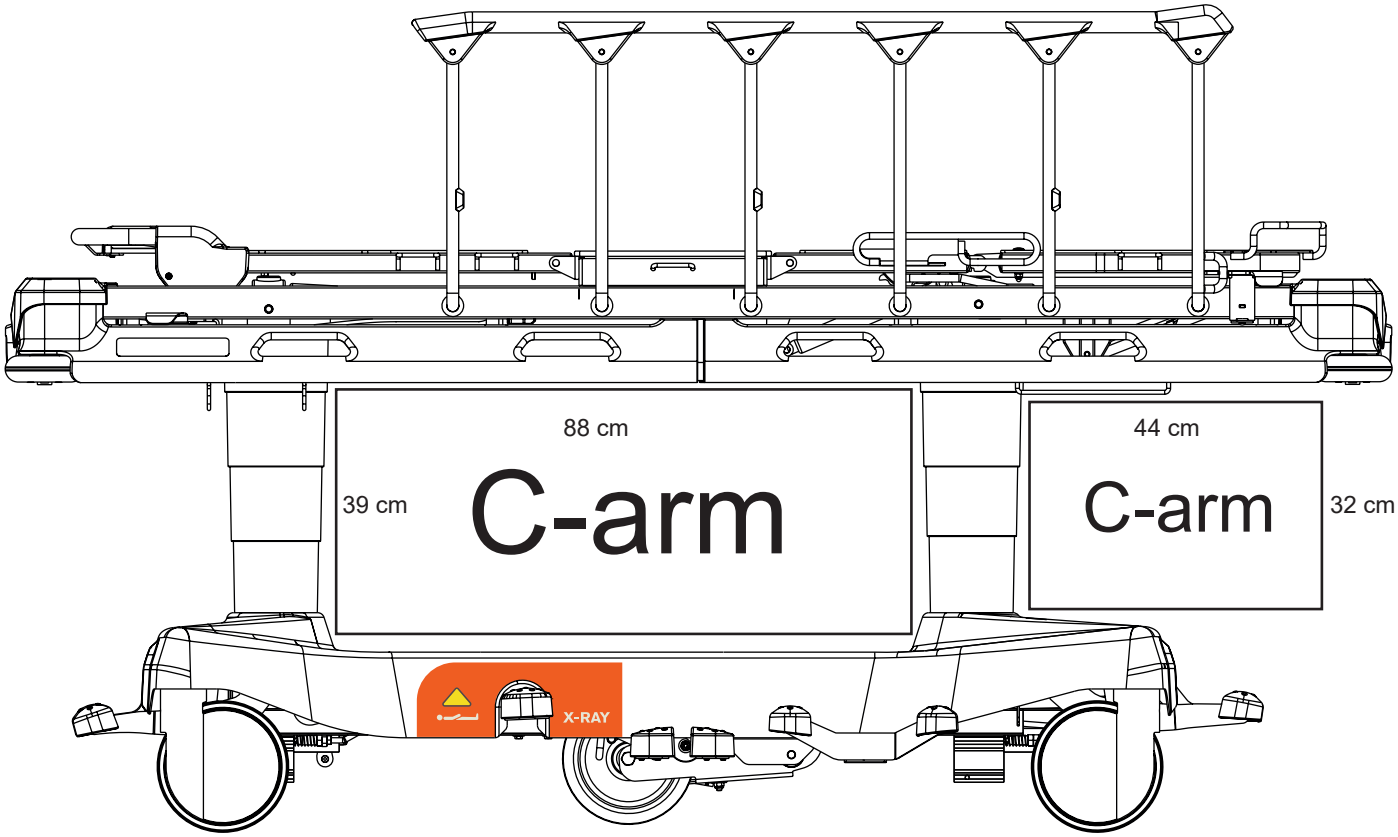

Obr. Prostor pro nižší část C-ramena

Nutné kroky před vyšetřením pomocí C-ramenem:

► Ujistěte se, že je ložná plocha v nejvyšší poloze.
► Umístěte horní část C-ramene nad hrudník pacienta.
Rentgenová trubice C-ramene se nachází mezi podvozkem a ložnou plochou.
► Upravte odpovídajícím způsobem polohu postranice – v závislosti na poloze C-ramene.

POZNÁMKA V některých případech může lůžko způsobit artefakty na rentgenovém snímku. Odpovídajícím způsobem proveďte posouzení rizika pacienta a zhodnoťte pozitivní vliv na vyšetření na lůžku versus dopad artefaktů.

12 Matrace

Lůžko Sprint 100 je určeno pro speciální pasivní matrace z portfolia společnosti LINET.

VAROVÁNÍ!
Nekompatibilita s lůžkem v důsledku nesprávných rozměrů matrace!
► V případě jiné matrace zkontrolujte maximální rozměry schválené matrace (viz kapitola Technické specifikace) a její specifický tvar.

Výrobce doporučuje u lůžka Sprint 100 použití následujících systémů matrací:

PASIVNÍ MATRACE SPRINT 100

- Sprint Standard
- Sprint Comfort
- Sprint Advanced

12.1 Vrstva anti-slip

VAROVÁNÍ!
Tato vrstva anti-slip není určena k tomu, aby zamezila pohybu matrace, když je matrace vystavena velkým silám, a proto je nutné dát pozor během příchodu a odchodu pacienta nebo v případě neklidných pacientů.

VAROVÁNÍ!
Umístění jakéhokoli nepřipevněného materiálu, jako jsou prostěradla, mezi ložnou plochu lůžka Sprint 100 a spodní povrch matrace sníží efekt vrstvy anti-slip a je nutné dát zvláštní pozor během příchodu a odchodu pacienta nebo v případě neklidných pacientů.

Spodní povrch matrace lůžka Sprint 100 je opatřen vrstvou anti-slip. Tato vrstva je určena k tomu, aby pomohla zabránit posouvání matrace po ložné ploše lůžka Sprint 100 během transportu pacienta, polohování ložné plochy nebo zatímco se pacient posouvá.

12.2 Instalace pasivní matrace

Pasivní matrace má tvar, který při polohování lůžka vyhovuje ložné ploše.

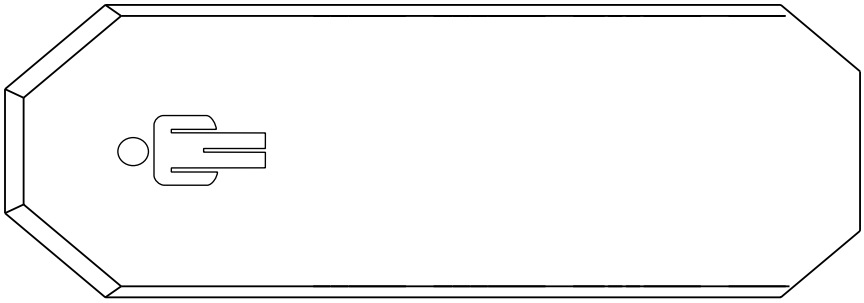

Obr. Pasivní matrace (Sprint 100 s dvoudílnou ložnou plochou)

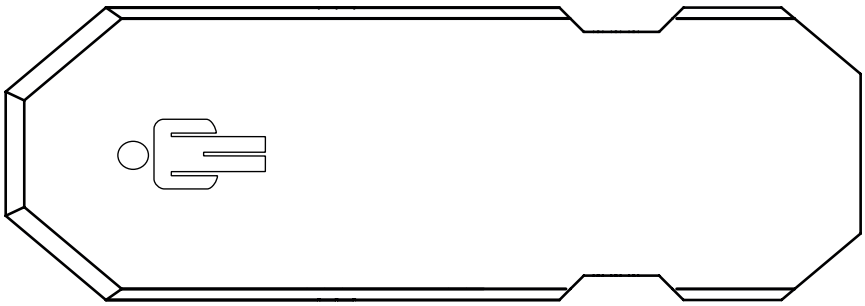

Obr. Pasivní matrace (Sprint 100 se čtyřdílnou ložnou plochou)

12.2.1 Popruhy s přezkami s postranním odjištěním

Pasivní matrace Sprint 100 mohou být vybaveny popruhy s přezkami s postranním odjištěním k upevnění matrace na ložné ploše.

Upevnění matrace na ložné ploše:

- ► Protáhněte čtyři popruhy skrze čtyři odpovídající držáky na rámu ložné plochy.
- ► Uzamkněte čtyři přezky s postranním odjištěním tím, že spojíte jejich samčích a samičích části dohromady.

Odejmutí matrace z ložné plochy:

- ► Uvolněte čtyři přezky tím, že je zmáčknete z obou stran, a tím, že rozpojíte jejich samčí a samičí části.
- ► Vytáhněte čtyři popruhy ze čtyř držáků na rámu ložné plochy.
- ► Odejměte matraci z ložné plochy.

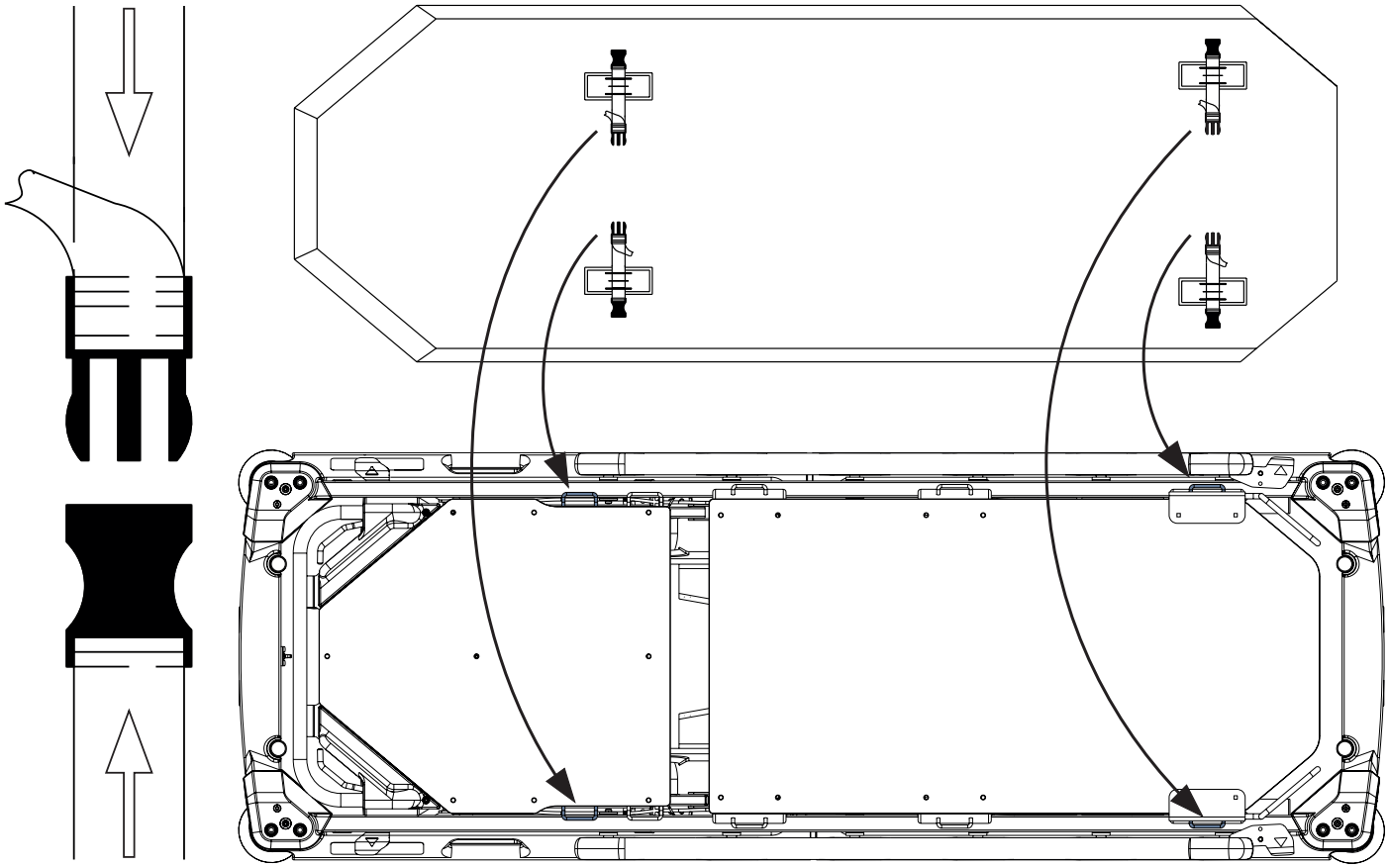

Obr. Upevnění matrace s popruhy ke Sprintu 100 s dvoudílnou ložnou plochou

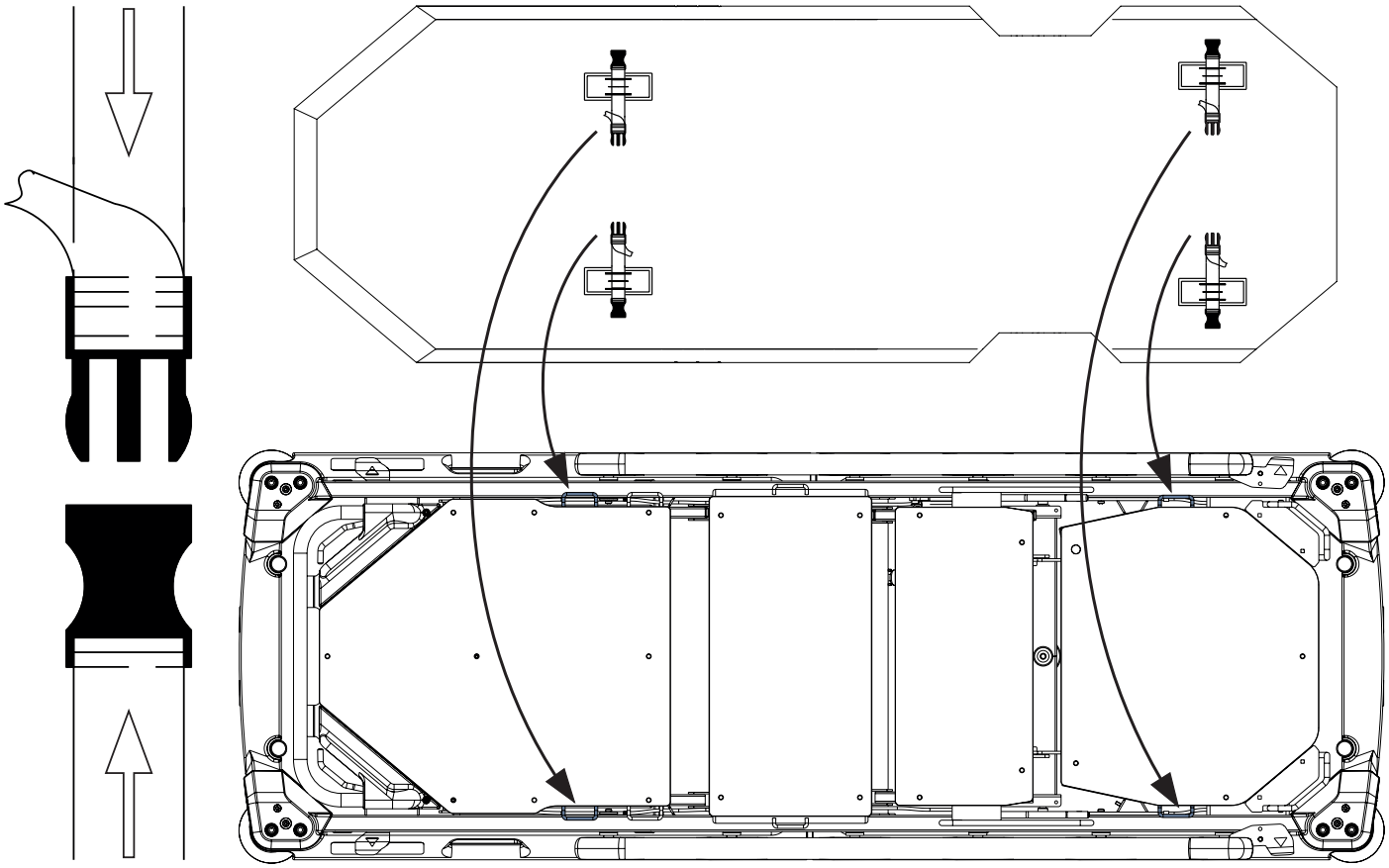

Obr. Upevnění matrace s popruhy ke Sprintu 100 se čtyřdílnou ložnou plochou

12.3 Technická specifikace matrace

12.3.1 Lůžko Sprint 100 se standardní ložnou plochou

MATRACE PRO DVOUDÍLNOU LOŽNOU PLOCHU

Specifikace	Sprint Standard	Sprint Comfort	Sprint Advanced
Délka	193 cm	193 cm	193 cm
Šířka	66 cm	66 cm	66 cm
Výška	8 cm	10 cm	13 cm
Maximální hmotnost matrace		7 kg	
Typ pěny	jednostranná	jednostranná	jednostranná
Počet vrstev	1	2	2
Použité materiály (pěna)	Polyuretan	Polyuretan + viskoelastická pěna	Polyuretan + viskoelastická pěna
Tepelně citlivá horní vrstva	✕	✕	✔
Propustnost par (potah)	✔	✔	✔
Protiskluzový materiál (spodní část potahu)	✔	✔	✔
Odolnost proti tekutinám (potah)	✔	✔	✔
Roztažitelný materiál (potah)	Roztažení ve 4 směrech	Roztažení ve 4 směrech	Roztažení ve 4 směrech
Zip s ochranným krytem	270°	270°	270°
Omezení hmotnosti pacienta	150 kg	200 kg	250 kg

MATRACE PRO ČTYŘDÍLNOU LOŽNOU PLOCHU

Specifikace	Sprint Standard	Sprint Comfort	Sprint Advanced
Délka	193 cm	193 cm	193 cm
Šířka	66 cm	66 cm	66 cm
Výška	8 cm	10 cm	13 cm
Maximální hmotnost matrace		7 kg	
Typ pěny	jednostranná	jednostranná	jednostranná
Počet vrstev	1	2	2
Použité materiály (pěna)	Polyuretan	Polyuretan + viskoelastická pěna	Polyuretan + viskoelastická pěna
Tepelně citlivá horní vrstva	✕	✕	✔
Propustnost par (potah)	✔	✔	✔
Protiskluzový materiál (spodní část potahu)	✔	✔	✔
Odolnost proti tekutinám (potah)	✔	✔	✔
Roztažitelný materiál (potah)	Roztažení ve 4 směrech	Roztažení ve 4 směrech	Roztažení ve 4 směrech
Zip s ochranným krytem	180°	180°	180°
Omezení hmotnosti pacienta	150 kg	200 kg	250 kg

12.3.2 Lůžko Sprint 100 se širokou ložnou plochou

MATRACE PRO 2DÍLNOU STANDARDNÍ LOŽNOU PLOCHU

Specifikace	Sprint Advanced	Sprint Comfort
Délka	193 cm	193 cm
Width	76 cm	76 cm
Výška	13 cm	10 cm
Maximální hmotnost matrace	11 kg	
Typ pěny	jednostranná	jednostranná
Počet vrstev	2	2
Použité materiály (pěna)	Polyuretan + viskoelastická pěna	Polyuretan + viskoelastická pěna
Tepelně citlivá horní vrstva	✔	✕
Propustnost par (kryt)	✔	✔
Protiskluzový prvek (kryt základny)	✔	✔
Odolnost proti tekutinám (kryt)	✔	✔
Roztažitelný (kryt)	Roztažení ve 4 směrech	Roztažení ve 4 směrech
Zip se zipem Ochrana	270°	270°
Omezení hmotnosti pacienta	250 kg	200 kg

MATRACE PRO 4DÍLNOU STANDARDNÍ LOŽNOU PLOCHU

Specifikace	Sprint Advanced	Sprint Comfort
Délka	193 cm	193 cm
Width	76 cm	76 cm
Výška	13 cm	10 cm
Maximální hmotnost matrace	11 kg	
Typ pěny	jednostranná	jednostranná
Počet vrstev	2	2
Použité materiály (pěna)	Polyuretan + viskoelastická pěna	Polyuretan + viskoelastická pěna
Tepelně citlivá horní vrstva	✔	✕
Propustnost par (kryt)	✔	✔
Protiskluzový prvek (kryt základny)	✔	✔
Odolnost proti tekutinám (kryt)	✔	✔
Roztažitelný (kryt)	Roztažení ve 4 směrech	Roztažení ve 4 směrech
Zip se zipem Ochrana	180°	180°
Omezení hmotnosti pacienta	250 kg	200 kg

12.4 Čištění pasivní matrace

VAROVÁNÍ!
Nesprávné čistění/dezinfekce může matraci poškodit!
- ► Nepoužívejte tlakové ani parní čističe.
- ► Postupujte podle pokynů a dodržujte dávkování doporučené výrobcem.
- ► Ujistěte se, že dezinfekční prostředky budou vybírány a používány pouze kvalifikovanými odborníky na hygienu.
- ► Povrch matrace nemá být po dlouhou dobu vystaven tekutinám.

12.4.1 Všeobecný pokyn

Pro bezpečné a šetrné čištění:

► Nepoužívejte žádné silné kyseliny nebo zásady, (optimální rozsah pH 6–8. Nepřekračujte hodnotu pH 9).
► Používejte pouze čisticí prostředky, které jsou vhodné pro čištění zdravotnických zařízení.
► Nepoužívejte abrazivní prášky, ocelovou vlnu nebo jiný materiál a čisticí prostředky, které by mohly poškodit aktivní dekubitní matraci. Povrch matrace neošetřujte kartáčem.
► Nikdy nepoužívejte žádné leptavé nebo žíravé čisticí prostředky.
► Nikdy nepoužívejte čisticí prostředky, které způsobují usazování uhličitanu vápenatého.
► Nikdy nepoužívejte čisticí prostředky s rozpouštědly, které by mohly ovlivnit strukturu a konzistenci plastů (benzen, toluen, aceton atd.).
► Používejte pouze čisticí prostředky schválené pro nemocnici a dodržujte místní směrnice pro kontrolu infekce.
► Po čištění vždy opláchněte vodou a před použitím důkladně vysušte.
► Dodržujte místní směrnice ohledně kontroly infekce.

Díly matrace, které se musí čistit	Doporučené čisticí prostředky (všeobecné čištění)
Horní potah, spodní potah	Standardní nemocniční detergenty, dezinfekční prostředky obsahující alkohol a kvartérní amonium, dezinfekční prostředky obsahující chlór v koncentraci až 0,1% chlóru, následuje oplachování vodou a důkladné sušení před použitím.
	Dekontaminace: Skvrny od krve/C-diff. atd.
	Dezinfekční prostředky obsahující chlór v koncentraci až 0,1% chlóru. Doba zdržení na povrchu při koncentraci 0,1% je 5 minut, následuje oplachování vodou a důkladné sušení před použitím.
Jádro matrace	**Nečistit!**

Kvůli nejrůznějšímu zařízení, chemikáliím a podmínkám použití v prádelnách, by si zákazníci měli sami provést předběžné testy. Je zásadně důležité, aby byl potah po všech čisticích procedurách a před uložením či opakovaným použitím důkladně opláchnut a usušen. Mokré či vlhké povrchy PU jsou náchylnější k mechanickému poškození, než když jsou suché.

Jak již bylo uvedeno výše, po aplikaci vhodného čisticího prostředku je třeba povrch opláchnout a nechat řádně oschnout (i v případě, že instrukce pro čištění říkají, že to není potřeba). Tím se zabrání hromadění chemických látek na povrchu matrace, které by mohlo mít vliv na biokompatibilitu.

POZNÁMKA Dlouhodobé používání dezinfekcí s vysokým obsahem chloru může výrazně snížit životnost potahu!

POZNÁMKA Pokud se dezinfekce nepožaduje, mělo by dostačovat k odstranění nečistot mýdlo a voda.

POZNÁMKA Čisticí a dezinfekční výrobky založené na rozpouštědle, bělidle, abrazívních látkách nebo velmi vysoké (nad 70 %) koncentraci alkoholu mohou tento výrobek poškodit.

Typ čištění	Díly, které se musí čistit
Rutinní čištění a dezinfekce	Vnější strana potahu matrace
Kompletní čištění a dezinfekce	Vnější strana potahu matrace

12.4.2 Rutinní čištění a dezinfekce

Čištění matrace:

► Zkontrolujte, zda se na horní straně potahu matrace neobjevují jakékoliv známky poškození nebo vniknutí kapaliny.
► V případě poškození opravte nebo vyměňte a kompletně dezinfikujte horní potah matrace. Zároveň zkontrolujte, zda není jádro matrace kontaminované. V případě kontaminace jádra, matraci nepoužívejte a ekologicky zlikvidujte!
► Nechte potah matrace na matraci.
► Čistěte vodou s čisticím prostředkem.
► Omyjte matraci studenou vodou.
► Nechte matraci oschnout na vzduchu nebo ji otřete dosucha.
► Otřete matraci dezinfekčním prostředkem a opláchněte studenou vodou.
► Nechte matraci oschnout nebo ji otřete dosucha.

12.4.3 Kompletní čištění a dezinfekce

Čištění horního/spodního potahu:

Používejte standardní nemocniční čisticí prostředky, dezinfekce na bázi alkoholu nebo kvarterního amonia, které obsahují 0,05% chloru. Poté omyjte vodou a nechte řádně uschnout. Silnější koncentrace chloru mohou být v případě potřeby použity (0,1%). Maximální doba působení silnější koncentrací je pět minut. Poté opláchněte vodou a nechte řádně oschnout před dalším použitím.

Po aplikaci vhodného čisticího prostředku je třeba povrch opláchnout a nechat řádně oschnout (i v případě, že instrukce po čištění říkají, že to není potřeba). Tím se zabrání hromaděním chemických látek na povrchu matrace, který by mohl mít vliv na biokompatibilitu.

Čištění matrace:

► Zkontrolujte, zda horní a spodní potah matrace nemá nějaké známky poškození.
► V případě poškození opravte nebo vyměňte a kompletně dezinfikujte horní a spodní potah matrace. Zároveň zkontrolujte, zda není jádro matrace kontaminované. V případě kontaminace jádra, matraci nepoužívejte a ekologicky zlikvidujte!
► Nechte potah matrace na matraci.
► Čistěte vodou s čisticím prostředkem.
► Matraci opláchněte studenou vodou.
► Nechte matraci oschnout na vzduchu nebo ji otřete dosucha.
► Matraci otřete dezinfekčním prostředkem.
► Matraci opláchněte studenou vodou.
► Nechte matraci oschnout na vzduchu nebo ji otřete dosucha.

Strojní praní horního/spodního potahu matrace:

► Odstraňte potah.
► Teplota vody při pracím cyklu horního/spodního potahu by měla být zvýšena na 71°C/160 F na 3-10 minut za použití schválených čistících prostředků a dezinfekcí pro zdravotnictví.
► Potah sušte v sušičce při nízké teplotě.

POZNÁMKA Maximální teplota praní 75 °C (ale snižuje dobu použitelnosti výrobku).

12.4.4 Jádro matrace

Samotné jádro matrace nevyžaduje větší čistící zásahy. Desinfekce jádra není nutná, postačuje desinfekce potahu. Jednu za měsíc je vhodné matraci vyvětrat (sejmout potah a uložit jádro matrace na vzdušném místě na 12-24 hodin). Jádro matrace se nesmí čistit vodou a tekutými desinfekcemi.

13 Příslušenství

VÝSTRAHA!
Riziko poranění v důsledku nekompatibilního příslušenství!
► Používejte výhradně originální příslušenství od výrobce.
Výrobce není odpovědný za použití neschváleného příslušenství.

VÝSTRAHA!
Riziko zranění kvůli poškozenému příslušenství!
► Používejte výhradně příslušenství v perfektním stavu.

Kompatibilní příslušenství	Identifikační číslo	Kompatibilní konfigurace	
		Lůžko Sprint 100 se standardní ložnou plochou (2dílná ložná plocha a 4dílná ložná plocha)	Lůžko Sprint 100 se širokou ložnou plochou (2dílná ložná plocha a 4dílná ložná plocha)
Infuzní stojan	4MAS6016306	✔	✔
Teleskopický infuzní stojan	4PV348405X00	✔	✔
Držák karty	11023900A0000	✔	✔
Polička na monitor	11026300A0009	✔	✕
Držák role papíru	11013700A0000	✔	✔
Úložný prostor	1106000080002	✔	✕
Úložný prostor	11060000800WD	✕	✔
Držák kyslíkové láhve	11026300A0010	✔	✕
Držák RTG kazety	nastavitelný držák: 11026300A0012 pevný držák: 11026300A0011	✔	✕

13.1 Infuzní stojan

VÝSTRAHA!
Riziko poranění z důvodu nesprávného umístění infuzní pumpy!
► Ujistěte se, že infuzní pumpa na infuzním stojanu nebude kolidovat s žádnou pohyblivou částí lůžka Sprint 100 (obzvláště se zádovým dílem) nebo s pacientem!

VÝSTRAHA!
Riziko poranění a materiální škody z důvodu nesprávného použití!
► Nepoužívejte infuzní stojan během transportu lůžka jako zařízení k řízení/tlačení!

Infuzní stojan je určen k nesení sáčků s intravenózním roztokem nebo košů na intravenózní roztoky.
Může být umístěn v pouzdrech pro příslušenství v rozích lůžka.
Maximální zatížení jednoho háčku je 5 kg.

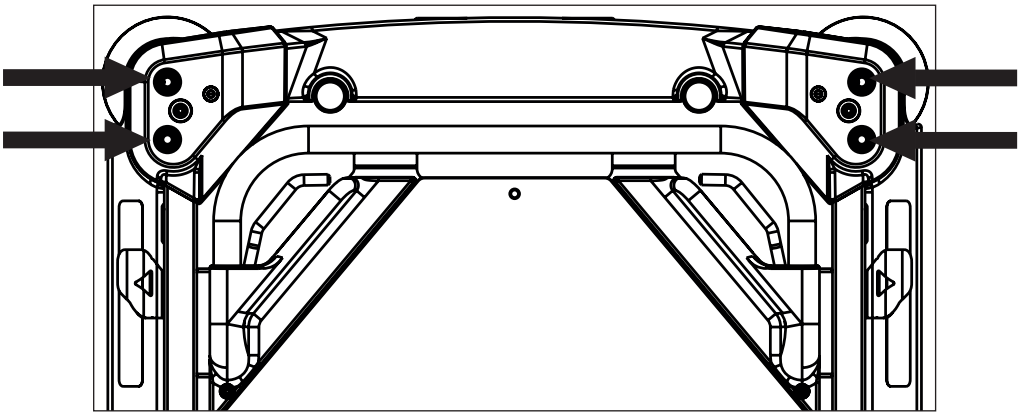

Obr. Pozice pro infuzní stojan

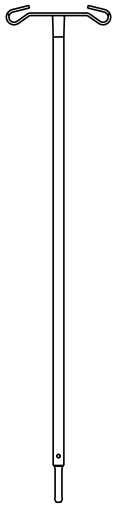

Obr. Infuzní stojan (v rozích na koncích lůžka)

13.2 Teleskopický infuzní stojan

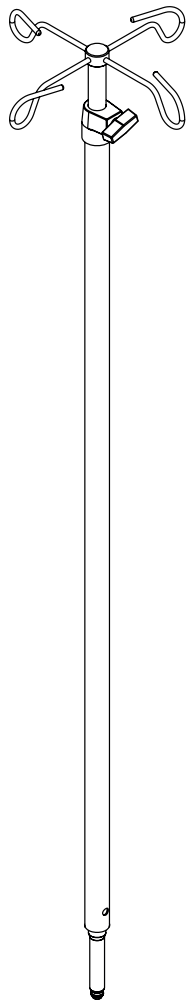

VAROVÁNÍ!
Riziko věcných škod v důsledku nesprávného umístění infuzní pumpy!
► Infúzní pumpu umístěte opatrně na teleskopickou část teleskopického infuzního stojanu, aby nedošlo k poškození teleskopické části!

VÝSTRAHA!
Riziko poranění v důsledku nesprávného umístění infuzní pumpy!
► Ujistěte se, že infuzní pumpa na infuzním stojanu nebude kolidovat s žádnými pohyblivými částmi lůžka Sprint 100 (zejména zádovým dílem) nebo s pacientem!

VÝSTRAHA!
Riziko poranění a riziko věcných škod v důsledku nesprávného používání!
► Nepoužívejte infuzní stojan k tahání/tlačení lůžka během jeho přepravy.

Teleskopický infuzní stojan je určen k zavěšení i.v. vaků nebo košíčků na intravenózní roztoky.
Může být umístěn v objímkách pro příslušenství v rohu lůžka.
Maximální zatížení teleskopického infuzního stojanu je 20 kg.

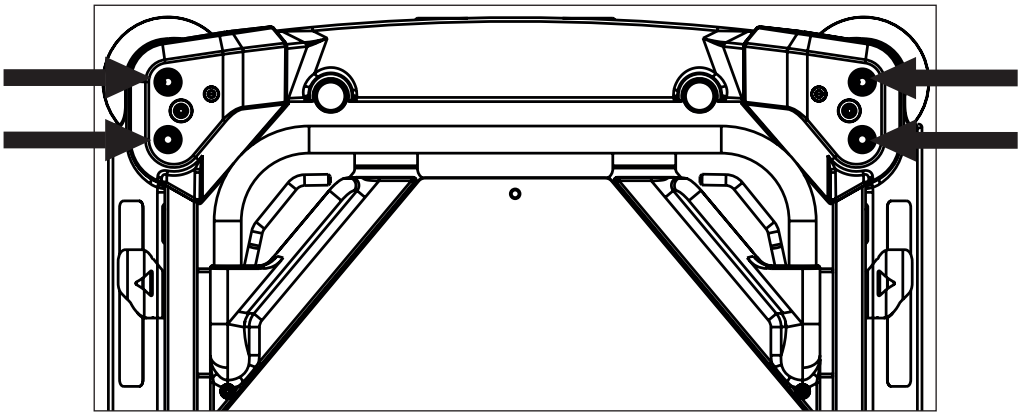

Fig. Pozice pro teleskopický infuzní stojan

Fig. Teleskopický infuzní stojan (v rozích lůžka)

13.3 Držák karty pacienta

Držák karty pacienta je určen k umístění karty pacienta, která zaznamenává vývoj zdravotního stavu pacienta.
Držák karty pacienta je umístěn na postranici.

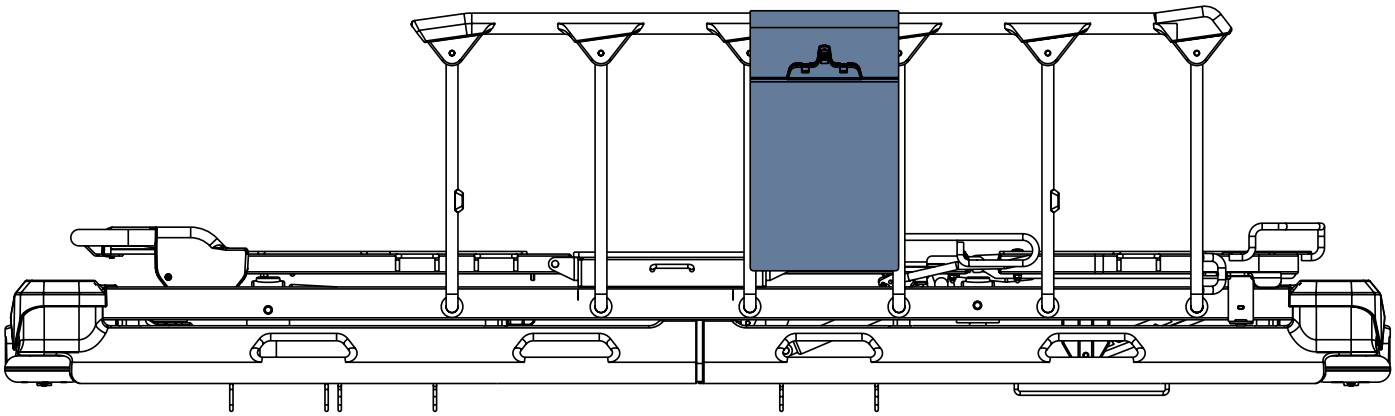

Obr. Držák karty pacienta (na postranici)

13.4 Polička na monitor

Polička na monitor je určena k podpírání monitoru, pokud je polička na monitor sklopena dovnitř lůžka (**4**). Pokud je polička na monitor sklopena vně lůžka (**3**), slouží ke psaní. Pokud je polička na monitor sklopena dolu (**2**), slouží jako nožní čelo lůžka. Polička na monitor je vybavena popruhy k fixování monitoru na poličce na monitor. Maximální zatížení poličky na monitor v pozici pro podpírání monitoru (**4**) i pro psaní (**3**) je 15 kg.

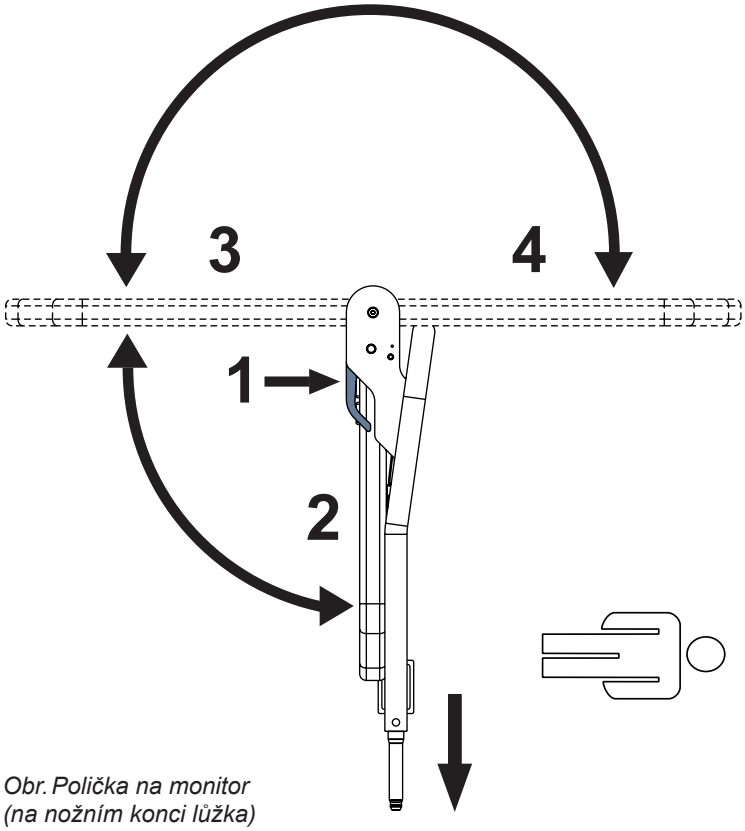

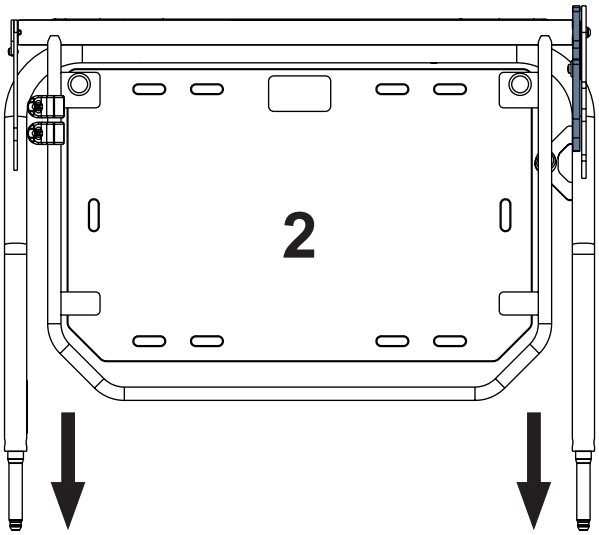

Obr. Polička na monitor (na nožním konci lůžka)

Změna pozice desky:

- ► Zatáhněte za ovládací páčku (**1**).
- ► Změňte pozici desky.
- ► Uvolněte ovládací páčku (**1**), aby ovládací páčka zacvakla.
- ► Pohněte deskou nahoru a dolu, abyste se ujistili, že je deska fixována.

Obr. Instrukce k umístění poličky na monitor na konec lůžka

HÁČKY

Poloha háčků umístěných na rámu poličky na monitor může být změněna na příhodnější polohu.

Berte ohled na maximální zatížení poličky na monitor, když na háčky věšíte věci!

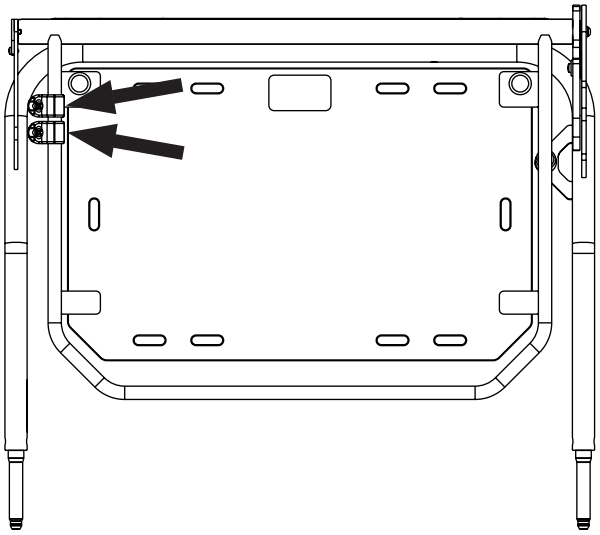

13.5 Držák role papírového prostěradla

Držák role papírového prostěradla je určen k držení papírového prostěradla.
Držák role papírového prostěradla je umístěn na nožním konci lůžka.
Na opačném konci lůžka může být papírové prostěradlo uchyceno pod matrací.

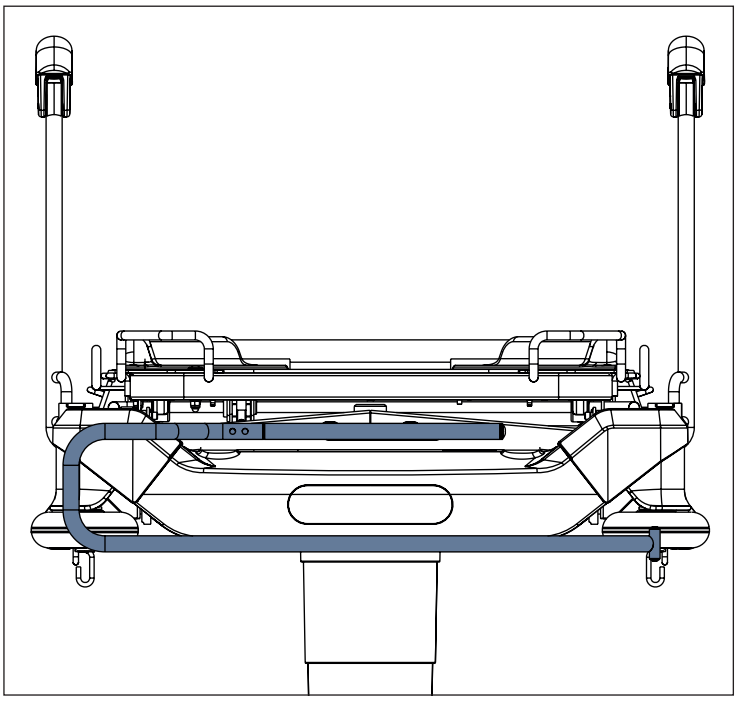

Obr. Držák role papírového prostěradla (na nožním konci)

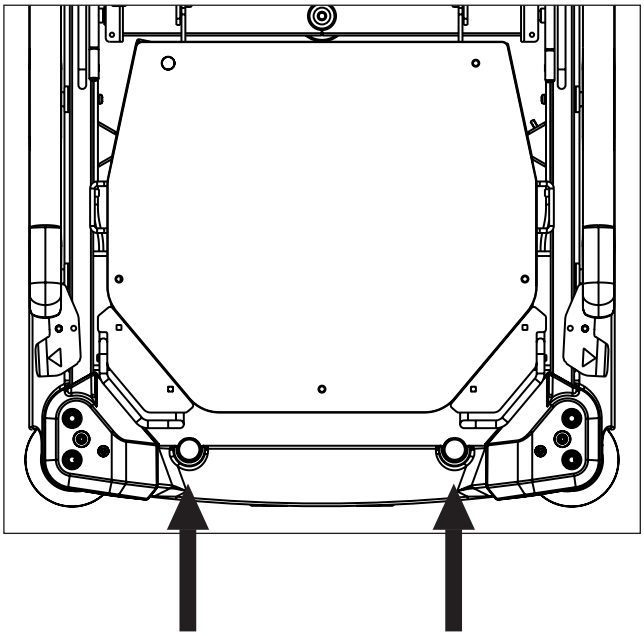

Obr. Umístění Držáku role papírového prostěradla

13.6 Úložný prostor

Úložný prostor je určený pro pacientovy věci.
Úložný prostor se nachází pod zádovým dílem.

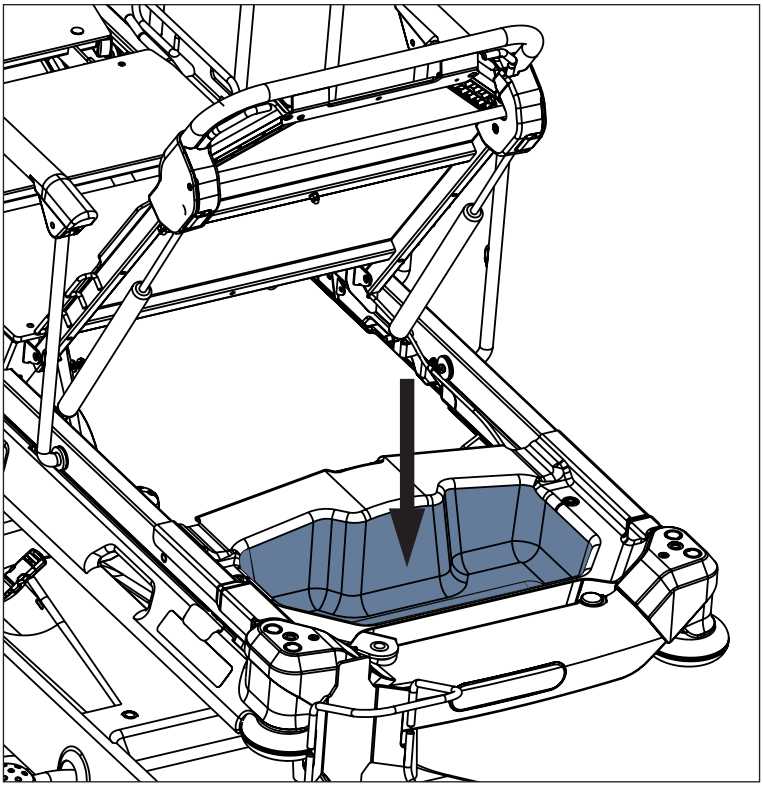

Obr. Úložný prostor (pod zádovým dílem)

Čištění Úložného prostoru:

► vyjměte Úložný prostor z jeho místa.

Provádění rentgenového vyšetření pod zádovým dílem:

► vyjměte Úložný prostor z jeho místa.

13.7 Držák kyslíkové láhve

VÝSTRAHA!
Nebezpečí úrazu o Držák kyslíkové láhve v důsledku nesprávného používání nebo v důsledku neopatrné jízdy!
► Ujistěte se, že je Držák kyslíkové láhve řádně umístěn ve správné poloze.
► Před transportem je vždy nutné umístit Držák kyslíkové láhve (s kyslíkovou láhví nebo bez ní) do bezpečné transportní polohy.
► Při jízdě nebo manipulaci s lůžkem vybaveným Držákem kyslíkové láhve dávejte pozor na osoby nebo předměty v těsné blízkosti kyslíkové láhve.
► Kyslíkovou láhev zajistěte proti pádu nebo mimovolnému pohybu pomocí gumového pásku.
► Držák kyslíkové láhve umístěte na lůžko podle následujících instrukcí.
► Ujistěte se, že ventil kyslíkové láhve nebude poškozen díky neopatrné nebo nesprávné manipulaci či umístění.

Držák kyslíkové láhve je vhodný pro přepravu kyslíkové láhve o hmotnosti až do 15 kg a objemu do 5 litrů.
Držák kyslíkové láhve s adaptérem je umístěn na hlavovém konci lůžka vlevo.

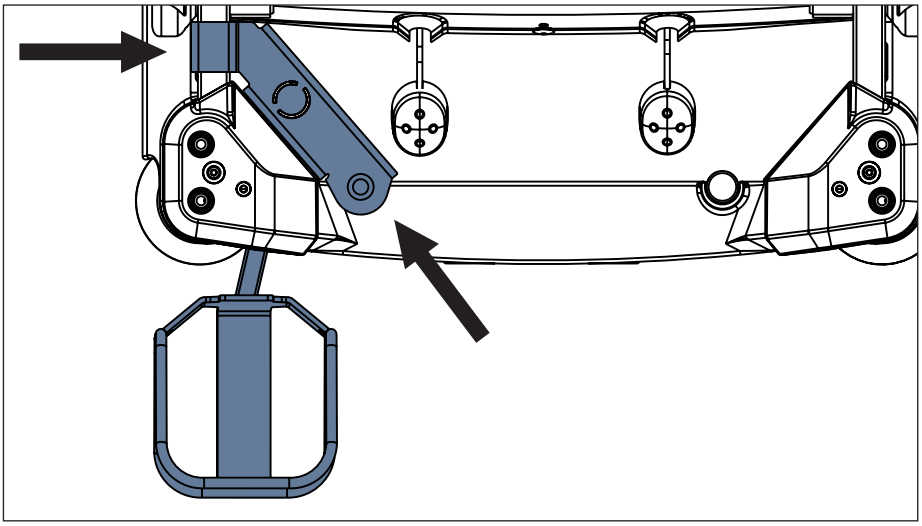

Obr. Umístění Držáku kyslíkové láhve (na hlavovém konci lůžka)

Umístění Držáku kyslíkové láhve:

► Zvedněte zádový díl.
► Umístěte Držák kyslíkové láhve s adaptérem na určené pozice na rámu ložné plochy.

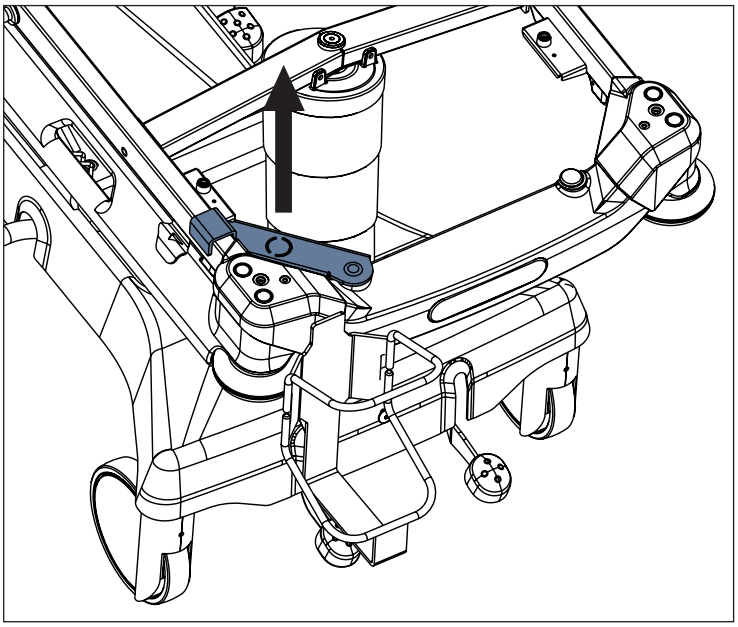

Obr. Vyjmutí Držáku kyslíkové láhve

Vyjmutí Držáku kyslíkové láhve:

► Zvedněte zádový díl.
► Zvedněte část Držáku kyslíkové láhve, která je nasazena na rám ložné plochy.
► Zvedněte zbytek Držáku kyslíkové láhve skrz rám ložné plochy.

Nastavení pozice Držáku kyslíkové láhve:

► Pohněte Držákem kyslíkové láhve do požadované pozice.

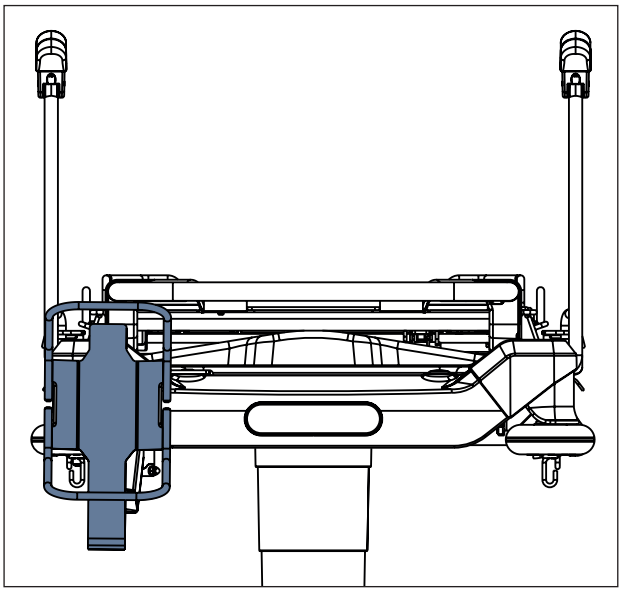

Obr. Držák kyslíkové láhve (na hlavovém konci lůžka vlevo) - pozice 1

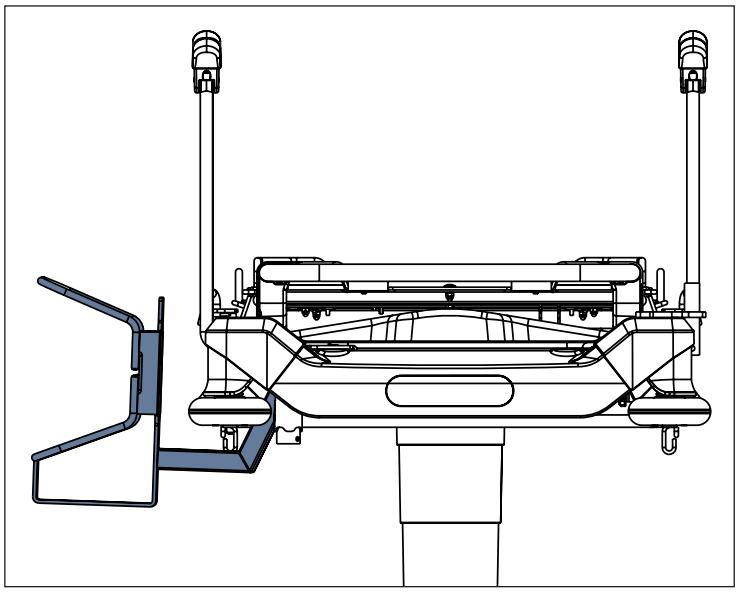

Obr. Držák kyslíkové láhve (na hlavovém konci lůžka vlevo) - pozice 2

13.8 Držák rentgenové kazety (volitelné)

VÝSTRAHA!
Berte ohled na maximální rozměry rentgenové kazety!
► Maximální rozměry rentgenové kazety pro Nastavitelný držák rentgenové kazety jsou 47 cm x 46 cm x 2,2 cm!
► Maximální rozměry rentgenové kazety pro Zafixovaný držák rentgenové kazety 58 cm x 46 cm x 2,4 cm!

VÝSTRAHA!
Bezpečné provozní zatížení Držáku rentgenové kazety (Nastavitelný držák rentgenové kazety a Zafixovaný držáku rentgenové kazety) je 5 kg!
► Nepoužívejte rentgenové kazety překračující bezpečné provozní zatížení!

VÝSTRAHA!
Vyhněte se poškození rentgenové kazety!
► Nenechávejte rentgenovou kazetu v Nastavitelném držáku rentgenové kazety nebo v Zafixovaném držáku rentgenové kazety, pokud nemá být provedeno rentgenové vyšetření!

VAROVÁNÍ!
Zabraňte znehodnocení rentgenových snímků!
► Pořizujte rentgenové snímky, když je lůžko zabrzděné a žádná část lůžka není nucena k pohybu!
► Následujte instrukce v tomto návodu k použití, jak používat Nastavitelný držák rentgenové kazety a Zafixovaný držák rentgenové kazety!

VÝSTRAHA!
Nebezpečí kolize s jiným příslušenstvím!
► Lišta příslušenství na hlavovém konci není kompatibilní s oběma držáky rentgenové kazety, když je zádový díl dole!
► Lišta příslušenství na nožním konci (pouze Sprint 100 s dvoudílnou ložnou plochou) není kompatibilní s oběma držáky rentgenové kazety!
► Oba držáky rentgenové kazety v nejvzdálenější pozici na zádovém dílu nejsou kompatibilní s kyslíkovou lahví na krytu podvozku!
► Úložný prostor není kompatibilní s rentgenovými kazetami v obou držácích rentgenové kazety, když je zádový díl dole!

Kryty ložné plochy jsou prostupné pro rentgenové paprsky. Sprint 100 s dvoudílnou ložnou plochou může být vybaven Držákem rentgenové kazety, který může být vložen pod zádovým dílem nebo pod stehenním dílem. Sprint 100 se čtyřdílnou ložnou plochou může být vybaven Držákem rentgenové kazety, který může být vložen pouze pod zádovým dílem. Toto příslušenství umožňuje pořizovat rentgenové snímky částí těla pacienta, aniž by se pacientem hýbalo. Tento postup je vhodný především pro pacienty, které nelze přemísťovat kvůli kritickým podmínkám (např. vnitřní krvácení), nebo pro nestabilizované pacienty. Existují dva typy Držáku rentgenové kazety, které jsou kompatibilní se Sprintem 100 (Nastavitelný držák rentgenové kazety a Zafixovaný držák rentgenové kazety). Nastavitelný držák rentgenové kazety a Zafixovaný držák rentgenové kazety jsou kompatibilní se Sprintem 100 s dvoudílnou ložnou plochou a se Sprintem 100 s čtyřdílnou ložnou plochou.

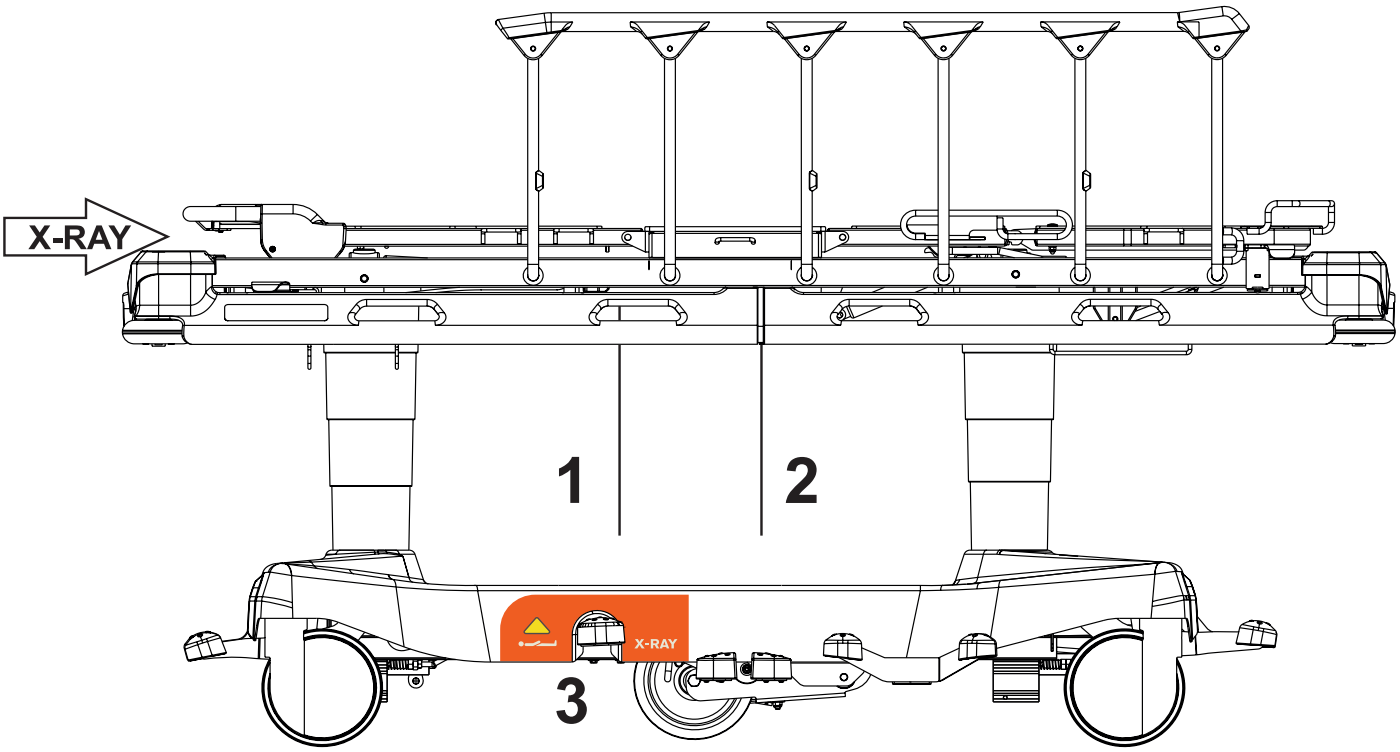

Obr. Sprint 100 se čtyřdílnou ložnou plochou (vybavený Držákem rentgenové kazety)

1. Páska označující, kde končí vložený Držák rentgenové kazety (Standardní pozice)
2. Páska označující, kde končí vložený Držák rentgenové kazety (Nejvzdálenější Pozice)
3. Štítek označující, že je lůžko určeno pro rentgenové vyšetření

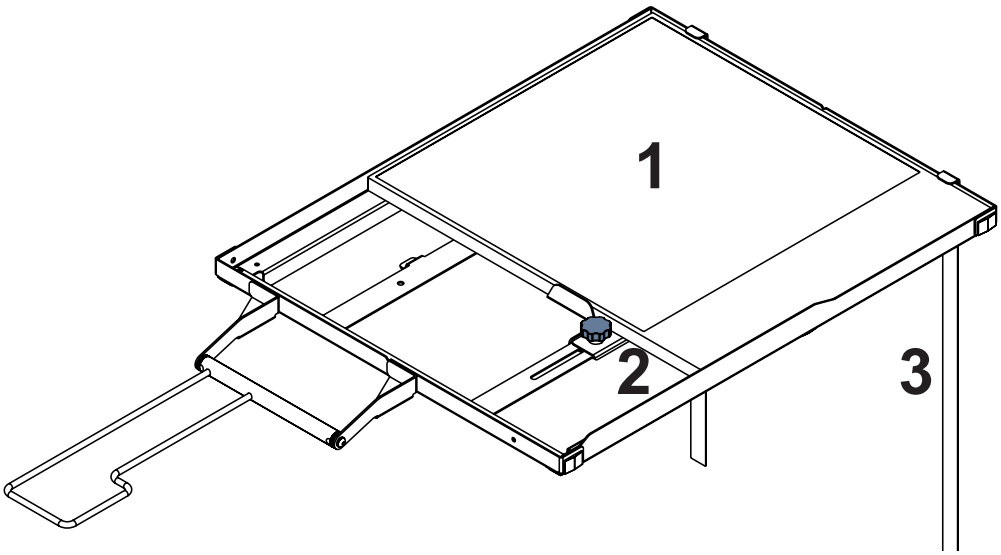

Obr. Nastavitelný držák rentgenové kazety

Nastavitelný držák rentgenové kazety

Tento držák rentgenové kazety může být nastaven pro rentgenové kazety dlouhé 30 cm až 47 cm.

Nastavení tohoto držáku rentgenové kazety na délku vhodné rentgenové kazety:
► Nastavte Nastavovací růžici (2) otáčením.

1. Rentgenová kazeta
2. Nastavovací růžice
3. Páska označující, kde končí Držák rentgenové kazety

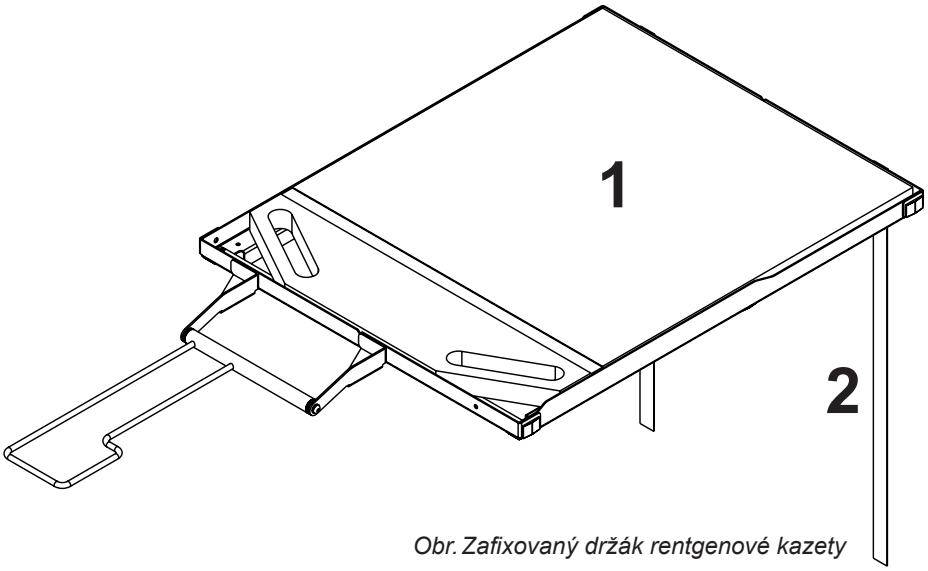

Obr. Zafixovaný držák rentgenové kazety

Zafixovaný držák rentgenové kazety

Tento držák rentgenové kazety může být použit pro rentgenové kazety o délce 58 cm.

1. Rentgenová kazeta
2. Páska označující, kde končí Držák rentgenové kazety

Pozice Držáku rentgenové kazety

Oba držáky rentgenové kazety mohou být zafixovány ve 4 pozicích pod zádovým dílem a mohou být zatlačeny do nejvzdálenější pozice, aniž by bylo omezeno polohování zádového dílu během rentgenového vyšetření. V případě Sprintu 100 s dvoudílnou ložnou plochou mohou být oba držáky rentgenové kazety bez fixace nastaveny také pod stehenním dílem nebo mohou být oba držáky rentgenové kazety rovněž zatlačeny do nejvzdálenější pozice.

Standardní pozice

Připravený Držák rentgenové kazety je umístěn ve standardní pozici. Držák rentgenové kazety je ve standardní pozici fixován pod zádovým dílem v první pozici (šipka na obrázku).

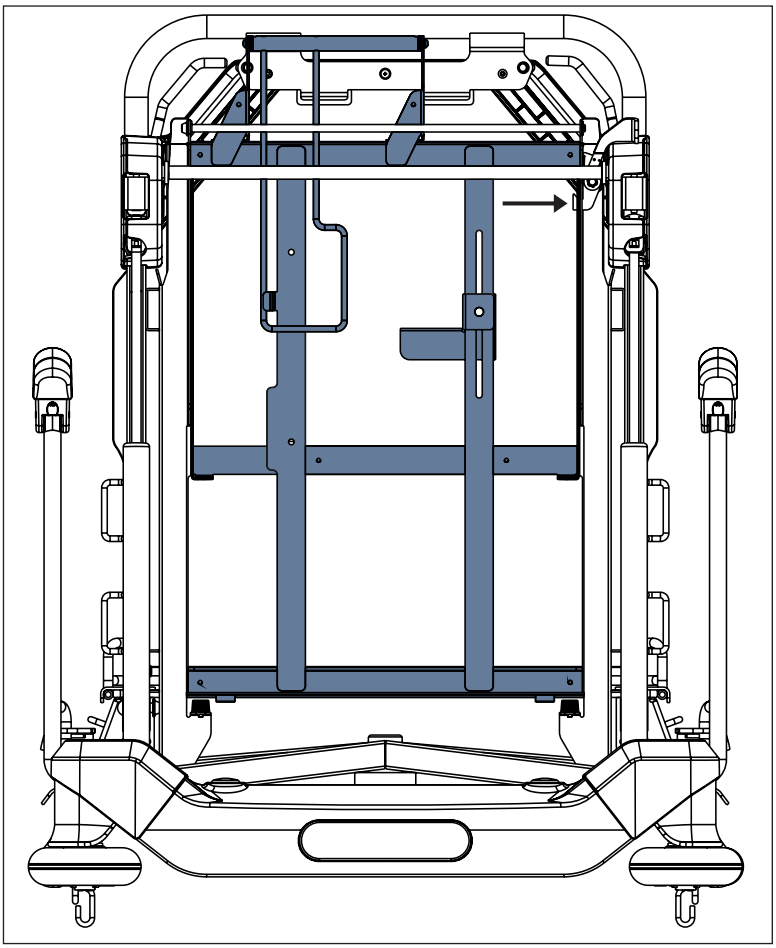

Obr. Standardní pozice Držáku rentgenové kazety (pod zádovým dílem)

Změna pozice Držáku rentgenové kazety:

- ► Stiskněte západku směrem k lůžku.
- ► Změňte pozici Držáku rentgenové kazety.
- ► Ujistěte se, že je západka vložena do vybrané pozice v Držáku rentgenové kazety.

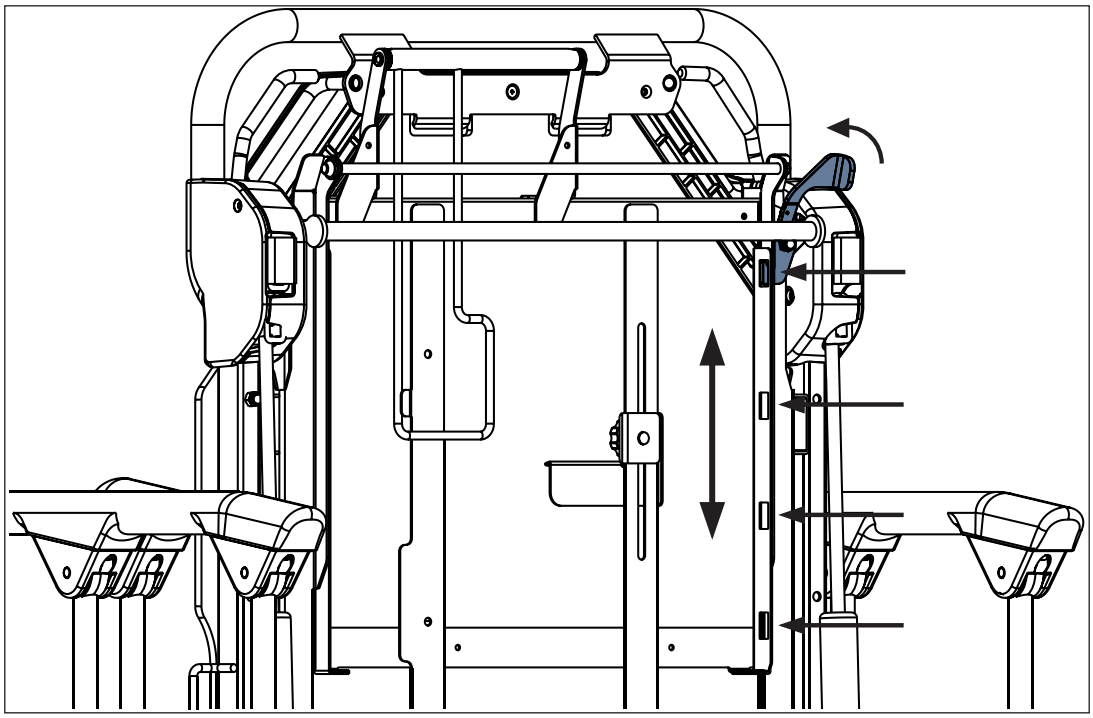

Obr. Západka vložená do Držáku rentgenové kazety (pod zádovým dílem)

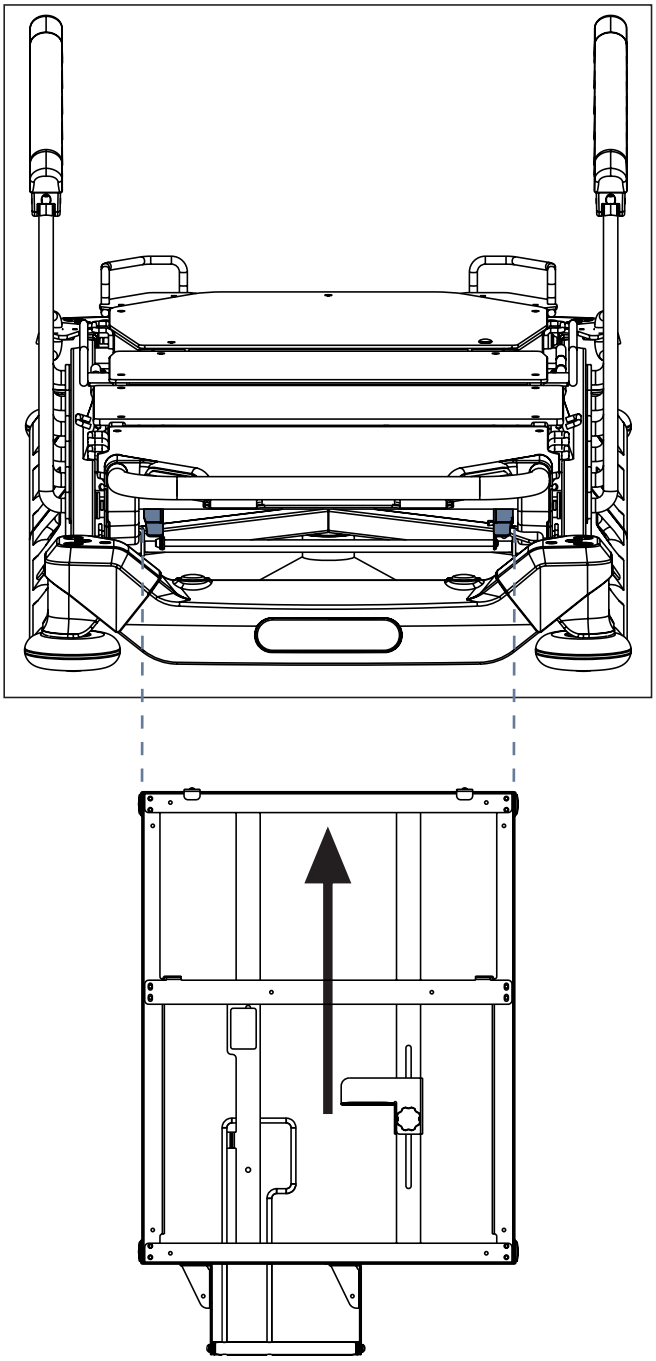

Obr. Nastavitelný držák rentgenové kazety pod zádovým dílem (Sprint 100 se čtyřdílnou ložnou plochou)

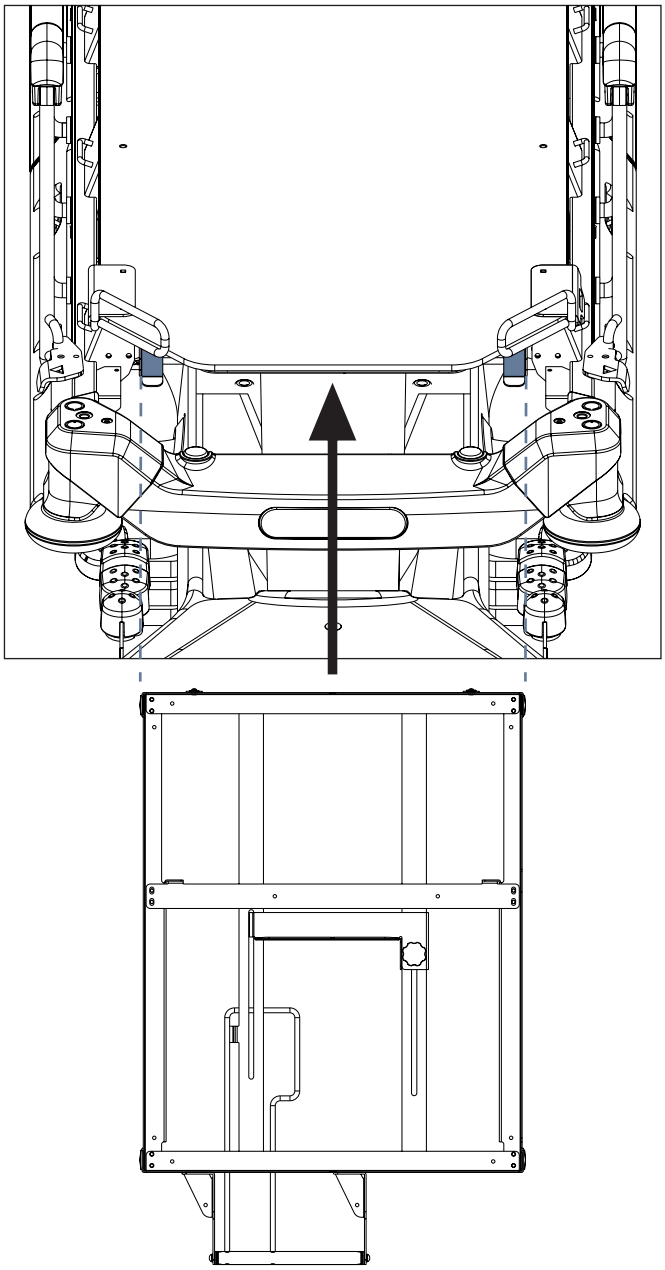

Obr. Nastavitelný držák rentgenové kazety pod stehenním dílem (Sprint 100 s dvoudílnou ložnou plochou)

Fixace Držáku rentgenové kazety pod zádovým dílem:

► Vložte správně orientovaný Držák rentgenové kazety do držáků k tomu určených pod zádovým dílem.
► Ujistěte se, že je západka vložena do vybrané pozice v Držáku rentgenové kazety.

Fixace Držáku rentgenové kazety pod stehenním dílem:

► Vložte správně orientovaný Držák rentgenové kazety do držáků k tomu určených pod stehenním dílem.

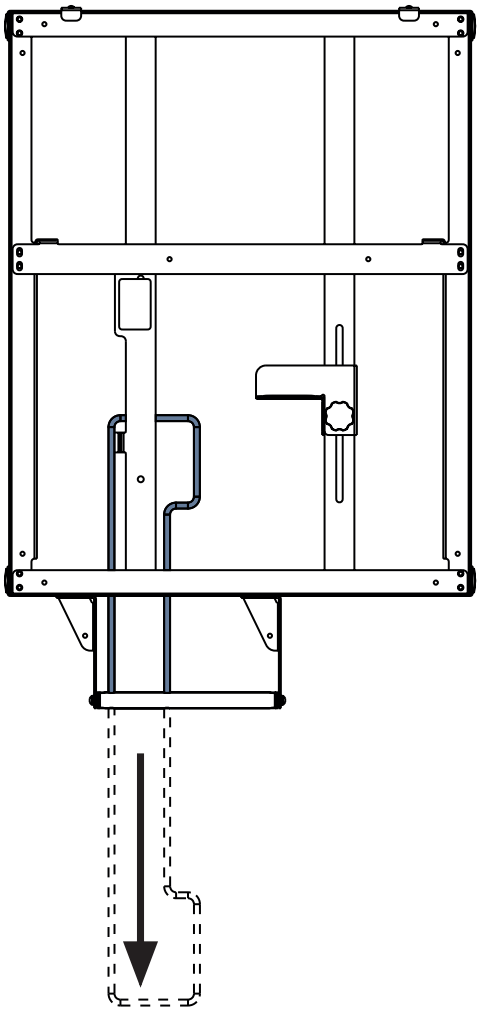

Obr. Prodloužení Nastavitelného držáku rentgenové kazety (vyklopená pozice)

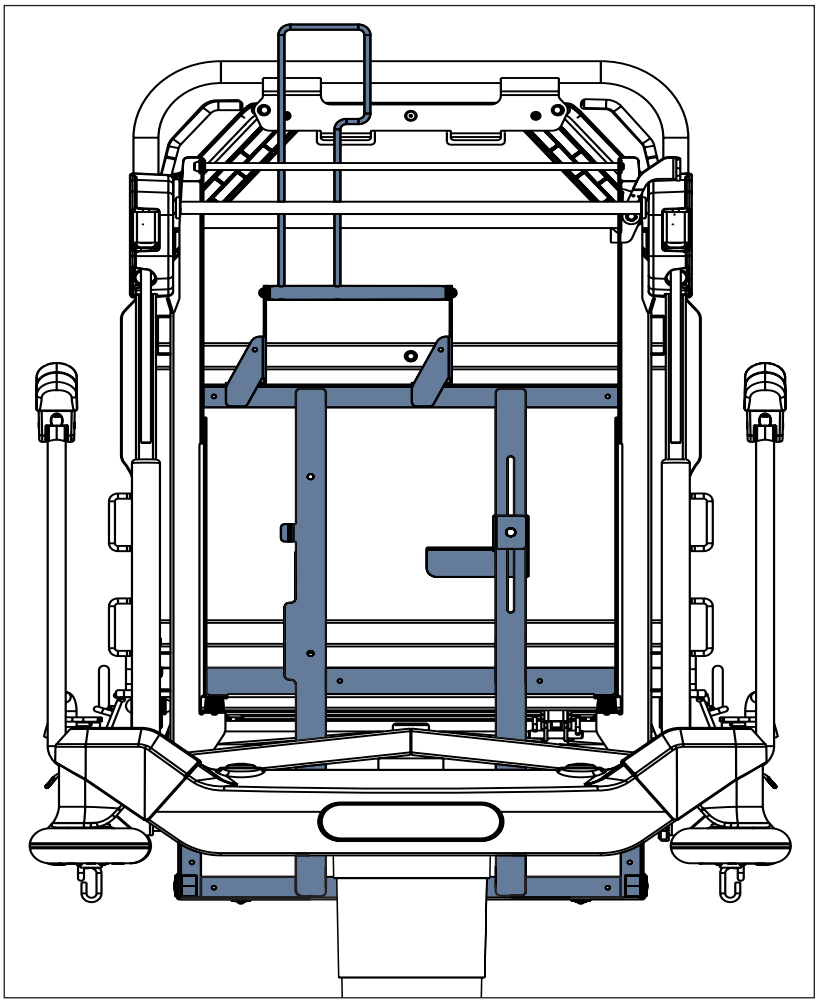

Obr. Nejvzdálenější pozice Nastavitelného držáku rentgenové kazety (pod zádovým dílem)

Nejvzdálenější pozice

► Vyklopte prodloužení Držáku rentgenové kazety (Nastavitelný držák rentgenové kazety nebo Zafixovaný držák rentgenové kazety), abyste prodloužili Držák rentgenové kazety.
► Zatlačte Držák rentgenové kazety pod zádový díl (nebo také pod stehenní díl v případě Sprintu 100 s dvoudílnou ložnou plochou) do nejvzdálenější pozice.
► Ujistěte se, že Držák rentgenové kazety zůstává na svém místě.

13.8.1 Instrukce pro rentgenové vyšetření

► Ujistěte se, že je pacient uprostřed lůžka.
► Ujistěte se, že je zádový díl v nejnižší pozici a postranice jsou zvednuté.
► Vytáhněte Držák rentgenové kazety.
► Vložte rentgenovou kazetu (maximální rozměry 58 cm × 46 cm x 2,4 cm pro Zafixovaný držák rentgenové kazety a 47 cm x 46 cm x 2,2 cm pro Nastavitelný držák rentgenové kazety) do Držáku rentgenové kazety v horizontální poloze. Pokud je rentgenová kazeta dlouhá 30 cm až 47 cm, fixujte ji v případě Nastavitelného držáku rentgenové kazety pomocí nastavovací růžice.
► Vložte zpátky Držák rentgenové kazety s rentgenovou kazetou do vybrané pozice pod zádový díl (nebo také pod stehenní díl v případě Sprintu 100 s dvoudílnou ložnou plochou).
► Nastavte parametry rentgenovacího zařízení a pořiďte snímek.

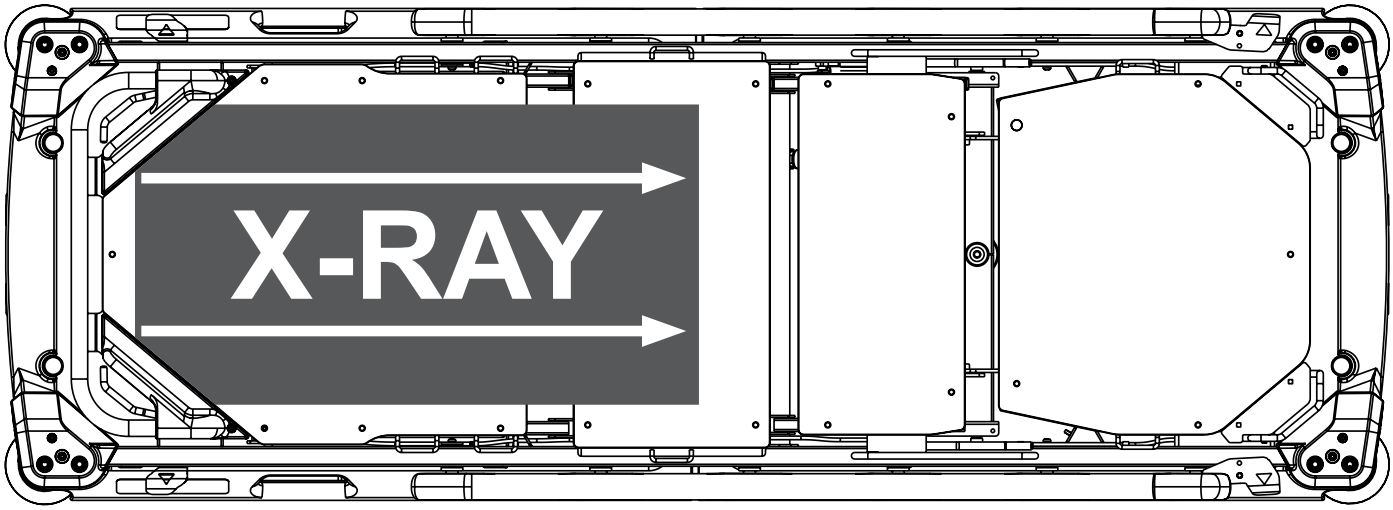

Obr. Rozsah rentgenového vyšetření pod zádovým dílem (Sprint 100 s čtyřdílnou ložnou plochou)

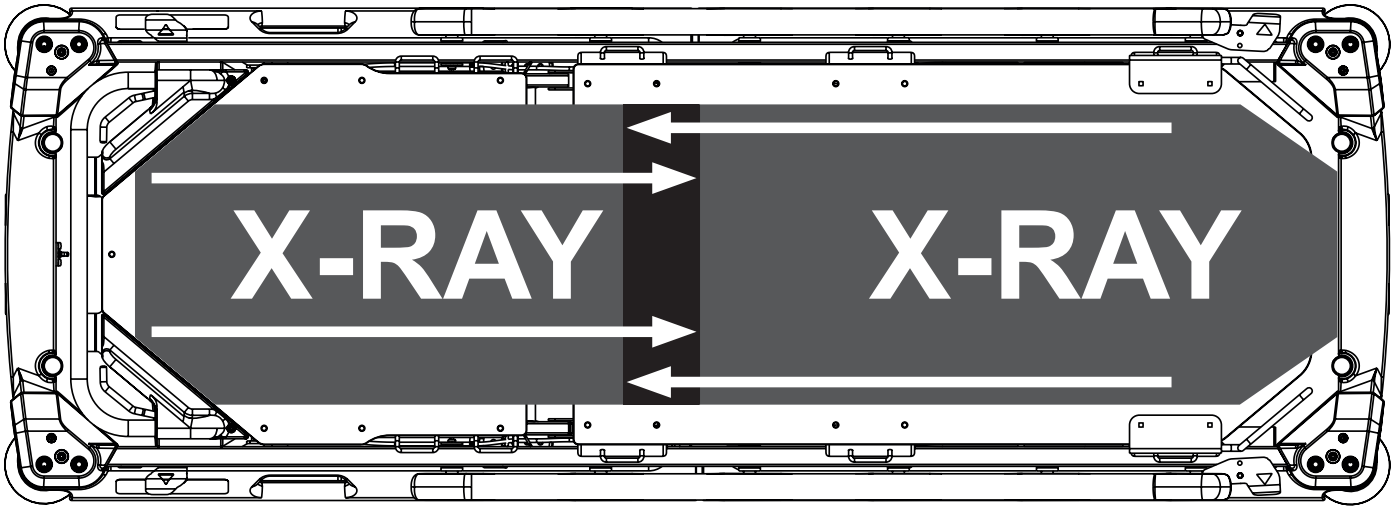

Obr. Rozsah rentgenového vyšetření pod zádovým dílem a pod stehenním dílem (Sprint 100 s dvoudílnou ložnou plochou)

Rozsah rentgenového vyšetření (Sprint 100 s dvoudílnou ložnou plochou)

Je možné provádět rentgenové vyšetření pod všemi částmi ložné plochy Sprintu 100 s dvoudílnou ložnou plochou, protože oba držáky rentgenové kazety mohou být umístěny pod zádovým dílem nebo pod stehenním dílem.

14 Čištění/dezinfekce

VÝSTRAHA!
Riziko úrazu v důsledku náhodného pohybu lůžka!
► V průběhu čištění musíte zajistit, aby nedošlo k sešlápnutí pedálů.

VÝSTRAHA!
Pokud olej uniká z hydraulické jednotky nebo plynových pružin, kontaktujte servisní oddělení výrobce!

VAROVÁNÍ!
Riziko věcných škod způsobené nesprávným čištěním/dezinfekcí!
► K čištění lůžka nepoužívejte mycí tunely.
► Nepoužívejte tlakové ani parní čističe.
► Postupujte podle pokynů a dodržujte dávkování doporučené výrobcem.
► Ujistěte se, že dezinfekční prostředky budou vybírány a používány výhradně kvalifikovanými odborníky na hygienu.
► Při čištění a dezinfekci mějte na zřeteli použité materiály! Informace naleznete v následující tabulce.
► **Zkontrolujte, zda jsou použité čisticí a dezinfekční prostředky vhodné pro materiály, z nichž se výrobky skládají! Informace naleznete v následující tabulce.**

KOMPONENTY LŮŽKA, KTERÉ SE MAJÍ ČISTIT **Komponenty, které nejsou uvedeny v tomto sloupci, nečistěte!**	MATERIÁLY (POVRCHY UVEDENÝCH KOMPONENT LŮŽKA) **Kompetentní uživatel je povinen zkontrolovat, zda jsou použité čisticí a dezinfekční prostředky vhodné pro uvedené materiály!**
Hlavový konec a nožní konec lůžka	polypropylen (PP) + lakovaná ocel
Postranice	polypropylen (PP) + lakovaná ocel
Kryt ložné plochy (zádový díl)	vysokotlaký laminát (HPL)
Kryt ložné plochy (stehenní díl/nožní sekce)	vysokotlaký laminát (HPL)
Kryt ložné plochy (lýtkový díl)	Pouze Sprint 100 se 4dílnou ložnou plochou: vysokotlaký laminát (HPL)
Sedací díl	Pouze Sprint 100 se 4dílnou ložnou plochou: vysokotlaký laminát (HPL)
Kolečka	polypropylen (PP)
Ovládací páky koleček, zvedací páky s pedály, spouštěcí páky s pedály	Polyamid (PA6) + lakovaná ocel
Rám ložné plochy	Lakovaná ocel
Potahy sloupků	polypropylen (PP)
Kryt podvozku	Akrylonitrilbutadienstyren (ABS)
Kryty rohů	polypropylen (PP)
Kryty boků ložné plochy	polypropylen (PP)
Rohové nárazníky	polypropylen (PP)
Štítky	BO319-transfer PET bílý horní díl / S8002 / HF140 s laminací PP20, matný průhledný
Kolejnice na příslušenství	Lakovaná ocel + nerezová ocel
Pevná madla, skládací madla	Lakovaná ocel
Skládací infuzní držáky	Lakovaná ocel + nerezová ocel+ polypropylen (PP)

Pro bezpečné a šetrné čištění:

► Nepoužívejte žádné silné kyseliny ani zásady (optimální rozsah pH je 6–8).
► Používejte výhradně čisticí prostředky, které jsou vhodné pro čištění zdravotnických zařízení.
► Nepoužívejte abrazivní prášky, ocelovou vlnu nebo jiné materiály a čisticí prostředky, které by mohly poškodit aktivní dekubitní matraci.
► Nikdy nepoužívejte žádné leptavé nebo žíravé čisticí prostředky.
► Nikdy nepoužívejte čisticí prostředky, které způsobují usazování uhličitanu vápenatého.
► Nikdy nepoužívejte čisticí prostředky s rozpouštědly, které by mohly ovlivnit strukturu a konzistenci plastů (benzen, toluen, aceton, atd.).
► Dodržujte místní směrnice týkající se kontroly infekce.
► Ujistěte se, že jsou všechny používané čisticí prostředky schváleny:
- pro zařízení, v němž se má používat aktivní dekubitní matrace,
- agenturou pro ochranu životního prostředí příslušné země, ve které má být aktivní dekubitní matrace používána.

14.1 Čištění (Sprint 100)

Lůžko připravte k čištění takto:

► Zvedněte ložnou plochu do nejvyšší polohy.
► Nastavte zádový a stehenní díl tak, abyste měli přístup k rubovým stranám.
► Posuňte lůžko na místo, kde se bude čistit.
► Zablokujte brzdy na lůžku.

14.1.1 Čištění před střídáním pacienta

Vyčistěte následující díly lůžka:

- Všechny ovládací prvky pro nastavení lůžka
- Všechna madla
- Čela lůžka
- Postranice (v nejvyšší poloze)
- Volně přístupné povrchy matrace
- Lišta příslušenství

14.1.2 Denní čištění

Vyčistěte následující díly lůžka:

- Všechny ovládací prvky pro nastavení lůžka
- Všechna madla
- Čela lůžka
- Postranice (v nejvyšší poloze)
- Volně přístupné povrchy matrace
- Lišta příslušenství
- Všechny kryty ložné plochy
- Plastové kryty podvozku
- Kryt sloupů
- Matraci ze všech stran
- Volně přístupné kovové části ložné plochy
- Tvarovku pouzdra infuzního stojanu
- Nárazníky
- Kolečka
- Brzdy

14.1.3 Kompletní čištění a dezinfekce

Vyčistěte následující díly lůžka:

- Všechny ovládací prvky pro nastavení lůžka
- Všechna madla
- Čela lůžka
- Postranice (v nejvyšší poloze)
- Volně přístupné povrchy matrace
- Lišta příslušenství
- Všechny kryty ložné plochy
- Plastové kryty podvozku
- Kryt sloupů
- Matraci ze všech stran
- Volně přístupné kovové části ložné plochy
- Tvarovku pouzdra infuzního stojanu
- Nárazníky
- Kolečka
- Brzdy

15 Řešení problémů

Chyba/porucha	Příčina	Řešení
Nastavení výšky ložné plochy není možné	Překážka na krytu podvozku	Odstraňte překážku.
	Překážka pod pedály	Odstraňte překážku.
	Vadný pedál.	Informujte servisní oddělení výrobce.
Snížení zádového dílu ze vzpřímené polohy není možné	Překážka pod zádovým dílem nebo v hnacím mechanismu.	Odstraňte překážku
	Uvolňovací rukojeť zádového dílu je vadná	Informujte servisní oddělení výrobce.
Nastavení postranice není možné	Překážka v mechanismu uvolnění postranice	Odstraňte překážku.
	Mechanismus uvolnění postranice je vadný.	Informujte servisní oddělení výrobce.
Vadné brzdy	Překážka blokuje brzdy mechanicky	Odstraňte překážku.
	Brzdový mechanismus je vadný	Informujte servisní oddělení výrobce.

16 Údržba

VAROVÁNÍ!
Nebezpečí poranění při práci s lůžkem!
► Před instalací, servisním zásahem, prováděním údržby a demontáží se ujistěte, že jsou kolečka lůžka zablokována.

VAROVÁNÍ!
Riziko poranění v důsledku závady lůžka!
► Vadné lůžko okamžitě nechte opravit.
► Pokud závadu nelze opravit, lůžko nepoužívejte.

POZOR!
Riziko věcných škod způsobené nesprávnou údržbou!
► Ujistěte se, že údržbu bude provádět výhradně zákaznický servis výrobce nebo autorizovaný servisní personál certifikovaný výrobcem.
► Pokud závadu nelze opravit, lůžko nepoužívejte.

Společnost LINET® doporučuje připevnit na lůžko plaketu prováděné údržby.

16.1 Pravidelná údržba

► Pravidelně kontrolujte pohyblivé části na opotřebení.
► Pravidelně provádějte vizuální kontrolu výrobku (v případě potřeby s dodacím listem).
► Pokud chybí některé části výrobku, požádejte o dodání originálních náhradních dílů servisní oddělení výrobce.
► O originální náhradní díly jako náhradu za jakékoli poškozené díly výrobku požádejte servisní oddělení výrobce.
► Pravidelně kontrolujte správnou funkci veškerého příslušenství.
► Poškozené příslušenství ihned vyměňte.

16.2 Náhradní díly

Výrobní štítek se nachází na rámu ložné plochy. Na výrobním štítku jsou informace pro reklamace a objednávání náhradních dílů.

Informace o náhradních dílech získáte zde:
- Zákaznický servis výrobce
- Obchodní oddělení

16.3 Bezpečnostní technické kontroly

VAROVÁNÍ!
Riziko poranění v důsledku nesprávných bezpečnostních technických kontrol!
► Ujistěte se, že bezpečnostní technické kontroly bude provádět výhradně zákaznický servis výrobce nebo autorizovaný servisní personál certifikovaný výrobcem.
► Ujistěte se, že bezpečnostní kontroly budou zaznamenávány do protokolu servisu a údržby.

Bezpečnostní technické kontroly zdravotního lůžka musí být prováděny nejméně jednou za 12 měsíců.

Postup provádění bezpečnostních technických kontrol stanoví norma EN 62353:2014.

POZNÁMKA Na vyžádání poskytne výrobce servisnímu personálu za účelem oprav zařízení, která podle označení výrobcem může servisní personál opravovat, servisní dokumentaci (např. schémata elektrických obvodů, seznamy dílů a komponent, popisy, kalibrační instrukce atd.).

17 Likvidace

17.1 Ochrana životního prostředí

Společnost LINET® si je vědoma důležitosti ochrany životního prostředí pro budoucí generace. V rámci celé společnosti je aplikován systém environmentálního managementu, který je v souladu s mezinárodně dohodnutou normou ISO 14001. Splnění požadavků této normy je každoročně testováno externím auditem vykonávaným autorizovanou společností.

Materiály použité v tomto výrobku nejsou pro životní prostředí nebezpečné. Výrobky společnosti LINET® splňují platné požadavky vnitrostátní i evropské legislativy v oblastech **RoHS** a **REACH**, neobsahují tedy žádné zakázané látky v nadměrných množstvích. Žádný z dřevěných dílů není vyroben z tropického dřeva (jako je mahagon, palisandr, eben, týk atd.) nebo ze dřeva z amazonské oblasti nebo podobných deštných pralesů. Hluk výrobku (hladina akustického tlaku) splňuje požadavky nařízení na ochranu veřejného zdraví před nežádoucími účinky hluku a vibrací v chráněných vnitřních prostorách staveb (podle normy IEC 60601-2-52). Použité obalové materiály splňují požadavky **zákona o obalech**.
Ohledně likvidace obalových materiálů po instalaci výrobků a možnosti bezplatného zpětného odběru obalů prostřednictvím autorizované společnosti (podrobnější informace najdete na stránkách **www.linet.cz**) se obraťte na svého obchodního zástupce nebo na zákaznický servis výrobce.

17.2 Likvidace

17.2.1 V rámci Evropy

Likvidace zařízení:

► Zařízení nesmí být likvidováno jako komunální odpad.
► Toto zařízení likvidujte na určených sběrných místech nebo místech zpětného odběru.

Společnost LINET® je zapojena do sběrného systému spolu se společností REMA Systém zajišťující zpětný odběr (viz **www.rema-system.cz/sberna-mista/**).
Dopravením elektrických a elektronických zařízení do místa zpětného odběru se zapojujete do recyklace a šetříte prvotní suroviny a zároveň chráníte životní prostředí před účinky neodborné likvidace.

17.2.2 Mimo Evropu

► Likvidaci výrobku nebo jeho součástí provádějte v souladu s místními zákony a předpisy!
► Likvidací zařízení pověřte autorizovanou firmu pro nakládání s odpady!

18 Záruka

Společnost LINET ® nese odpovědnost pouze za bezpečnost a spolehlivost takových produktů, u nichž je pravidelně prováděn servis, údržba a které jsou používány v souladu s bezpečnostními směrnicemi.

Vznikne-li závažná závada, kterou nelze opravit během údržby:

► Lůžko již nepoužívejte.

Na tento produkt se vztahuje záruka 24 měsíců od data nákupu. Záruka se vztahuje na všechny materiály a závady a chyby související s výrobou. Závady a chyby způsobené nesprávným používáním a vnějšími vlivy nejsou zárukou kryty. Oprávněné reklamace budou během záruční doby vyřízeny bezplatně. U všech záručních servisních zásahů je vyžadován doklad o koupi s datem nákupu. Platí naše standardní pravidla a podmínky.

19 Normy a předpisy

Aplikované normy jsou uvedeny v Prohlášení o shodě.

Výrobce dodržuje certifikovaný systém řízení jakosti podle následujících norem:

- **ISO 9001**
- **ISO 14001**
- **ISO 13485**
- **MDSAP (Medical Device Single Audit Program)**